CEC

Rack&Solution

LAN &
SERVERS

miracel
multiuse industrial rack for electronics

ラック・ソリューション カタログ
<IT編>

Multiuse Industrial
Rack for Electronics

For Information Technology

ISO/IEC 27001
ISO /IEC27001認証
JQA-IM0826

ENVIRONMENTAL SYSTEM
ISO14001 認証
JQA-EM0406

QUALITY SYSTEM
ISO 9001 認証
JQA-1374

CEC
CHUO ELECTRONICS CO.,LTD.

knürr
environments for electronics

Supplies
納 入 事 例

Rack Solution

miracel ラックは
情報通信テクノロジー
の最先端で活躍
しています。

日本原子力研究所　大強度陽子加速器施設　加速器グループ提供

miracel
multiuse industrial rack for electronics

for **LAN** & **Servers**

knürr
environments for electronics

CEC

RACK SOLUTION

CONTENTS

P-17 19 INCH RACK 19インチラック BASIC／LAN／SERVER

P-37 VARIATIONS バリエーション

P-53 ACCESSORIES アクセサリ

P-69 OPTIONS 拡張オプション

P-77 DETAILS 詳 細

miracel
multiuse industrial rack for electronics

中央電子のホームページは製品情報の発信基地です．

製品一覧と各製品の概要、特長、仕様などの情報を掲載。カタログのダウンロードもできます．

http://www.cec.co.jp/

※CEC は knürr (knuerr) 社、ITD (ITD) 社と代理店契約を結んでおり
当社 HP から knuerr 社、ITD 社へリンクしております．

製品情報

「TOP ページの製品情報」から

参照したいファニチュアを選択

用途に応じた ラック・デスク・カートをご提案

ソリューション（事例紹介）

参照したいファニチュアを選択

図面ダウンロード

条件検索または，品番で検索をします．

ダウンロードしたい品番または、図面を選択

カタログダウンロード

用途に応じた製品群を選択

ご覧になりたいファニチュアを選択

お好みの製品の拡大画像の他、PDF 釦押下にて
カタログの PDF データをダウンロード出来ます。

中央電子の環境理念と環境方針

当社は,「後世の人々にきれいな地球を残して行くことは，個人および組織の責務である」との観点に立ち，地球環境保全および汚染の防止を目的に次の通り環境理念，環境方針を定め環境管理活動を展開しております.

環　境　理　念

「人，そして人の未来を大切にします」

環　境　方　針

1. 当社が展開する全ての事業活動において，環境に与える影響を常に認識し，次のことを実施する.
   (1) 設計・製造し出荷する製品等に含有する化学物質の中から指定有害物質を定め，その調達・使用・製品への含有を抑制
   (2) 二酸化炭素排出量削減に向けた積極的な省資源・省エネ活動・設計開発の推進
   (3) リサイクル・再利用の推進による廃棄物の削減
   (4) その他、地球の環境保全に配慮した活動

2. 継続的な EMS（環境マネジメントシステム）の改善と汚染の予防に努める.

3. 当社の環境側面に関係して適用可能な法的要求事項および当社が同意するその他の要求事項を遵守し，それらに基づく管理基準を自主的に設定し，管理レベルの向上に努める.

4. この環境方針を遂行するため，毎年度環境目的および目標を設定し，これらを見直すことにより改善活動を計画的に推進する.

5. この環境方針を文書化し，実施し，維持し，かつ当社で働くまたは当社のために働くすべての人に周知する.

6. この環境方針は，外部からの要求に対し開示する.

グリーン調達への取組み

1. 環境への負荷が少ない部材・材料の調達を拡大します.
2. 製品の設計及び製作時，3R (Reduce, reuse, Recycle), 小エネルギー化，省資源化に積極的に取り組みます.
3. 有害物質に関する調査を JGPSSI に準拠した形式で行い，結果をデータベースに登録して情報の一元管理を行います.
4. 以上を達成するために資材調達にあたっては，積極的に環境保全活動を推進しているお取り引き先様からの調達を優先します.

機器の発熱量に応じ《最適な

熱対策ソリューション

30 KW

20 KW

10 KW

5 KW

実装機器発熱量

ブレードサーバをはじめとする高機能サーバなどの
高密度実装に伴い、ラック内温度が上昇し安定運用
が懸念されます。
当社では,発熱量に応じた各種の冷却方式を取り揃え
最適な冷却方式をご提案いたします。

大型ブロアー方式

●強制空冷により効果的冷却
●ブロアー式強力ファンにより
熱だまりを解消

ハニカムパンチングドア方式

●業界最大開口率 84%を実現
●従来比 30%アップの高開口率

開口率84%

天井ファン方式

●発熱量に応じてスリットパネル
ファンユニット等のトップカバー
ユニットを用意

自然空冷

ハニカムパンチングドア方式

2～6KW 前後

低発熱機器に対応
●低発熱機器実装に最適
●低コストで冷却実現
●組合せで冷却能力を可変
●データセンター等の床下空調に対応

強制空冷

ファンユニット付トップカバー

8KW 前後

中発熱機器に対応
●強制空冷により効率的冷却
●組合せで冷却能力を可変
●データセンター等の床下空調に対応
●ブロアー式強力ファンにより熱だまりを解消

冷却方式》を提案

CoolLoop

●データセンターのサーバ冷却
●オープン / クローズの両方式に対応
●設備環境に合わせて切替え可能
●冷却能力 30KW

CoolTherm

●独自の循環型水冷方式
●ブレードサーバ等の高発熱機器の実装に
●高密度実装による省スペースを実現

CoolRack

《大容量冷却機》を搭載！

●ブレードサーバを効果的に冷却
●100V 系、200V 系機器の混載が可能
●豊富なオプションにより様々な設置条件に対応
●ネット対応環境監視装置 (オプション) との併用で
遠隔地からの監視が可能
●CoolRack は従来の密閉循環方式と異なり
ラック外から取入れた空気を更に冷却して
います . しかも高効率で省エネ！

クーラー方式

ガス冷媒式クーラー付

10KW 前後

自社サーバラックの熱問題が解決
●既存のオフィスへ容易に設置できます
●クーラー用配管不要

水冷方式

水冷式熱交換器付

10～22KW に対応

高密度実装・高発熱サーバに対応
●ブレードサーバ等の高発熱機器実装に対応
●設置床面積の大幅低減
●室内環境に依存しない水冷方式

安定運用に不可欠なラック内の温

ラック環境監視ソリューション

当社製ネットワーク対応環境監視装置(NDシリーズ)と各種環境監視ソフトにより、ラック内部温度や使用電力量をビジュアルに監視し、運用管理業務をスピーディーにサポートします.

EW SERIES

環境監視システム

遠隔地の温度・湿度・電圧・電流・電力などの監視が可能

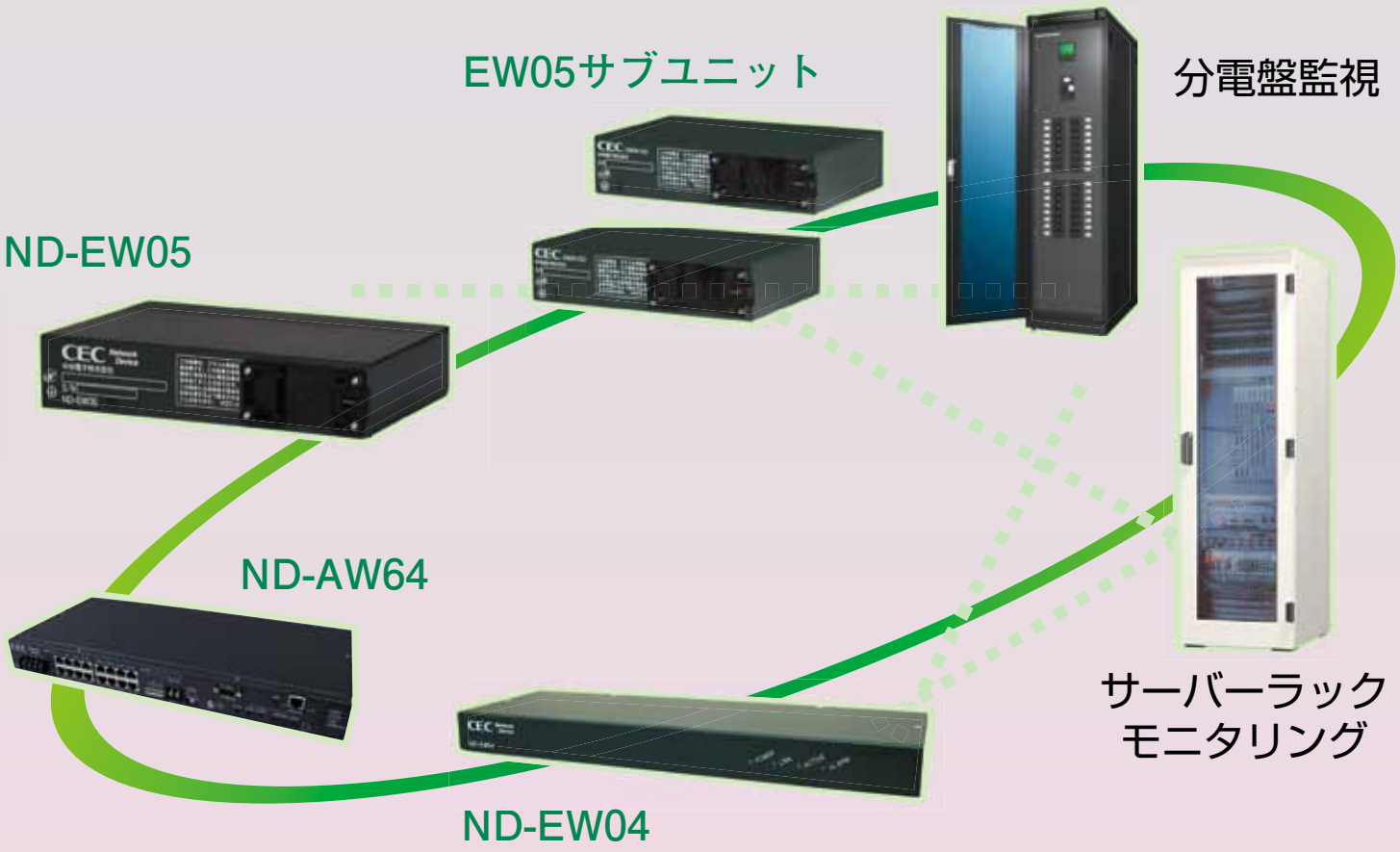

度・湿度・電力を一元管理

ND シリーズ
ネットワーク対応 監視制御装置
Network Device Series

● NDシリーズは,IPネットワークを利用.
各種センサと組合わせてサーバラック
内の温度,湿度,電流,電圧等の環境監視
ができる装置です。

IO SERIES

接点制御システム

接点入出力に特化し，多数の機器アラームや機器操作に対応した制御装置

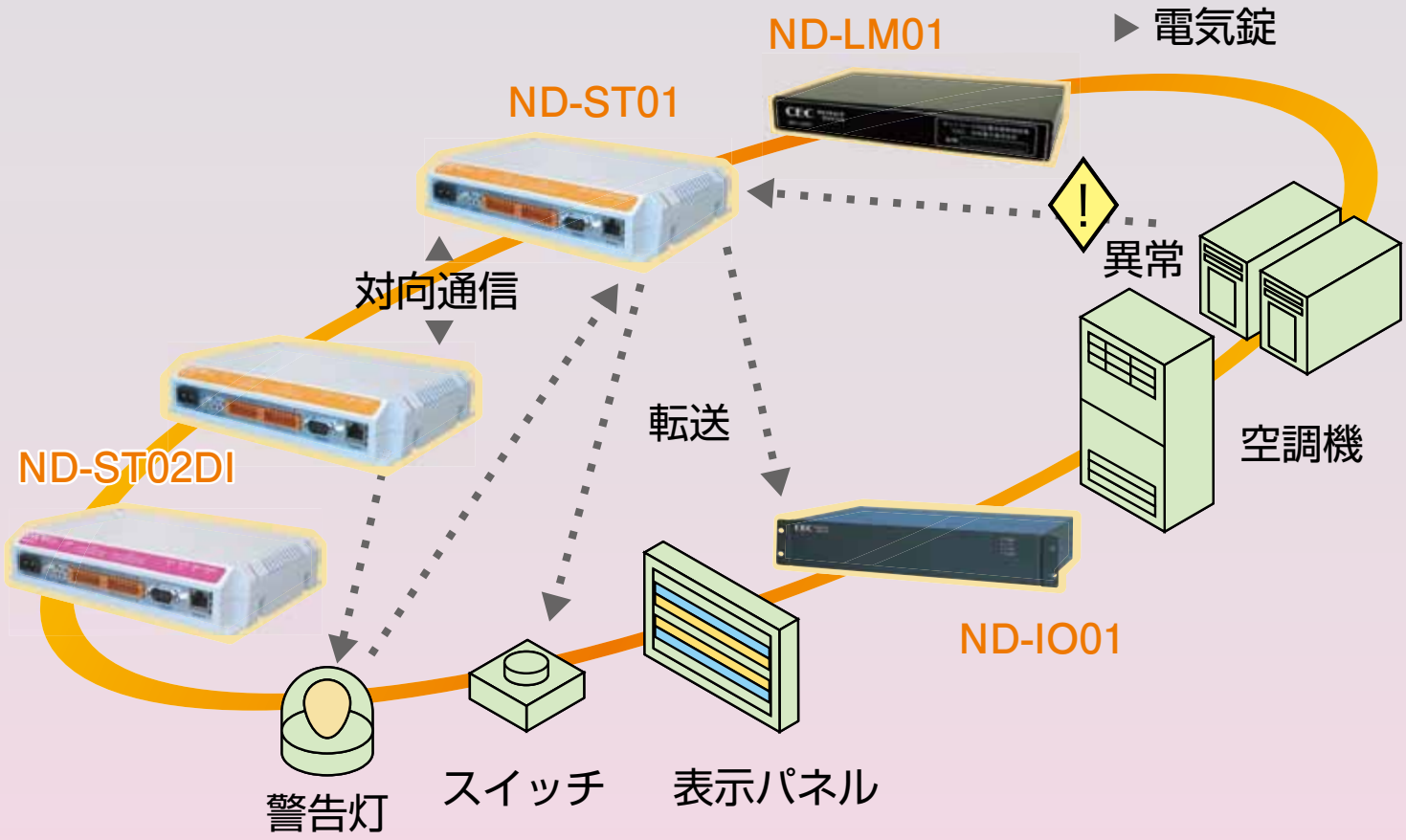

サーバラックの<鍵管理>から入

セキュリティソリューション

当社独自の画像・ネットワーク技術により開発された入退室管理システムや共連れ検出装置等の《セキュリティシステム》は,データセンターはじめ豊富な納入実績があり,お客様の運用に最適なシステムをご提案いたします.

IP錠によりラックの鍵を遠隔一元管理
煩わしい<鍵管理>から開放されます

●非接触ICカード式IP錠

ネットワーク対応 監視制御装置
ND シリーズ
Network Device Series

画像蓄積

サーバラック扉開閉時の画像等をカメラサーバに画像蓄積.必要な時に素早く検索できます.

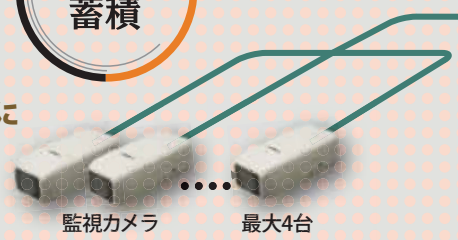

退室管理までトータルにサポート！

Acsaran -WN/LN/EN
Access Control System with Advanced & high Reliable Application program

入退室管理システム

２４時間３６５日安定した<Linux 版>プラットホームを提供．

入退室管理

＊Linux版以外にも、Windows版、簡易システム版も用意されています。

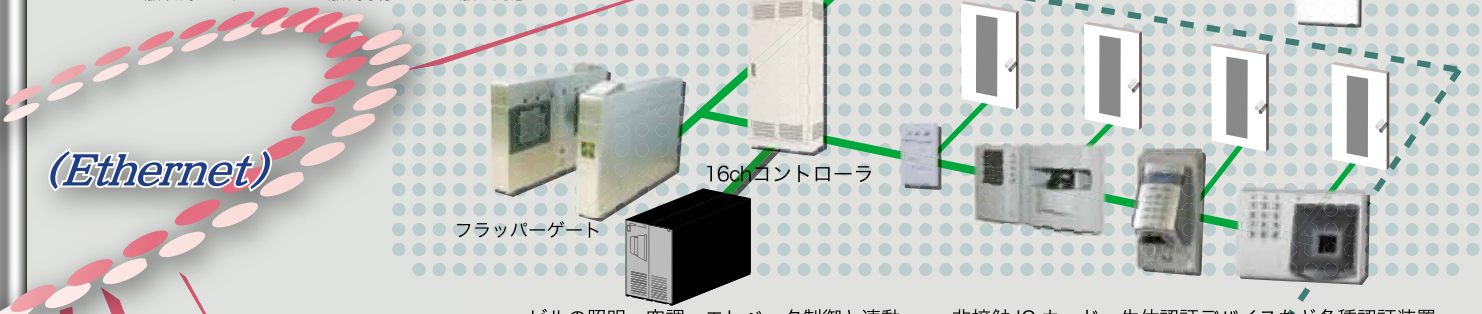

IP錠管理
ホストコンピュータ

INTELLIGENT IMAGE SENSOR
IIS-365 Series

独自のステレオカメラによる画像認識で不正な<共連れ>入室を検出します

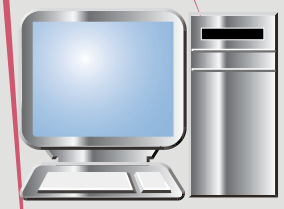

入退室管理
ホストコンピュータ

共連れ検出

1枚扉型
2枚扉型
通過型

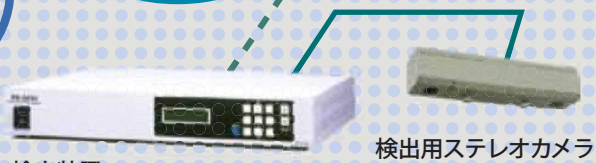

共連れ検出装置　　検出用ステレオカメラ

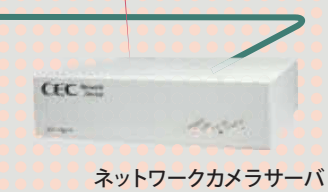

ネットワークカメラサーバ
ND-VW14

■滞在共連れ検出
検出エリアに2人以上滞在の場合は認証不可。

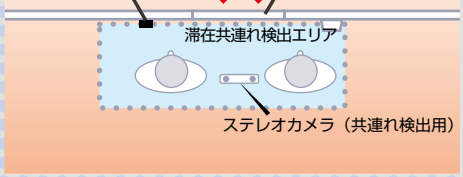

■通過共連れ検出
通過時の共連れによる不正な侵入を検出。

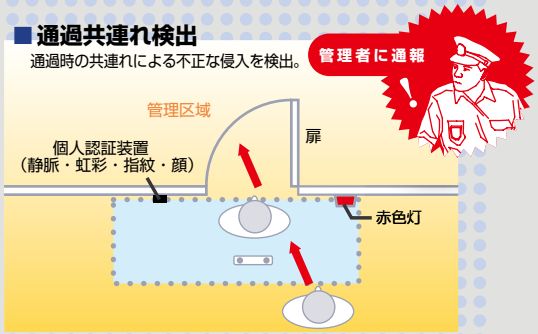

大切な資産・情報を地震から

耐震ソリューション

進化するネットワーク社会. 情報通信を支えるサーバはますます重要さを増し,
サーバラックにも熱対策と合わせて耐震性能が問われています.
CEC ラックは, 耐震性能についても多面的に取り組み, 試験機関により兵庫県南部地震レベルの地震にも外観及び内部に著しい破損や脱落などの異常が見られなかったことを確認しています.

●耐震試験風景

最大入力加速度800galを

●試験内容

1.地震波加振試験
　加振波形：兵庫県南部地震波
　　周波数　：　0.5～50Hz
　　加速度　：　最大加速度　X : 6, Y : 8, Z : 3 (m／s²)
　　加振時間　：　45秒
　　加振軸　：　3軸同時加振（搭載荷重：300kg）

2.試験機器
　　使用測定器：マルチカーゴシミュレータ振動台システム
　　（型式：3軸6自由度電動油圧式）
3.試験場所
　　（株）NYK輸送技術研究所

守る

免震装置 マグニクレードル
Magni Cradle

コンピュータの破損は，多くのユーザに思い掛けないダメージを与えます．特に保存データの損失は復旧が難しく，日常から地震に対する対策が必要です．

- ●衝撃を最大 1/10 に緩和
  単球式転がり支承により，地震時に発生する加速度を抑えます．
- ●クリーンな構造
  揺れを吸収するダンパーには油を使わない摩擦式を使用．
- ●省設置スペース
  オルダムバーがねじれを防止．壁などとの衝撃スペースを最小限に抑えることができます．
- ●輸送・組立が容易
  標準ユニットは 2 つのプレートユニットで構成．組立時に配線をはずす必要がありません．

■免震性能

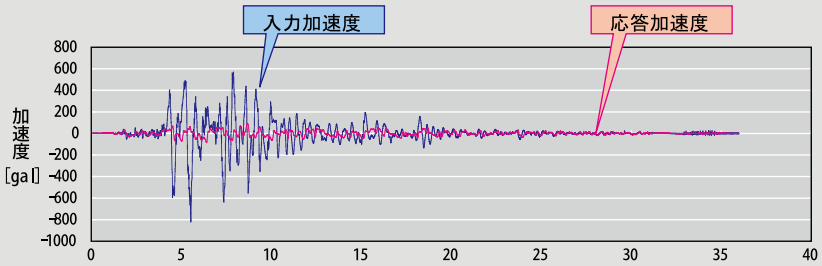

試験条件
積載重量:579kg
（サーバーラック自重194kg、積載385kg）
入力地震波:兵庫県南部地震波

最大入力加速度　818gal
▼
最大応答加速度　107gal

■マグニクレードルの仕組み

・転がり支承は 2 枚の凹面状円盤と 1 個のスチールボールで構成されています．地震時には，このボールが転がることで，地震の揺れを逃します．あらゆる方向からの横揺れ地震に対応．地震終了時には，ボールが積載物の重みで凹面の中心に自動的に戻ります．

・上下のプレートは，独自のオルダムバー※を介して連結されているため，ねじれることも浮き上がることもありません．また，オルダムバーには，摩擦ダンパー機能を備えているので，地震のエネルギーを吸収します．(※PAT. PEND.)

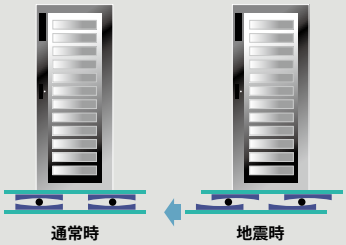

総幅の調整が可能．

●プレートユニットとコネクターを追加し，多連結することが出来ます．

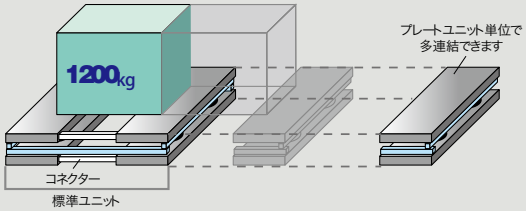

標準ユニットあたり 1200Kg まで積載が可能

●ユニットを連結することで，さらに積載量を増やせます．

水を使わずに火災を素早く

消火ソリューション

インターネットの普及により，ITやネットワークが社会のインフラとなった現在，これらを支える情報資産保護の重要性はますます高まっています．
万が一のサーバ火災の際，従来では大量の水を放射するため，火災発生場所以外にも大きな損害が発生する可能性がありました．
そこで当社では，消化器メーカーとタイアップ，水を使わずに素早く消火ができる＜サーバラック用自動消火システム＞を商品化しました．

サーバラック用自動消火システム

自　動

24時間自動監視で、無人の場所や夜間でもラック１台毎に火災を早期発見・消火が行えます。

コンパクト

小型ユニット化された消火設備は、ラック内の少ないスペースに設置でき、汎用性も高く従来のラックにも対応できます。
消火薬剤の放出口は、電源やサーバーの設置状況に合わせて対応できます。

安　全

消火薬剤にはノベック™ 1230を採用し、水や消火薬剤による汚損が無いクリーンな消火を行えます。

常時監視 ▶ 火災発生 ▶ 早期感知 ▶ 自動消火

サーバールームでの火災対策の問題点

建物の消火設備

スプリンクラー　屋内消火栓

大量の水を放射するため、火災発生場所以外にも大きな損害が発生する可能性が高い

火災発生の恐れのある場所個別に、素早く消火を行える対策が必要！
サーバーラック用自動消火システムのご提案

消火！

Extinguish
Solution
System

CLEANMIST クリーンミスト
水(潤滑剤等入り)消化器(蓄圧式)

クリーン性が高く,二次災害の影響が少ない
純水ベースの薬剤を採用した
安心して使用できるクリーン消化器

高度電子機器や精密機械の普及拡大により消火器のリスクが問題に！

消火後の二次災害が問題になっています

精密機械や電子機器が設置してある場所で消火器を使用すると、以下のようなことが問題となります。

従来から設置されている消火器の問題点

粉末消火器	二酸化炭素消火器	ハロン消火器
製品、部品、設備への飛散薬剤による損害 生産設備復旧まで生産停止	窒息作用による人への安全性 A火災（樹脂等を含む）に不適合	オゾン層破壊による環境問題 （1994年より生産中止）

だから…クリーンで安全性の高い「A（普通）火災」適応消火器クリーンミストをご提案します。

優れた普通（A）火災消火効果
湿潤性に優れた薬剤により、通常の水に比べて高い消火力を発揮します。

二次災害を防止
塩類やイオンを含まない純水ベースの消火薬剤ですので、乾いた後の残渣（薬剤中の成分）がなく、周囲への悪影響がありません。

電気（C）火災にも適応
超低電導性薬剤と霧状放射ノズルにより、通電火災にも適応できます。

安全性が高い
純水に安全な湿潤剤を配合した中性薬剤ですので、人体に対する影響が非常に軽微です。

電子機器・精密機械・クリーンルーム等を保有する事業所
埃や塵、化学物質を嫌い、安全性を求める場所に推奨


●クリーンルーム


●コンピュータルーム


●コントロールルーム


●美術館

SW-4SUS型　SW-8SUS型

《快適環境》《大切な資源の有効活用》

静音・軽量ソリューション

静音ラック

静音ラックは，各種機器が発生する騒音を独自の消音機構により低減します．また，ツインタイプ大風量ファンを採用し，サーバ機器の発する熱を効率よく放熱します．
騒音問題と熱問題の解決に最適なラックです．

静音設計 ＋ 熱対策設計

騒音減衰量 最大 -15dB 実現！

静音と熱対策の両立

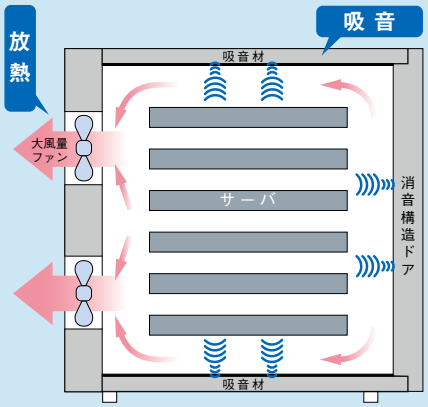

※イメージ図

騒音
熱の流れ

ビルのオフィスでは、床耐荷重の制限で、
サーバの実装台数が限られてしまう。
そんなお客様の悩みに、当社の《軽いラック》がおすすめ！

床耐荷重を考えると、サーバラックの自重が
軽ければ、実装できる機器台数も変わってきます。
当社ラックは、充分な強度を考慮しながらも
独自のアルミ成型材の採用と結合技術により
他社ラックに比べ、約30パーセントも軽量化。
お客様の大切な資源である実装スペースを
有効に活用できます。

他社ラック　miracel

●基本フレーム

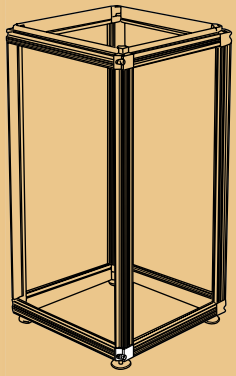

●コーナージョイント部

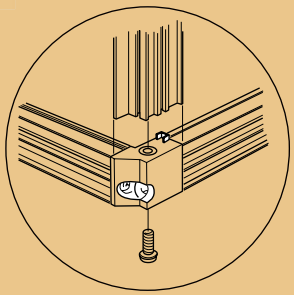

国際特許申請中

miracel
●ベーシックラック

19 INCH RACK
19 インチラック

miracel ＜ミラセル＞ラックは、アルミフレームとアルミダイカストの採用により、
部品点数の削減とそれによる組立の省力化を実現。
従来品に比べローコストで提供することができるアルミフレーム 19 インチラックです。

BASIC RACK SERIES

LAN RACK SERIES

SERVER RACK SERIES

ミラセル 19 インチラック 構成

BASIC RACK SERIES

ミラセル BASIC ラック・シリーズは、フロント、サイド、トップ、リアなどのカバーのない基本フレームのみのラックです。

・マシンルームなどセキュリティ完備されている設置環境に適したフレーム LAN ラック
・ローコストで放熱性に優れる

LAN RACK SERIES

ミラセル LAN ラック・シリーズは、基本フレームにフロント、サイド、トップ、リアなどのカバーを備えたラックです。

・配線スペースを広く設けておりネットワーク機器の収納に優れる
・ローコストで柔軟性のある LAN ラック
・特注ラックに対応しやすい構造

SERVER RACK SERIES

ミラセル SERVER ラック・シリーズは、LAN ラックに加え、さらに発熱処理対策などを施し、長期安定運用を計るラックです。

・あらゆるサーバの搭載が可能であり、放熱効果も考慮されたサーバラック
・オプションで、放熱性に優れる「84% 開口率」のハニカムパンチングドアも選択可能
・マシンルーム・データセンター・研究所等に最適

■品番について

14 桁の品番は原則として下記の意味付けになっています

（例） mbrra601060A00

1	大分類	製品シリーズを意味します	m：miracel
2	中分類	ラック名の種別やオプション品名の頭文字になっています	br：BASIC ラック la：LAN ラック sv：SERVER ラック
3	小分類	形状の略称です	ra：ラック
4	サイズ	W(幅)、H(高さ)、D(奥行き) の寸法を意味しています	601060：W600, H1000, D600
5	追番	形状による分類を意味しています	
6	塗装色	カラーを意味しています	0：標準カラー 1：ダークグレー 2：ホワイト

BASIC RACK

W 600

H 1000 1200 1400 1600 1800 2000 2200

D 600 700 800 900 1000

W 700

H 1000 1200 1400 1600 1800 2000 2200

D 600 700 800 900 1000

W 800

H 1600 1800 2000 2200

D 600 700 800 900 1000

LAN RACK

W 600

H 1000 1200 1400 1600 1800 2000 2200

D 600 700 800 900 1000

W 700

H 1000 1200 1400 1600 1800 2000 2200

D 600 700 800 900 1000

W 800

H 1600 1800 2000 2200

D 600 700 800 900 1000

SERVER RACK

W 600

H 1200 1400 1600 1800 2000 2200

D 900 1000 1100

W 700

H 1200 1400 1600 1800 2000 2200

D 900 1000 1100

ベーシックラック W600

19 INCH BASIC RACK

19 インチベーシックラックは設置環境の良いコンピュータ室等にローコストラックとしてご使用できます.

		名称	数量	備考
基本構成	1	基本フレーム	1	
	2	ダイカストコーナー	8	
	3	ダイカストベース	4	
	4	マウントフレーム（アルミ）	4	
	5	フレームナット EIA	2	前面
	6	サイドフレーム	2	

※詳細は外観図をご覧下さい.

W	H	H1	D	D1	D2	D3	D4	D5	D6	品　番	標準価格（円）	質量 kg
591	995.5	19U (852)	586	355	480	389.6	267.6	324.6	530	mbrra601060A00	118,000	19.2
			686	455	580	489.6	367.6	424.6	630	mbrra601070A00	124,000	20
			786	555	680	589.6	467.6	524.6	730	mbrra601080A00	130,000	20.7
			886	655	780	589.6	467.6	524.6	830	mbrra601090A00	136,000	21.5
			986	755	880	589.6	467.6	524.6	930	mbrra601010A00	139,000	22.2
	1195.5	23U (1052)	586	355	480	389.6	267.6	324.6	530	mbrra601260A00	119,000	21.3
			686	455	580	489.6	367.6	424.6	630	mbrra601270A00	125,000	22
			786	555	680	589.6	467.6	524.6	730	mbrra601280A00	131,000	22.8
			886	655	780	589.6	467.6	524.6	830	mbrra601290A00	137,000	23.5
			986	755	880	589.6	467.6	524.6	930	mbrra601210A00	140,000	24.3
	1395.5	28U (1252)	586	355	480	389.6	267.6	324.6	530	mbrra601460A00	120,000	23.3
			686	455	580	489.6	367.6	424.6	630	mbrra601470A00	126,000	24.1
			786	555	680	589.6	467.6	524.6	730	mbrra601480A00	132,000	24.8
			886	655	780	589.6	467.6	524.6	830	mbrra601490A00	138,000	25.6
			986	755	880	589.6	467.6	524.6	930	mbrra601410A00	141,000	26.3
	1595.5	32U (1452)	586	355	480	389.6	267.6	324.6	530	mbrra601660A00	121,000	25.4
			686	455	580	489.6	367.6	424.6	630	mbrra601670A00	127,000	26.1
			786	555	680	589.6	467.6	524.6	730	mbrra601680A00	133,000	26.9
			886	655	780	589.6	467.6	524.6	830	mbrra601690A00	139,000	27.6
			986	755	880	589.6	467.6	524.6	930	mbrra601610A00	142,000	28.4
	1795.5	37U (1652)	586	355	480	389.6	267.6	324.6	530	mbrra601860A00	127,000	27.4
			686	455	580	489.6	367.6	424.6	630	mbrra601870A00	133,000	28.2
			786	555	680	589.6	467.6	524.6	730	mbrra601880A00	139,000	28.9
			886	655	780	589.6	467.6	524.6	830	mbrra601890A00	145,000	29.7
			986	755	880	589.6	467.6	524.6	930	mbrra601810A00	148,000	30.4
	1995.5	41U (1852)	586	355	480	389.6	267.6	324.6	530	mbrra602060A00	133,000	29.5
			686	455	580	489.6	367.6	424.6	630	mbrra602070A00	139,000	30.2
			786	555	680	589.6	467.6	524.6	730	mbrra602080A00	145,000	31
			886	655	780	589.6	467.6	524.6	830	mbrra602090A00	151,000	31.7
			986	755	880	589.6	467.6	524.6	930	mbrra602010A00	154,000	32.4
	2195.5	46U (2052)	586	355	480	389.6	267.6	324.6	530	mbrra602260A00	140,000	31.5
			686	455	580	489.6	367.6	424.6	630	mbrra602270A00	146,000	32.3
			786	555	680	589.6	467.6	524.6	730	mbrra602280A00	152,000	33
			886	655	780	589.6	467.6	524.6	830	mbrra602290A00	158,000	33.8
			986	755	880	589.6	467.6	524.6	930	mbrra602210A00	161,000	34.5

単位：mm

● 外観図

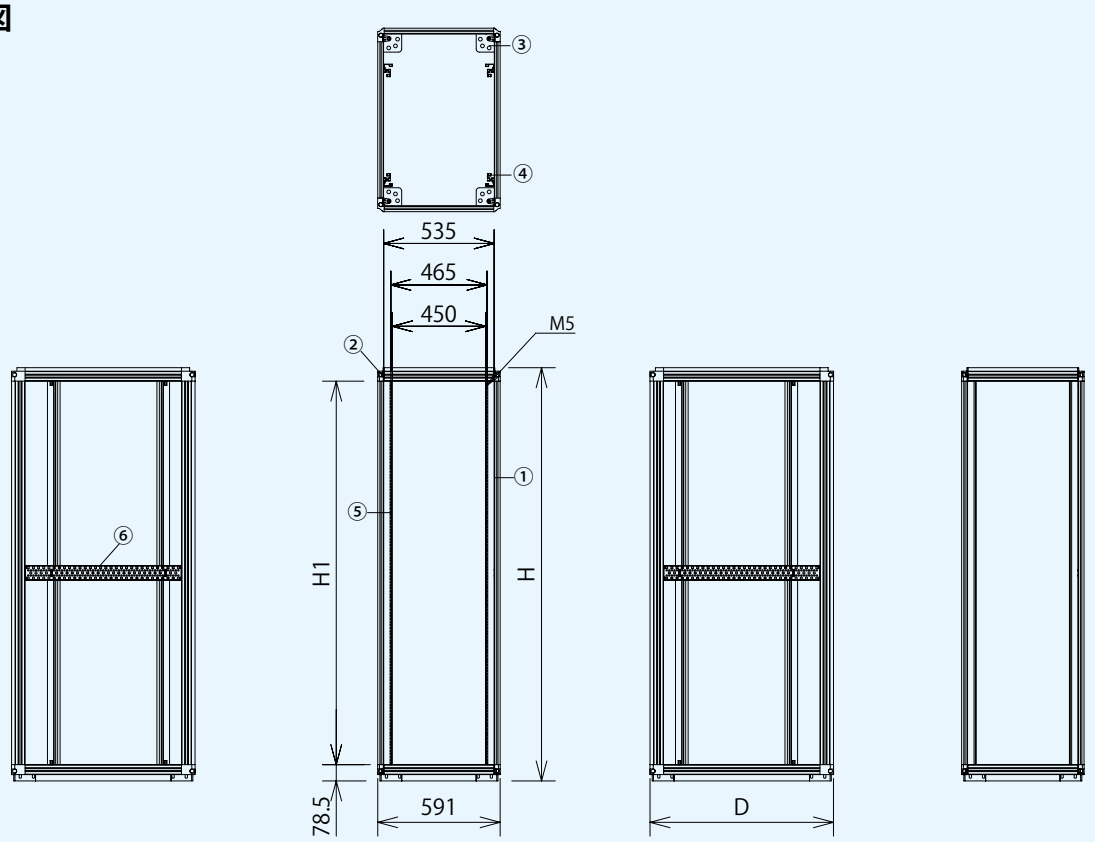
③
④
535
465
450
M5
②
①
⑤
⑥
H1
H
78.5
591
D

● 断面図

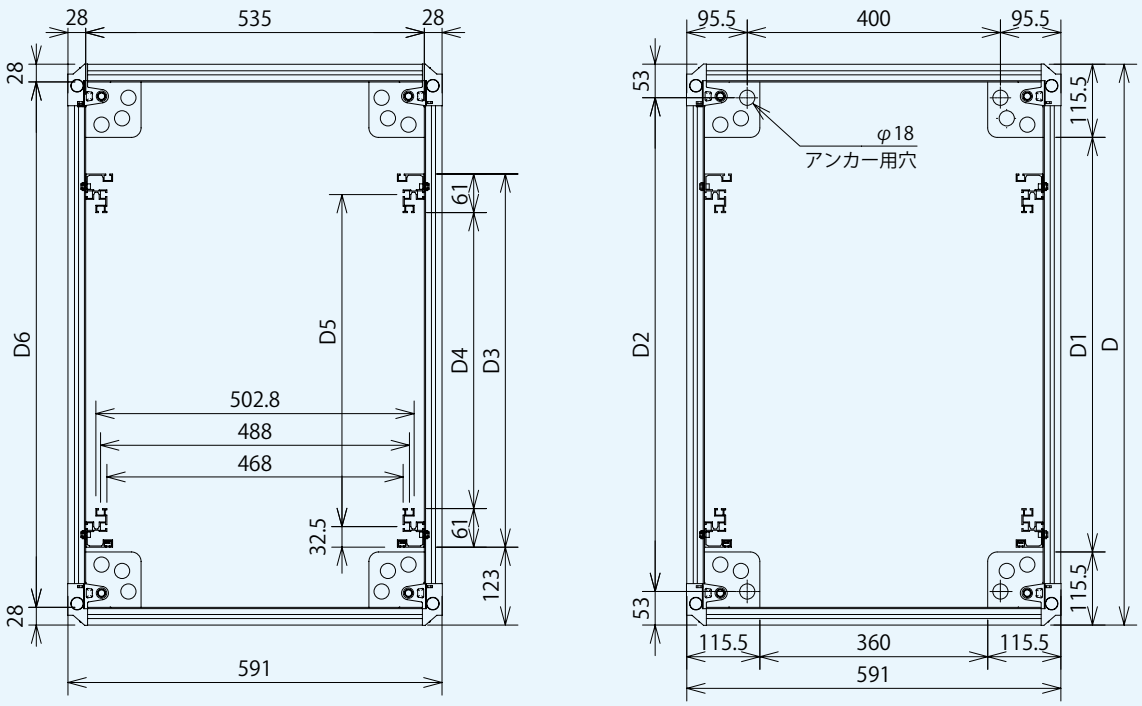
28
535
28
28
61
D6
D5
D4
D3
502.8
488
468
32.5
61
123
28
591
95.5
400
95.5
53
115.5
φ18
アンカー用穴
D2
D1
D
53
115.5
115.5
360
115.5
591

ベーシックラック W700

19 INCH BASIC RACK

19 インチベーシックラックは設置環境の良いコンピュータ室等にローコストラックとしてご使用できます.

		名称	数量	備考
基本構成	1	基本フレーム	1	
	2	ダイカストコーナー	8	
	3	ダイカストベース	4	
	4	マウントフレーム（アルミ）	4	
	5	フレームナット EIA	2	前面
	6	サイドフレーム	2	

※詳細は外観図をご覧下さい.

W	H	H1	D	D1	D2	D3	D4	D5	D6	D7	D8	品　番	標準価格（円）	質量 kg
691	995.5	19U(852)	586	355	480	389.6	267.6	324.6	253.6	395.2	530	mbrra701060A00	124,000	22.7
			686	455	580	489.6	367.6	424.6	353.6	495.2	630	mbrra701070A00	130,000	23.4
			786	555	680	589.6	467.6	524.6	453.6	595.2	730	mbrra701080A00	136,000	24.1
			886	655	780	589.6	467.6	524.6	453.6	595.2	830	mbrra701090A00	142,000	24.9
			986	755	880	589.6	467.6	524.6	453.6	595.2	930	mbrra701010A00	145,000	25.6
	1195.5	23U(1052)	586	355	480	389.6	267.6	324.6	253.6	395.2	530	mbrra701260A00	125,000	24.7
			686	455	580	489.6	367.6	424.6	353.6	495.2	630	mbrra701270A00	131,000	25.4
			786	555	680	589.6	467.6	524.6	453.6	595.2	730	mbrra701280A00	137,000	26.2
			886	655	780	589.6	467.6	524.6	453.6	595.2	830	mbrra701290A00	143,000	26.9
			986	755	880	589.6	467.6	524.6	453.6	595.2	930	mbrra701210A00	146,000	27.6
	1395.5	28U(1252)	586	355	480	389.6	267.6	324.6	253.6	395.2	530	mbrra701460A00	126,000	26.8
			686	455	580	489.6	367.6	424.6	353.6	495.2	630	mbrra701470A00	132,000	27.5
			786	555	680	589.6	467.6	524.6	453.6	595.2	730	mbrra701480A00	138,000	28.2
			886	655	780	589.6	467.6	524.6	453.6	595.2	830	mbrra701490A00	144,000	29
			986	755	880	589.6	467.6	524.6	453.6	595.2	930	mbrra701410A00	147,000	29.7
	1595.5	32U(1452)	586	355	480	389.6	267.6	324.6	253.6	395.2	530	mbrra701660A00	127,000	28.8
			686	455	580	489.6	367.6	424.6	353.6	495.2	630	mbrra701670A00	133,000	29.5
			786	555	680	589.6	467.6	524.6	453.6	595.2	730	mbrra701680A00	139,000	30.3
			886	655	780	589.6	467.6	524.6	453.6	595.2	830	mbrra701690A00	145,000	31
			986	755	880	589.6	467.6	524.6	453.6	595.2	930	mbrra701610A00	148,000	31.7
	1795.5	37U(1652)	586	355	480	389.6	267.6	324.6	253.6	395.2	530	mbrra701860A00	133,000	30.9
			686	455	580	489.6	367.6	424.6	353.6	495.2	630	mbrra701870A00	139,000	31.6
			786	555	680	589.6	467.6	524.6	453.6	595.2	730	mbrra701880A00	145,000	32.3
			886	655	780	589.6	467.6	524.6	453.6	595.2	830	mbrra701890A00	151,000	33
			986	755	880	589.6	467.6	524.6	453.6	595.2	930	mbrra701810A00	154,000	33.8
	1995.5	41U(1852)	586	355	480	389.6	267.6	324.6	253.6	395.2	530	mbrra702060A00	139,000	32.9
			686	455	580	489.6	367.6	424.6	353.6	495.2	630	mbrra702070A00	145,000	33.6
			786	555	680	589.6	467.6	524.6	453.6	595.2	730	mbrra702080A00	151,000	34.4
			886	655	780	589.6	467.6	524.6	453.6	595.2	830	mbrra702090A00	157,000	35.1
			986	755	880	589.6	467.6	524.6	453.6	595.2	930	mbrra702010A00	160,000	35.8
	2195.5	46U(2052)	586	355	480	389.6	267.6	324.6	253.6	395.2	530	mbrra702260A00	146,000	35
			686	455	580	489.6	367.6	424.6	353.6	495.2	630	mbrra702270A00	152,000	35.7
			786	555	680	589.6	467.6	524.6	453.6	595.2	730	mbrra702280A00	158,000	36.4
			886	655	780	589.6	467.6	524.6	453.6	595.2	830	mbrra702290A00	164,000	37.1
			986	755	880	589.6	467.6	524.6	453.6	595.2	930	mbrra702210A00	167,000	37.9

単位：mm

● 外観図

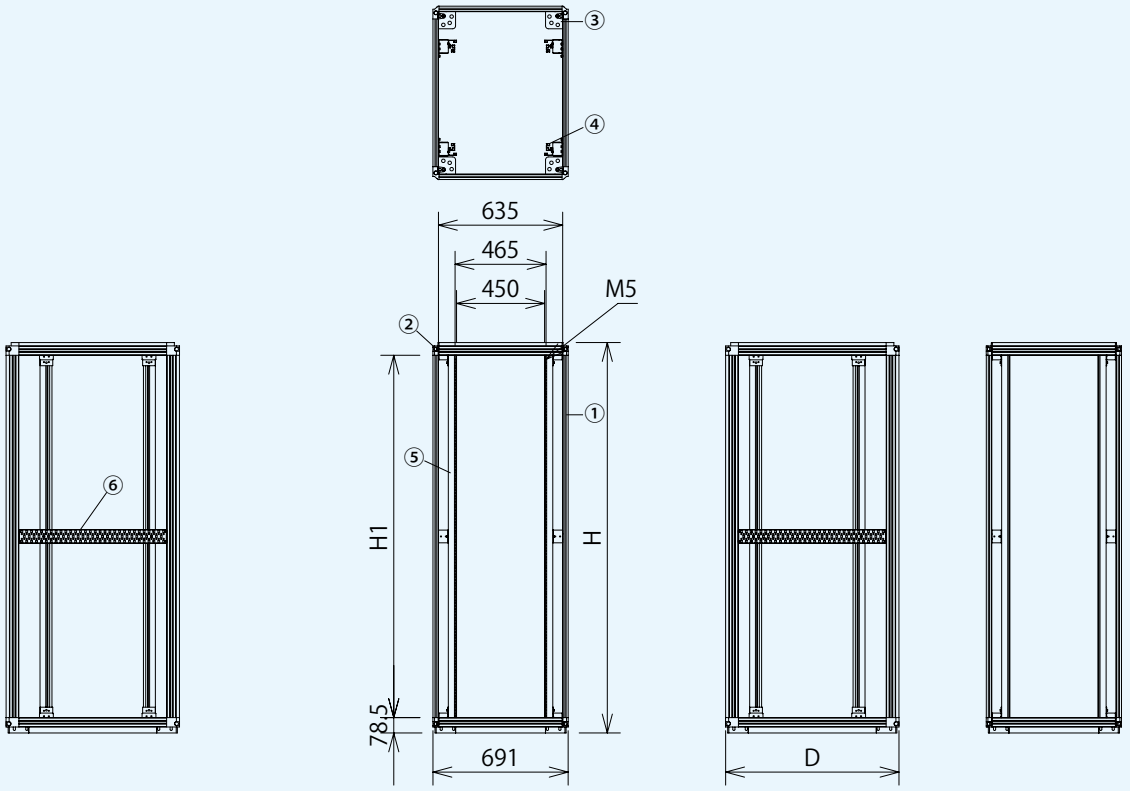
③
④
635
465
450
M5
②
①
⑤
⑥
H1
H
78.5
691
D

● 断面図

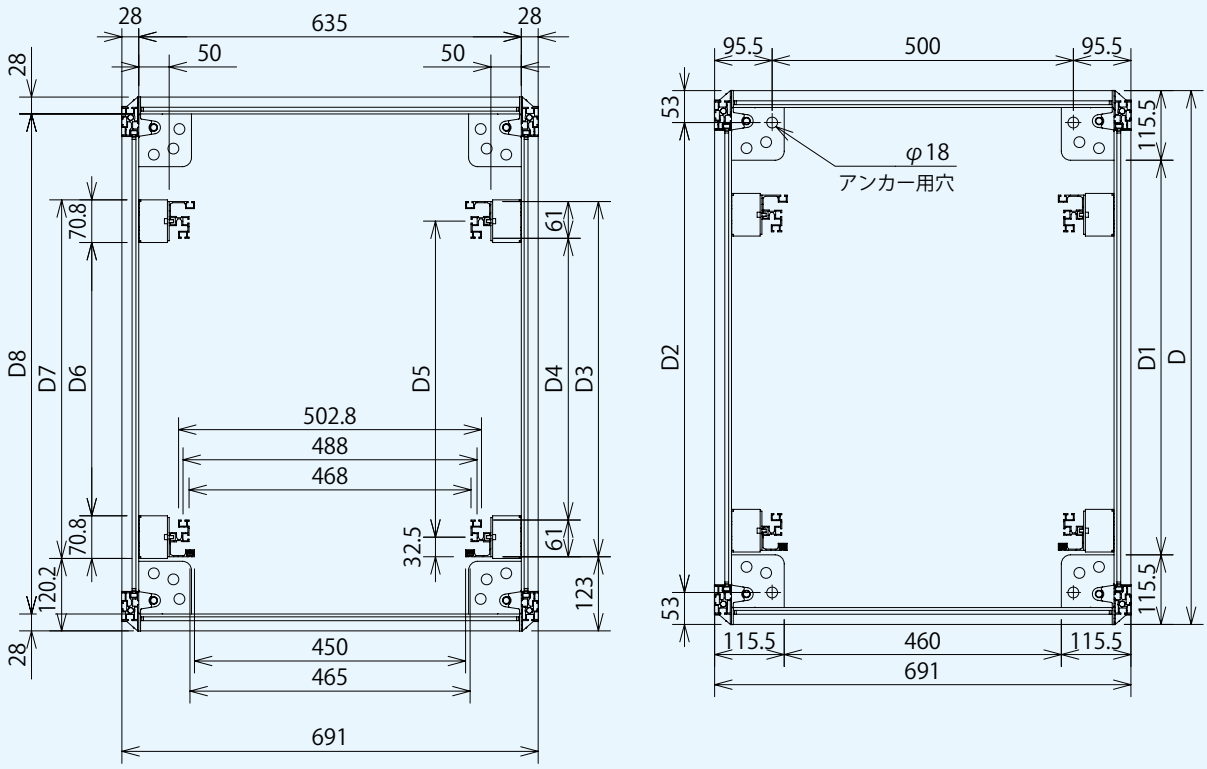
28
635
28
50
50
28
70.8
61
D8
D7
D6
D5
D4
D3
502.8
488
468
70.8
32.5
61
120.2
123
28
450
465
691
95.5
500
95.5
53
φ18
アンカー用穴
115.5
D2
D1
D
53
115.5
115.5
460
115.5
691

ベーシックラック W800

19 INCH BASIC RACK

19 インチベーシックラックは設置環境の良いコンピュータ室等にローコストラックとしてご使用できます.

		名称	数量	備考
基本構成	1	基本フレーム	1	
	2	ダイカストコーナー	8	
	3	ダイカストベース	4	
	4	マウントフレーム（アルミ）	4	
	5	フレームナット EIA	2	前面
	6	サイドフレーム	2	

※詳細は外観図をご覧下さい.

W	H	H1	D	D1	D2	D3	D4	D5	D6	D7	D8	品　番	標準価格（円）	質量 kg
791	1595.5	32U(1452)	586	355	480	389.6	267.6	324.6	253.6	395.2	530	mbrra801660A00	129,000	29.4
			686	455	580	489.6	367.6	424.6	353.6	495.2	630	mbrra801670A00	135,000	30.1
			786	555	680	589.6	467.6	524.6	453.6	595.2	730	mbrra801680A00	141,000	30.8
			886	655	780	589.6	467.6	524.6	453.6	595.2	830	mbrra801690A00	147,000	31.6
			986	755	880	589.6	467.6	524.6	453.6	595.2	930	mbrra801610A00	150,000	32.3
	1795.5	37U(1652)	586	355	480	389.6	267.6	324.6	253.6	395.2	530	mbrra801860A00	135,000	31.4
			686	455	580	489.6	367.6	424.6	353.6	495.2	630	mbrra801870A00	141,000	32.1
			786	555	680	589.6	467.6	524.6	453.6	595.2	730	mbrra801880A00	147,000	32.9
			886	655	780	589.6	467.6	524.6	453.6	595.2	830	mbrra801890A00	153,000	33.6
			986	755	880	589.6	467.6	524.6	453.6	595.2	930	mbrra801810A00	156,000	34.3
	1995.5	41U(1852)	586	355	480	389.6	267.6	324.6	253.6	395.2	530	mbrra802060A00	141,000	33.5
			686	455	580	489.6	367.6	424.6	353.6	495.2	630	mbrra802070A00	147,000	34.2
			786	555	680	589.6	467.6	524.6	453.6	595.2	730	mbrra802080A00	153,000	34.9
			886	655	780	589.6	467.6	524.6	453.6	595.2	830	mbrra802090A00	160,000	35.7
			986	755	880	589.6	467.6	524.6	453.6	595.2	930	mbrra802010A00	162,000	36.4
	2195.5	46U(2052)	586	355	480	389.6	267.6	324.6	253.6	395.2	530	mbrra802260A00	148,000	35.5
			686	455	580	489.6	367.6	424.6	353.6	495.2	630	mbrra802270A00	154,000	36.2
			786	555	680	589.6	467.6	524.6	453.6	595.2	730	mbrra802280A00	160,000	37.0
			886	655	780	589.6	467.6	524.6	453.6	595.2	830	mbrra802290A00	166,000	37.7
			986	755	880	589.6	467.6	524.6	453.6	595.2	930	mbrra802210A00	169,000	38.4

単位：mm

● 外観図

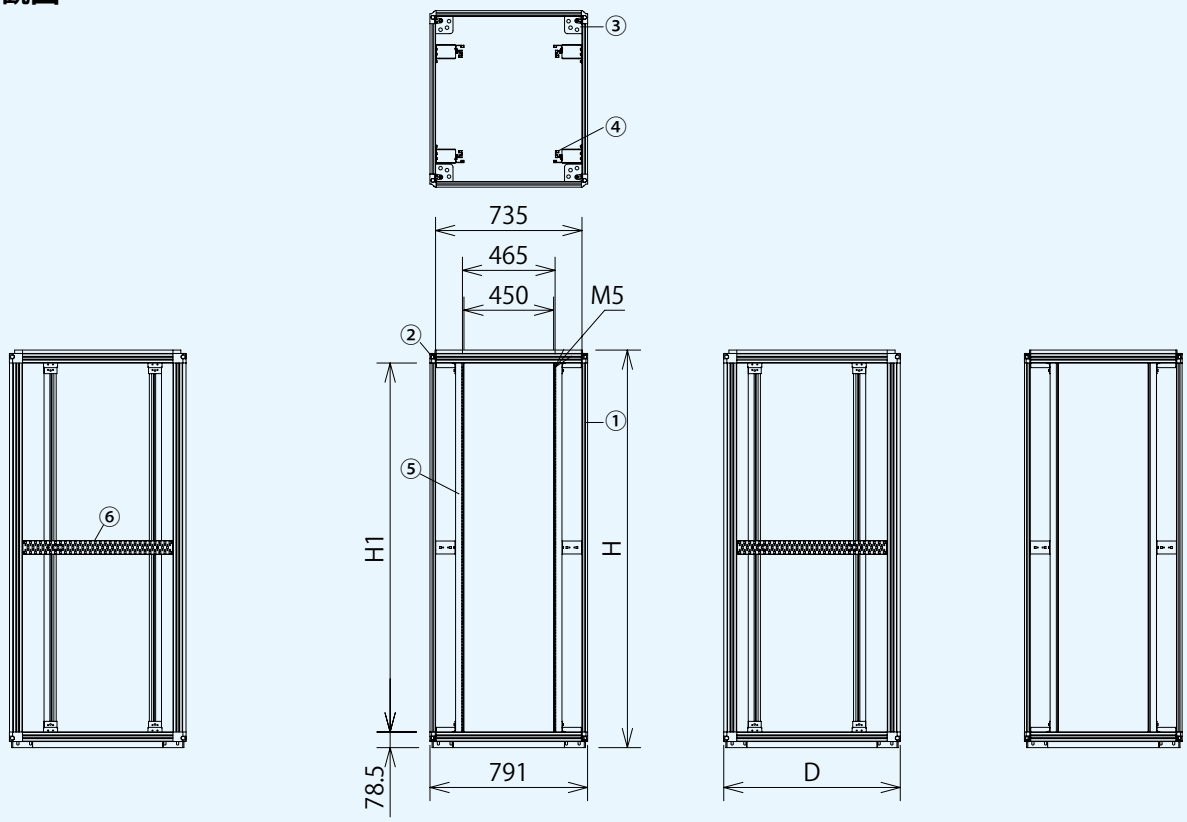
③
④
735
465
450
M5
②
①
⑤
⑥
H1
H
78.5
791
D

● 断面図

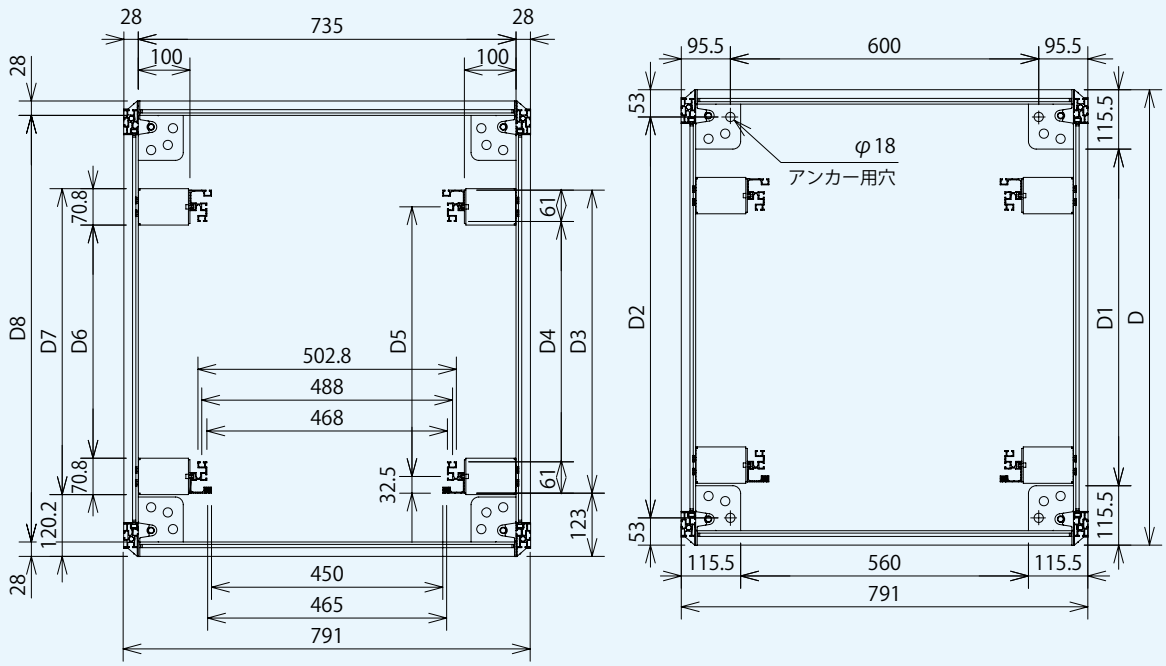
28
735
28
100
100
28
70.8
61
D8
D7
D6
D5
D4
D3
502.8
488
468
70.8
32.5
61
120.2
123
28
450
465
791
95.5
600
95.5
53
115.5
φ18
アンカー用穴
D2
D1
D
53
115.5
115.5
560
115.5
791

LAN ラック W600

19 INCH LAN RACK

miracel LAN ラックシリーズは
LAN 周辺機器実装に最適なラックです.

		名称	数量	備考
基本構成	1	基本フレーム	1	
	2	ダイカストコーナー	8	
	3	ダイカストベース	4	
	4	マウントフレーム（アルミ）	4	
	5	フレームナット EIA	2	前面
	6	トップカバー	1	
	7	サイドカバー	2	
	8	リヤカバー	1	
	9	スモークアクリルドア	1	
	10	サイドフレーム	2	

※詳細は外観図をご覧下さい.

W	H	H1	D	D1	D2	D3	D4	D5	D6	品　番	標準価格（円）	質量 kg
600	1000	19U(852)	600	355	480	389.6	267.6	324.6	530	mlara601060A00	192,400	46.5
			700	455	580	489.6	367.6	424.6	630	mlara601070A00	196,800	49.6
			800	555	680	589.6	467.6	524.6	730	mlara601080A00	221,200	52.7
			900	655	780	589.6	467.6	524.6	830	mlara601090A00	226,600	55.8
			1000	755	880	589.6	467.6	524.6	930	mlara601010A00	241,600	58.9
	1200	23U(1052)	600	355	480	389.6	267.6	324.6	530	mlara601260A00	207,400	52.6
			700	455	580	489.6	367.6	424.6	630	mlara601270A00	211,800	56.1
			800	555	680	589.6	467.6	524.6	730	mlara601280A00	236,200	59.5
			900	655	780	589.6	467.6	524.6	830	mlara601290A00	241,600	62.9
			1000	755	880	589.6	467.6	524.6	930	mlara601210A00	256,600	66.3
	1400	28U(1252)	600	355	480	389.6	267.6	324.6	530	mlara601460A00	222,400	58.7
			700	455	580	489.6	367.6	424.6	630	mlara601470A00	226,800	62.5
			800	555	680	589.6	467.6	524.6	730	mlara601480A00	251,200	66.2
			900	655	780	589.6	467.6	524.6	830	mlara601490A00	256,600	70.0
			1000	755	880	589.6	467.6	524.6	930	mlara601410A00	271,600	73.7
	1600	32U(1452)	600	355	480	389.6	267.6	324.6	530	mlara601660A00	237,400	64.9
			700	455	580	489.6	367.6	424.6	630	mlara601670A00	241,800	69.0
			800	555	680	589.6	467.6	524.6	730	mlara601680A00	266,200	73.0
			900	655	780	589.6	467.6	524.6	830	mlara601690A00	271,600	77.1
			1000	755	880	589.6	467.6	524.6	930	mlara601610A00	286,600	81.1
	1800	37U(1652)	600	355	480	389.6	267.6	324.6	530	mlara601860A00	255,400	71.0
			700	455	580	489.6	367.6	424.6	630	mlara601870A00	260,800	75.4
			800	555	680	589.6	467.6	524.6	730	mlara601880A00	285,200	79.8
			900	655	780	589.6	467.6	524.6	830	mlara601890A00	291,000	84.2
			1000	755	880	589.6	467.6	524.6	930	mlara601810A00	306,000	88.5
	2000	41U(1852)	600	355	480	389.6	267.6	324.6	530	mlara602060A00	270,400	77.1
			700	455	580	489.6	367.6	424.6	630	mlara602070A00	284,800	81.9
			800	555	680	589.6	467.6	524.6	730	mlara602080A00	300,200	86.5
			900	655	780	589.6	467.6	524.6	830	mlara602090A00	306,300	91.2
			1000	755	880	589.6	467.6	524.6	930	mlara602010A00	321,300	96.0
	2200	46U(2052)	600	355	480	389.6	267.6	324.6	530	mlara602260A00	287,400	83.2
			700	455	580	489.6	367.6	424.6	630	mlara602270A00	301,800	88.3
			800	555	680	589.6	467.6	524.6	730	mlara602280A00	318,200	93.3
			900	655	780	589.6	467.6	524.6	830	mlara602290A00	324,600	98.3
			1000	755	880	589.6	467.6	524.6	930	mlara602210A00	339,600	103.4

単位：mm

● 外観図

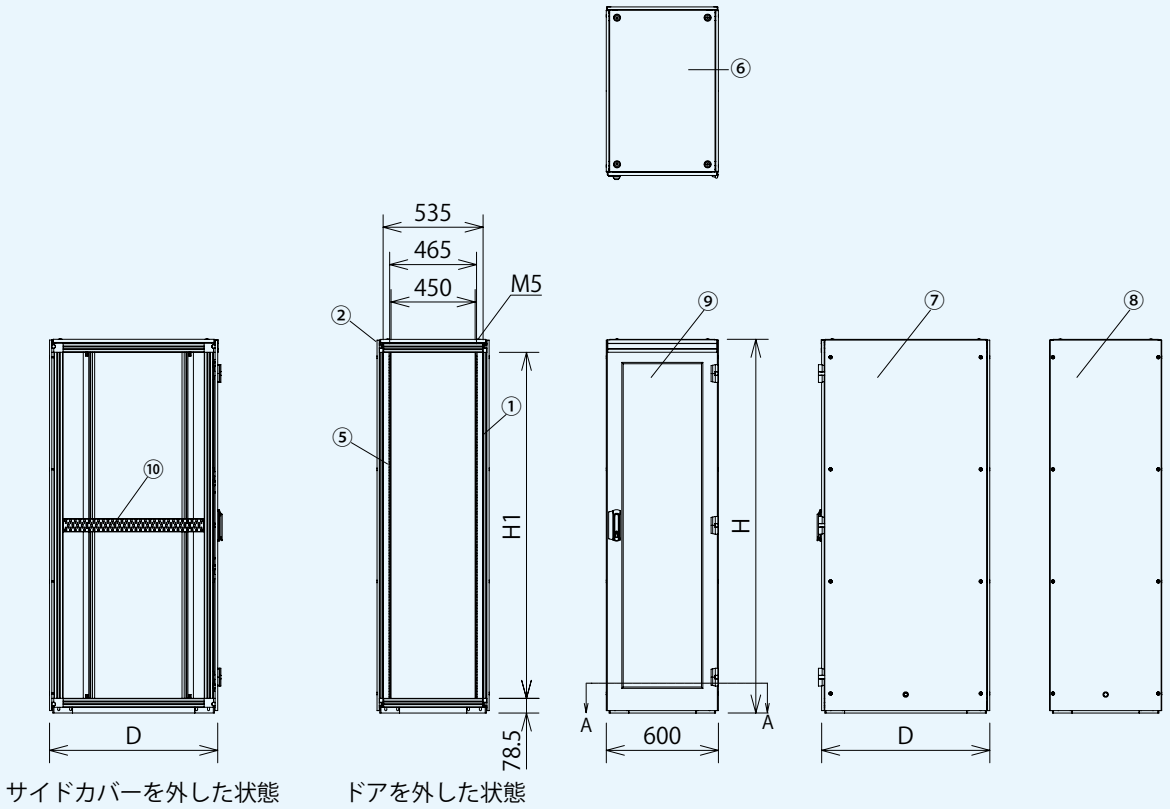
⑥
535
465
450
M5
②
⑨
⑦
⑧
①
⑤
⑩
H1
H
A
A
D
600
D
78.5
サイドカバーを外した状態
ドアを外した状態

● 断面図

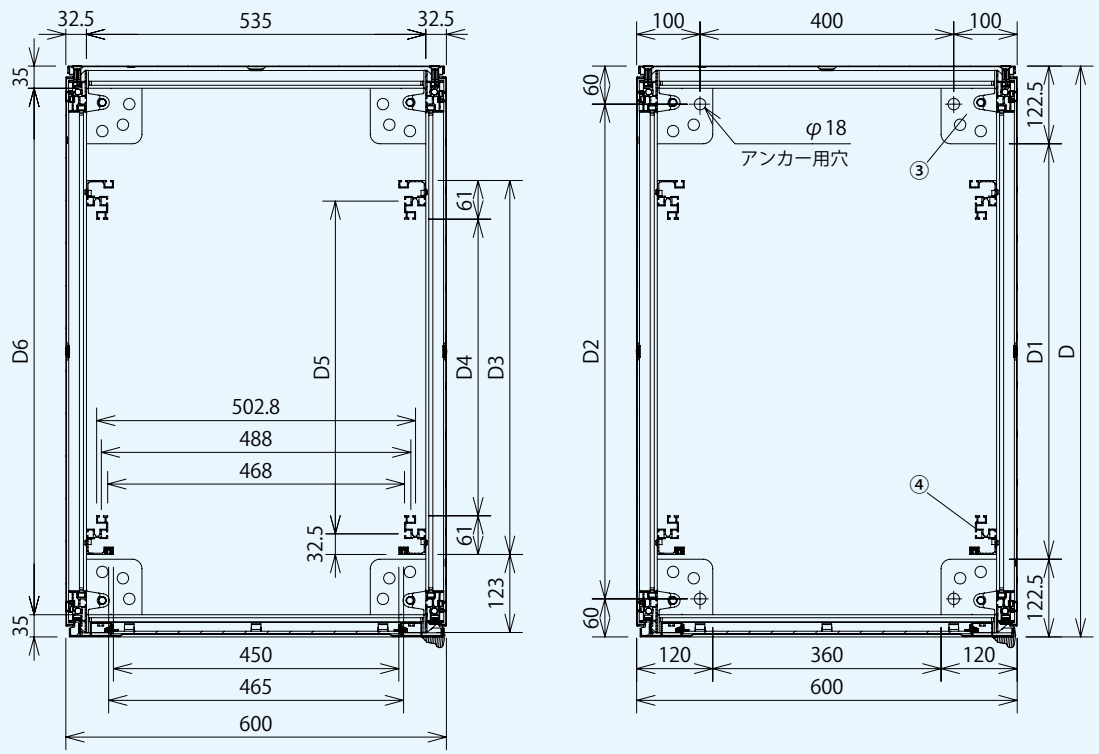
32.5
535
32.5
35
61
D6
D5
D4
D3
502.8
488
468
32.5
61
123
35
450
465
600
100
400
100
60
122.5
φ18
アンカー用穴
③
D2
D1
D
④
60
122.5
120
360
120
600

LAN ラック W700

19 INCH LAN RACK

miracel LAN ラックシリーズは
LAN 周辺機器実装に最適なラックです.

		名称	数量	備考
基本構成	1	基本フレーム	1	
	2	ダイカストコーナー	8	
	3	ダイカストベース	4	
	4	マウントフレーム（アルミ）	4	
	5	フレームナット EIA	2	前面
	6	トップカバー	1	
	7	サイドカバー	2	
	8	リヤカバー	1	
	9	スモークアクリルドア	1	
	10	サイドフレーム	2	

※詳細は外観図をご覧下さい.

W	H	H1	D	D1	D2	D3	D4	D5	D6	D7	D8	品　番	標準価格（円）	質量 kg
700	1000	19U (852)	600	355	480	389.6	267.6	324.6	253.6	395.2	530	mlara701060A00	206,700	51.7
			700	455	580	489.6	367.6	424.6	353.6	495.2	630	mlara701070A00	213,000	55.0
			800	555	680	589.6	467.6	524.6	453.6	595.2	730	mlara701080A00	228,200	58.1
			900	655	780	589.6	467.6	524.6	453.6	595.2	830	mlara701090A00	233,700	61.4
			1000	755	880	589.6	467.6	524.6	453.6	595.2	930	mlara701010A00	248,700	64.6
	1200	23U (1052)	600	355	480	389.6	267.6	324.6	253.6	395.2	530	mlara701260A00	221,700	58.2
			700	455	580	489.6	367.6	424.6	353.6	495.2	630	mlara701270A00	228,000	61.8
			800	555	680	589.6	467.6	524.6	453.6	595.2	730	mlara701280A00	243,200	65.3
			900	655	780	589.6	467.6	524.6	453.6	595.2	830	mlara701290A00	248,700	68.9
			1000	755	880	589.6	467.6	524.6	453.6	595.2	930	mlara701210A00	263,700	72.4
	1400	28U (1252)	600	355	480	389.6	267.6	324.6	253.6	395.2	530	mlara701460A00	236,700	64.8
			700	455	580	489.6	367.6	424.6	353.6	495.2	630	mlara701470A00	243,000	68.7
			800	555	680	589.6	467.6	524.6	453.6	595.2	730	mlara701480A00	258,200	72.5
			900	655	780	589.6	467.6	524.6	453.6	595.2	830	mlara701490A00	263,700	76.4
			1000	755	880	589.6	467.6	524.6	453.6	595.2	930	mlara701410A00	278,700	80.2
	1600	32U (1452)	600	355	480	389.6	267.6	324.6	253.6	395.2	530	mlara701660A00	251,700	71.3
			700	455	580	489.6	367.6	424.6	353.6	495.2	630	mlara701670A00	258,000	75.5
			800	555	680	589.6	467.6	524.6	453.6	595.2	730	mlara701680A00	273,200	79.7
			900	655	780	589.6	467.6	524.6	453.6	595.2	830	mlara701690A00	278,700	83.8
			1000	755	880	589.6	467.6	524.6	453.6	595.2	930	mlara701610A00	293,700	88.0
	1800	37U (1652)	600	355	480	389.6	267.6	324.6	253.6	395.2	530	mlara701860A00	271,700	77.8
			700	455	580	489.6	367.6	424.6	353.6	495.2	630	mlara701870A00	278,000	82.3
			800	555	680	589.6	467.6	524.6	453.6	595.2	730	mlara701880A00	293,200	86.8
			900	655	780	589.6	467.6	524.6	453.6	595.2	830	mlara701890A00	299,000	91.3
			1000	755	880	589.6	467.6	524.6	453.6	595.2	930	mlara701810A00	314,000	95.8
	2000	41U (1852)	600	355	480	389.6	267.6	324.6	253.6	395.2	530	mlara702060A00	287,700	84.4
			700	455	580	489.6	367.6	424.6	353.6	495.2	630	mlara702070A00	304,000	89.2
			800	555	680	589.6	467.6	524.6	453.6	595.2	730	mlara702080A00	320,200	94.0
			900	655	780	589.6	467.6	524.6	453.6	595.2	830	mlara702090A00	326,600	98.8
			1000	755	880	589.6	467.6	524.6	453.6	595.2	930	mlara702010A00	341,600	103.7
	2200	46U (2052)	600	355	480	389.6	267.6	324.6	253.6	395.2	530	mlara702260A00	304,700	90.9
			700	455	580	489.6	367.6	424.6	353.6	495.2	630	mlara702270A00	321,000	96.1
			800	555	680	589.6	467.6	524.6	453.6	595.2	730	mlara702280A00	336,200	101.2
			900	655	780	589.6	467.6	524.6	453.6	595.2	830	mlara702290A00	343,000	106.3
			1000	755	880	589.6	467.6	524.6	453.6	595.2	930	mlara702210A00	358,000	111.5

単位：mm

● 外観図

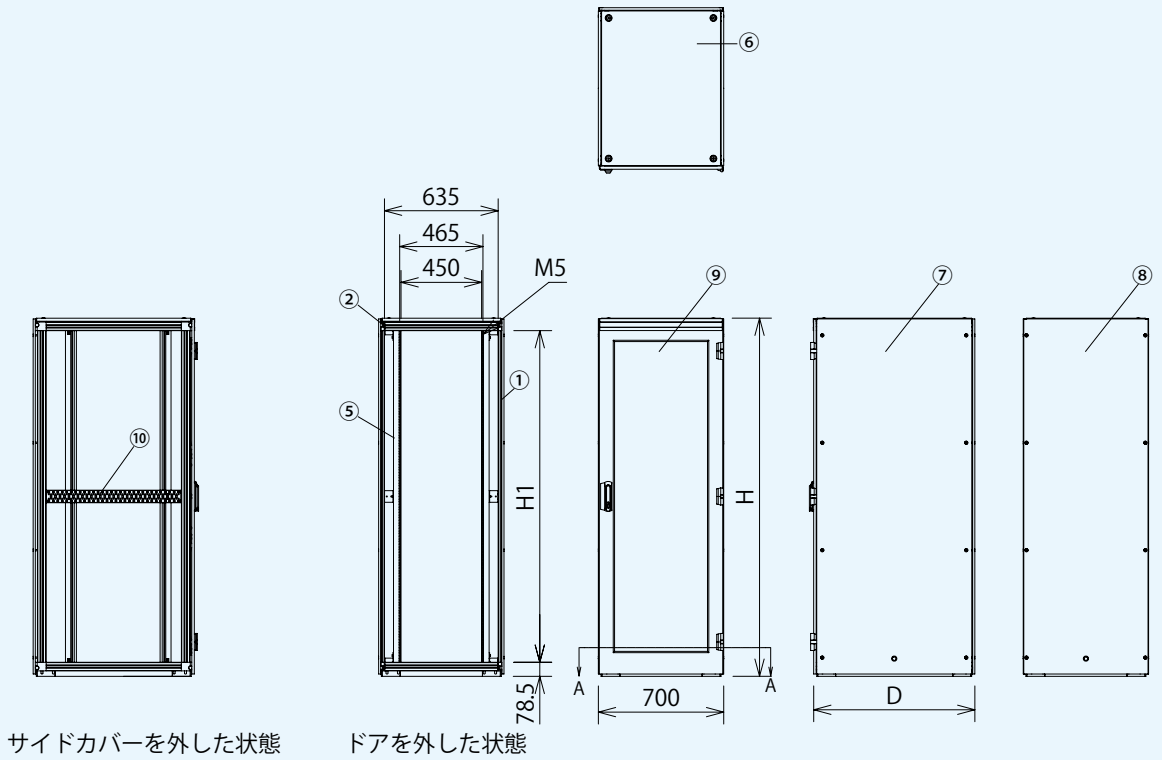
⑥
635
465
450
M5
②
⑨
⑦
⑧
①
⑤
⑩
H1
H
78.5
A
700
A
D
サイドカバーを外した状態
ドアを外した状態

● 断面図

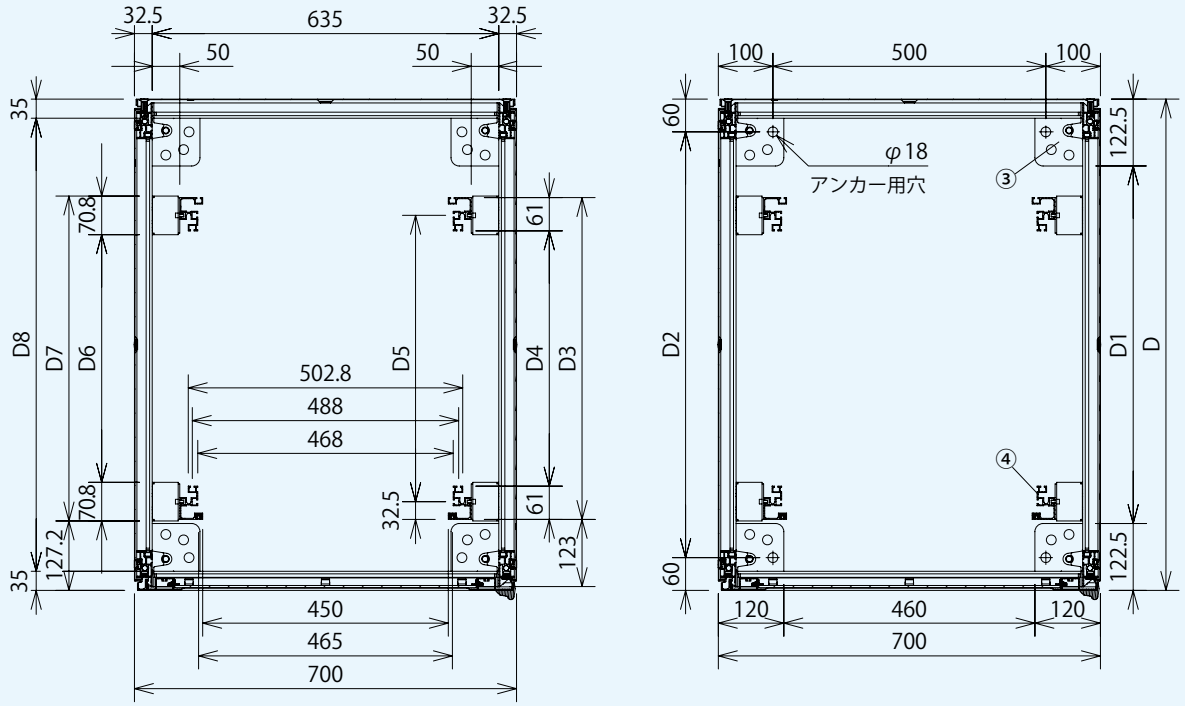
32.5
635
32.5
50
50
35
70.8
61
D8
D7
D6
D5
D4
D3
502.8
488
468
32.5
61
70.8
127.2
123
35
450
465
700
100
500
100
60
φ18
アンカー用穴
③
122.5
D2
D1
D
④
60
122.5
120
460
120
700

LAN ラック W800

19 INCH LAN RACK

miracel LAN ラックシリーズは
LAN 周辺機器実装に最適なラックです.

		名称	数量	備考
基本構成	1	基本フレーム	1	
	2	ダイカストコーナー	8	
	3	ダイカストベース	4	
	4	マウントフレーム（アルミ）	4	
	5	フレームナット EIA	2	前面
	6	トップカバー	1	
	7	サイドカバー	2	
	8	リヤカバー	1	
	9	スモークアクリルドア	1	
	10	サイドフレーム	2	

※詳細は外観図をご覧下さい.

W	H	H1	D	D1	D2	D3	D4	D5	D6	D7	D8	品　番	標準価格（円）	質量 kg
800	1600	32U(1452)	600	355	480	389.6	267.6	324.6	253.6	395.2	530	mlara801660A00	269,100	74.9
			700	455	580	489.6	367.6	424.6	353.6	495.2	630	mlara801670A00	274,300	79.3
			800	555	680	589.6	467.6	524.6	453.6	595.2	730	mlara801680A00	279,500	83.5
			900	655	780	589.6	467.6	524.6	453.6	595.2	830	mlara801690A00	285,000	87.8
			1000	755	880	589.6	467.6	524.6	453.6	595.2	930	mlara801610A00	300,000	92.1
	1800	37U(1652)	600	355	480	389.6	267.6	324.6	253.6	395.2	530	mlara801860A00	289,100	81.6
			700	455	580	489.6	367.6	424.6	353.6	495.2	630	mlara801870A00	295,300	86.2
			800	555	680	589.6	467.6	524.6	453.6	595.2	730	mlara801880A00	301,500	90.8
			900	655	780	589.6	467.6	524.6	453.6	595.2	830	mlara801890A00	307,600	95.4
			1000	755	880	589.6	467.6	524.6	453.6	595.2	930	mlara801810A00	322,600	100.1
	2000	41U(1852)	600	355	480	389.6	267.6	324.6	253.6	395.2	530	mlara802060A00	305,100	88.2
			700	455	580	489.6	367.6	424.6	353.6	495.2	630	mlara802070A00	323,300	93.2
			800	555	680	589.6	467.6	524.6	453.6	595.2	730	mlara802080A00	340,500	98.1
			900	655	780	589.6	467.6	524.6	453.6	595.2	830	mlara802090A00	347,400	103.1
			1000	755	880	589.6	467.6	524.6	453.6	595.2	930	mlara802010A00	362,400	108.0
	2200	46U(2052)	600	355	480	389.6	267.6	324.6	253.6	395.2	530	mlara802260A00	322,100	94.8
			700	455	580	489.6	367.6	424.6	353.6	495.2	630	mlara802270A00	340,300	100.2
			800	555	680	589.6	467.6	524.6	453.6	595.2	730	mlara802280A00	357,500	105.4
			900	655	780	589.6	467.6	524.6	453.6	595.2	830	mlara802290A00	364,600	110.7
			1000	755	880	589.6	467.6	524.6	453.6	595.2	930	mlara802210A00	379,600	115.9

単位：mm

● 外観図

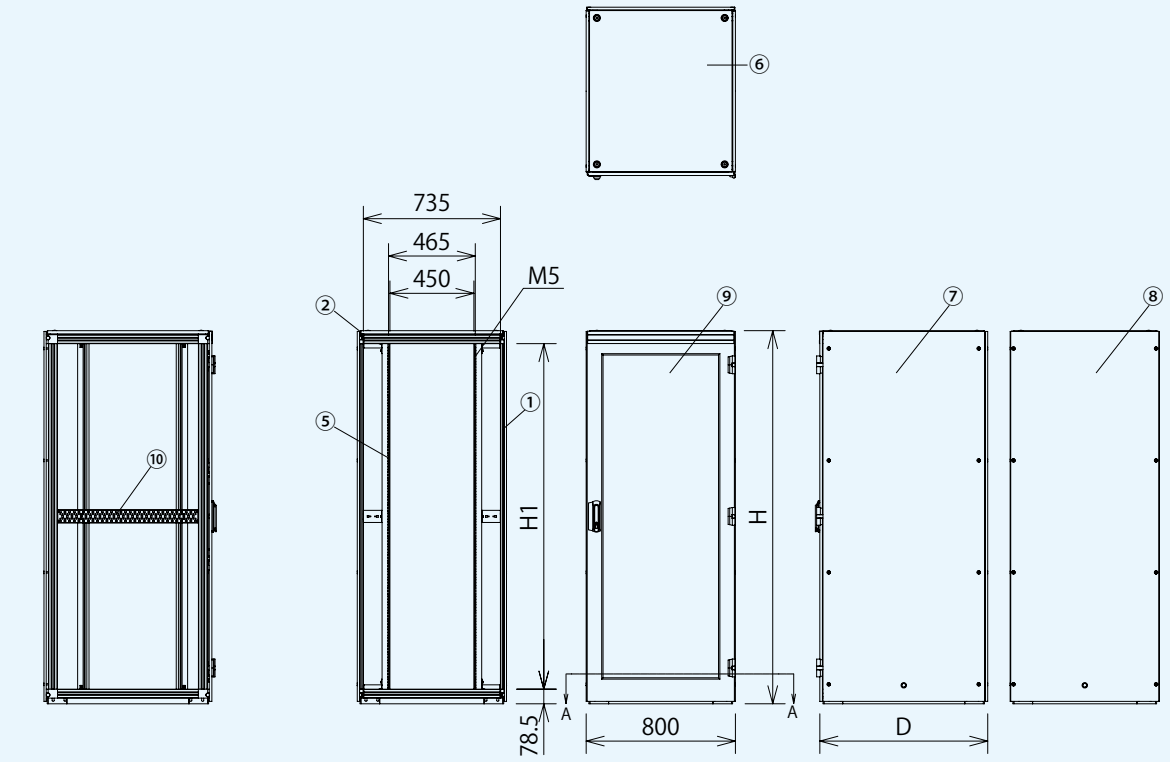

サイドカバーを外した状態　　ドアを外した状態

● 断面図

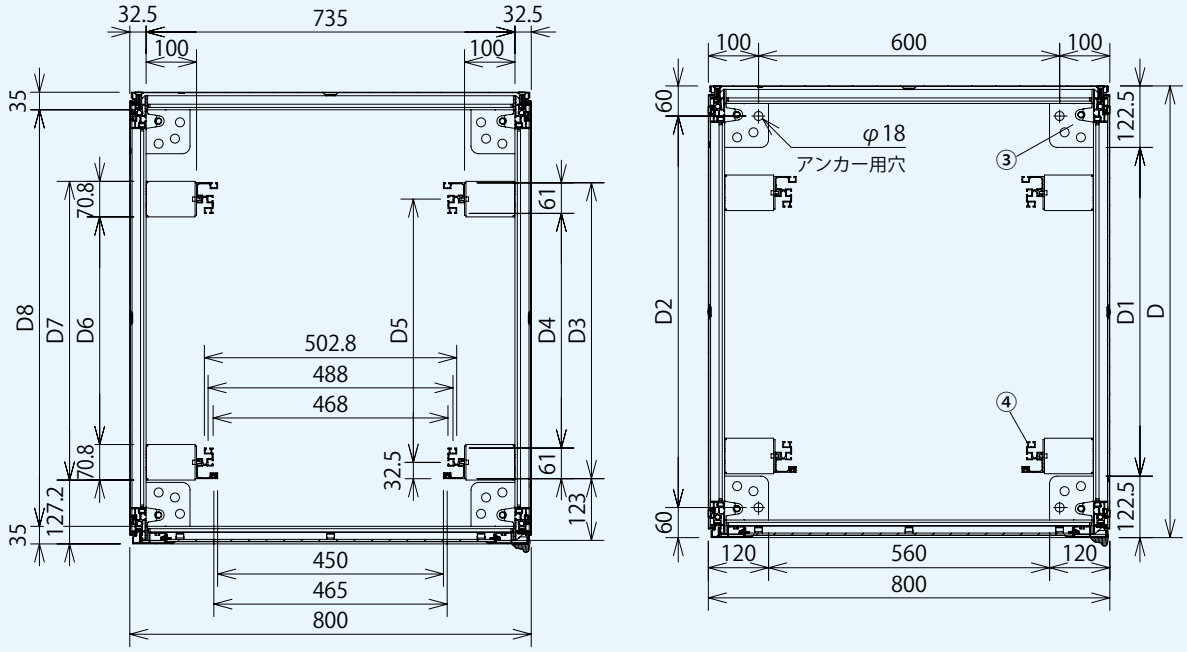

SERVER ラック W600

19 INCH SERVER RACK

miracel SERVER ラックは,
サーバ機器の搭載に最適なラックです.

		名称	数量	備考
基本構成	1	基本フレーム	1	
	2	ダイカストコーナー	8	
	3	ダイカストベース	4	
	4	マウントフレーム（スチール）	4	EIA ケージナット仕様
	5	トップカバー	1	
	6	サイドカバー	2	
	7	パンチングリヤドア	1	
	8	パンチングフロントドア	1	
	9	サイドフレーム	2	

※詳細は外観図をご覧下さい.

W	H	H1	D	D1	D2	D3	D4	D5	D6	品　番	標準価格（円）	質量 kg
600	1200	23U(1052)	900	655	780	740	544	586	830	msvra601290A00	266,000	66.3
			1000	755	880				930	msvra601210A00	281,000	69.8
			1100	855	980				1030	msvra601211A00	296,000	73.2
	1400	28U(1252)	900	655	780	740	544	586	830	msvra601490A00	281,300	73.6
			1000	755	880				930	msvra601410A00	296,300	77.4
			1100	855	980				1030	msvra601411A00	311,300	81.1
	1600	32U(1452)	900	655	780	740	544	586	830	msvra601690A00	296,600	80.9
			1000	755	880				930	msvra601610A00	311,600	85.0
			1100	855	980				1030	msvra601611A00	326,600	89.0
	1800	37U(1652)	900	655	780	740	544	586	830	msvra601890A00	316,000	88.2
			1000	755	880				930	msvra601810A00	331,000	92.6
			1100	855	980				1030	msvra601811A00	346,000	97.0
	2000	41U(1852)	900	655	780	740	544	586	830	msvra602090A00	331,300	95.5
			1000	755	880				930	msvra602010A00	346,300	100.2
			1100	855	980				1030	msvra602011A00	361,300	104.9
	2200	46U(2052)	900	655	780	740	544	586	830	msvra602290A00	349,600	103.5
			1000	755	880				930	msvra602210A00	364,600	108.5
			1100	855	980				1030	msvra602211A00	379,600	113.5

高開口率 ＜ハニカムパンチング・ラック＞ 最大開口率 84%（従来比 30%アップ）

W	H	H1	D	D1	D2	D3	D4	D5	D6	品　番	開口率 %	標準価格（円）	質量 kg
600	2000	41U(1852)	900	655	780	740	544	586	830	msvhp602090A00	78	351,300	93.1
			1000	755	880				930	msvhp602010A00	78	366,300	97.8
			1100	855	980				1030	msvhp602011A00	78	381,300	102.5
	2200	46U(2052)	900	655	780	740	544	586	830	msvhp602290A00	78	369,600	100.7
			1000	755	880				930	msvhp602210A00	78	384,600	105.7
			1100	855	980				1030	msvhp602211A00	78	399,600	110.7

※ D1100 用オプションについては, お問合せ下さい.

単位：mm

● 外観図

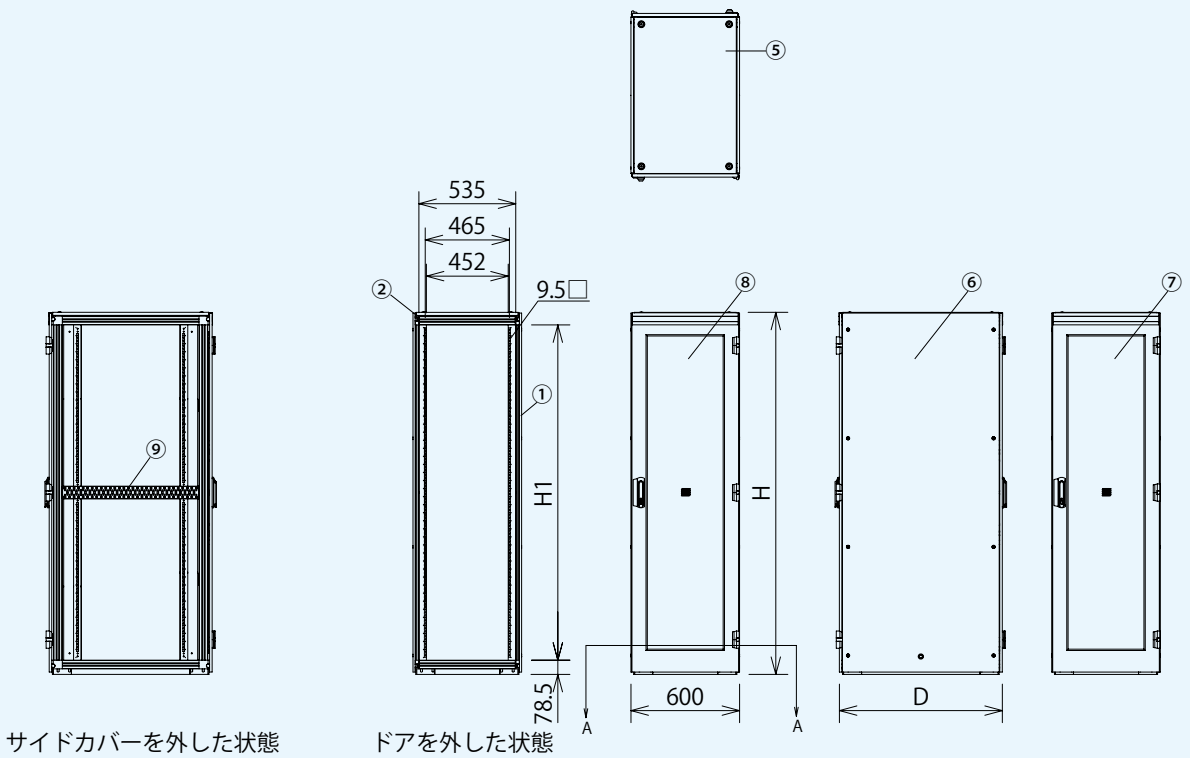
⑤
535
465
452
9.5□
②
⑧
⑥
⑦
①
⑨
H1
H
78.5
600
D
A
A
サイドカバーを外した状態
ドアを外した状態

● 断面図

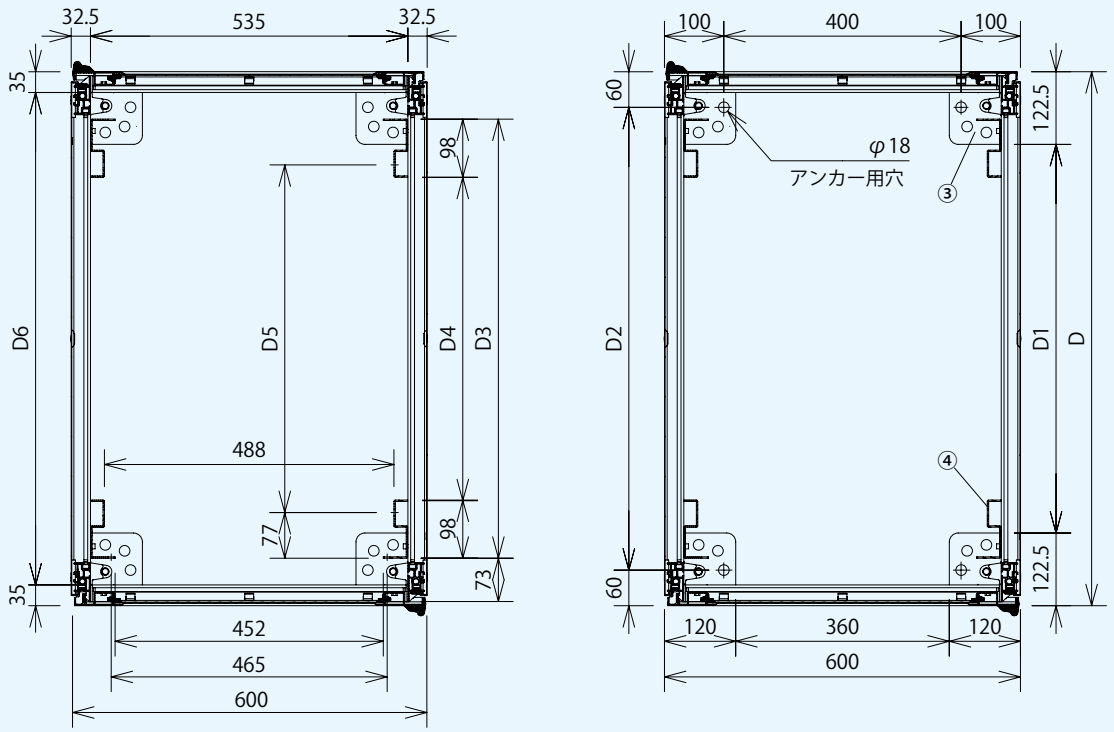
32.5
535
32.5
35
98
D6
D5
D4
D3
488
77
98
73
35
452
465
600
100
400
100
60
122.5
φ18
アンカー用穴
③
D2
D1
D
④
60
122.5
120
360
120
600

SERVER ラック W700

19 INCH SERVER RACK

miracel SERVER ラックは,
サーバ機器の搭載に最適なラックです.

		名称	数量	備考
基本構成	1	基本フレーム	1	
	2	ダイカストコーナー	8	
	3	ダイカストベース	4	
	4	マウントフレーム（スチール）	4	EIA ケージナット仕様
	5	トップカバー	1	
	6	サイドカバー	2	
	7	パンチングリヤドア	1	
	8	パンチングフロントドア	1	
	9	サイドフレーム	2	

※詳細は外観図をご覧下さい.

W	H	H1	D	D1	D2	D3	D4	D5	D6	D7	D8	品　番	標準価格（円）	質量 kg
700	1200	23U(1052)	900	655	780	740	544	586	604.2	745.8	830	msvra701290A00	270,900	70.8
			1000	755	880						930	msvra701210A00	285,900	74.3
			1100	855	980						1030	msvra701211A00	300,900	77.9
	1400	28U(1252)	900	655	780	740	544	586	604.2	745.8	830	msvra701490A00	287,300	78.3
			1000	755	880						930	msvra701410A00	302,300	82.1
			1100	855	980						1030	msvra701411A00	317,300	86.0
	1600	32U(1452)	900	655	780	740	544	586	604.2	745.8	830	msvra701690A00	303,700	85.8
			1000	755	880						930	msvra701610A00	318,700	89.9
			1100	855	980						1030	msvra701611A00	333,700	94.1
	1800	37U(1652)	900	655	780	740	544	586	604.2	745.8	830	msvra701890A00	324,000	93.2
			1000	755	880						930	msvra701810A00	339,000	97.7
			1100	855	980						1030	msvra701811A00	354,000	102.3
	2000	41U(1852)	900	655	780	740	544	586	604.2	745.8	830	msvra702090A00	351,600	100.7
			1000	755	880						930	msvra702010A00	366,600	105.5
			1100	855	980						1030	msvra702011A00	381,600	110.4
	2200	46U(2052)	900	655	780	740	544	586	604.2	745.8	830	msvra702290A00	368,000	109.0
			1000	755	880						930	msvra702210A00	383,000	114.2
			1100	855	980						1030	msvra702211A00	398,000	119.4

高開口率 ＜ハニカムパンチング・ラック＞ 最大開口率 84%（従来比 30%アップ）

W	H	H1	D	D1	D2	D3	D4	D5	D6	D7	D8	品　番	開口率 %	標準価格（円）	質量 kg
700	2000	41U(1852)	900	655	780	740	544	586	604.2	745.8	830	msvhp702090A00	84	371,600	97.7
			1000	755	880						930	msvhp702010A00	84	386,600	102.5
			1100	855	980						1030	msvhp702011A00	84	401,600	107.4
	2200	46U(2052)	900	655	780	740	544	586	604.2	745.8	830	msvhp702290A00	84	388,000	105.6
			1000	755	880						930	msvhp702210A00	84	403,000	110.8
			1100	855	980						1030	msvhp702211A00	84	418,000	116.0

※ D1100 用オプションについては, お問合せ下さい.

単位：mm

● 外観図

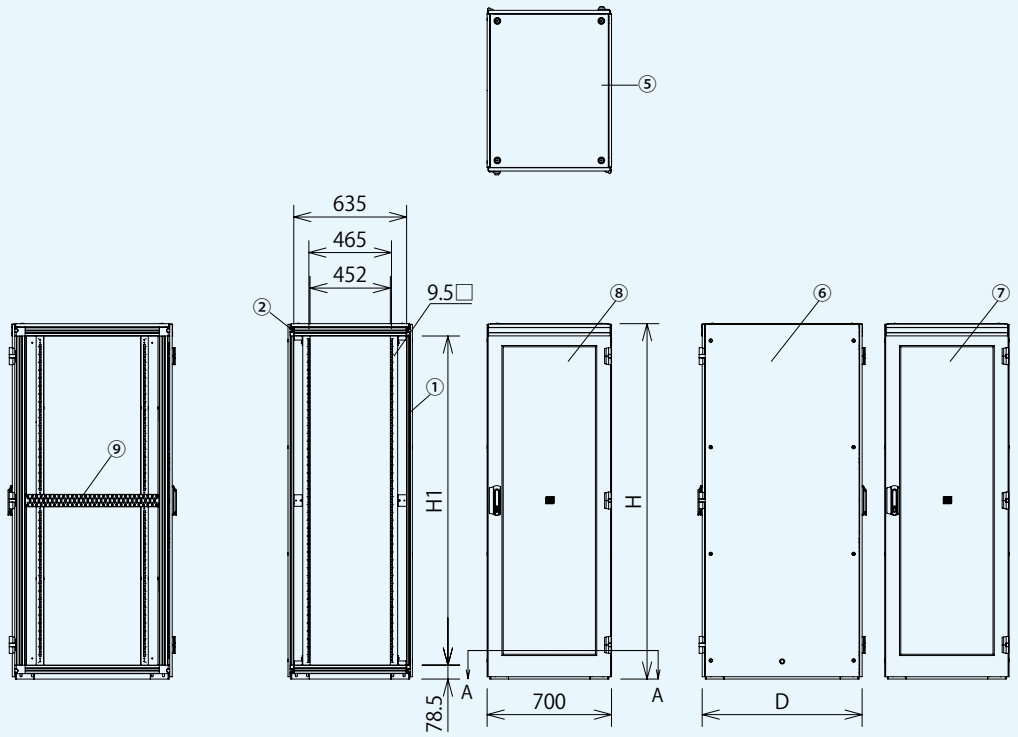

サイドカバーを外した状態　　ドアを外した状態

● 断面図

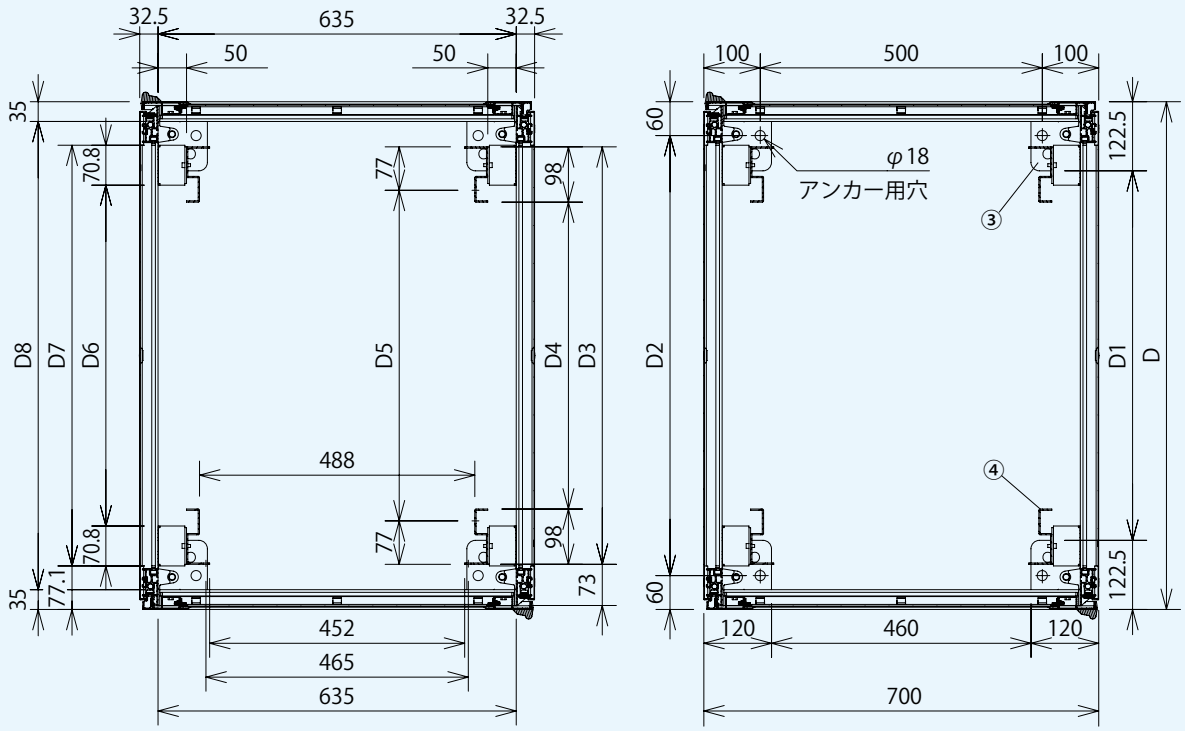

VARIATIONS
バリエーション

miracel ラックは豊富なバリエーショナルパーツをご用意しておりますので、
設置環境に合わせて最適なラックにカスタマイズすることができます。

TOP COVER

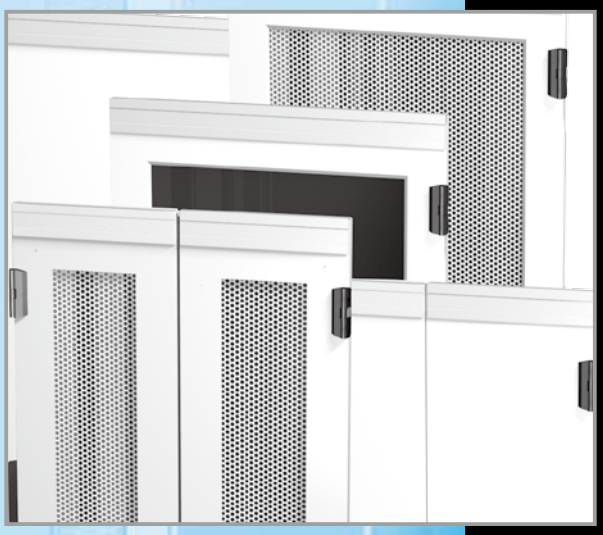

DOOR

BASE

バリエーション構成

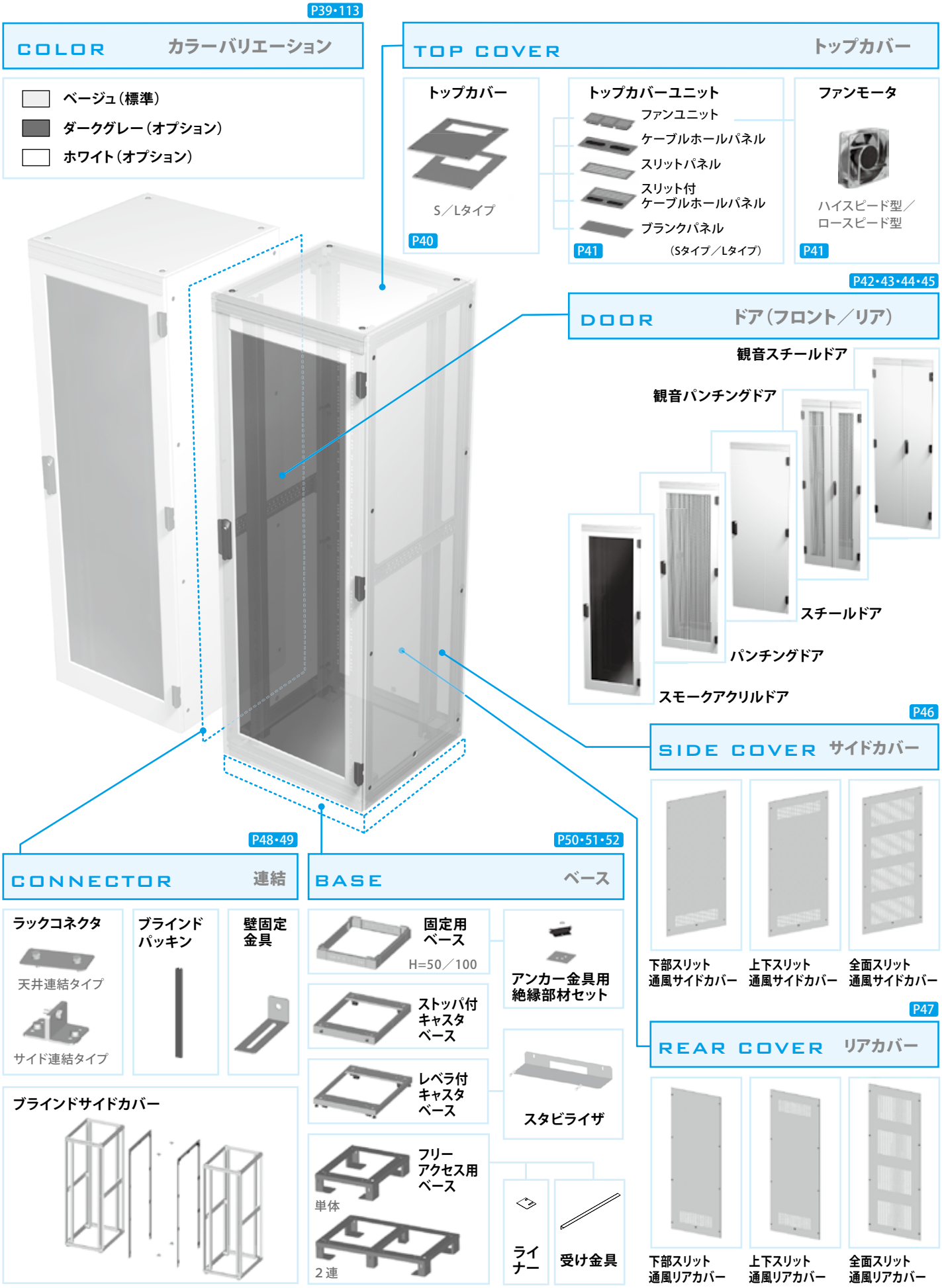
P39・113
COLOR カラーバリエーション
ベージュ（標準）
ダークグレー（オプション）
ホワイト（オプション）
TOP COVER トップカバー
トップカバー
S／Lタイプ
P40
トップカバーユニット
ファンユニット
ケーブルホールパネル
スリットパネル
スリット付
ケーブルホールパネル
ブランクパネル
（Sタイプ／Lタイプ）
P41
ファンモータ
ハイスピード型／
ロースピード型
P41
P42・43・44・45
DOOR ドア（フロント／リア）
観音スチールドア
観音パンチングドア
スチールドア
パンチングドア
スモークアクリルドア
P46
SIDE COVER サイドカバー
下部スリット
通風サイドカバー
上下スリット
通風サイドカバー
全面スリット
通風サイドカバー
P47
REAR COVER リアカバー
下部スリット
通風リアカバー
上下スリット
通風リアカバー
全面スリット
通風リアカバー
P48・49
CONNECTOR 連結
ラックコネクタ
天井連結タイプ
サイド連結タイプ
ブラインド
パッキン
壁固定
金具
ブラインドサイドカバー
P50・51・52
BASE ベース
固定用
ベース
H=50／100
ストッパ付
キャスタ
ベース
レベラ付
キャスタ
ベース
フリー
アクセス用
ベース
単体
2連
アンカー金具用
絶縁部材セット
スタビライザ
ライ
ナー
受け金具

COLOR OPTION

■カラーオプション

標準カラー ベージュ（マンセル 5Y8/1.5 近似色）の他にダークグレー，ホワイトの 2 色が選択できます.
※納期はお問合せ下さい.

■ 塗装変更価格表

単位 mm

シリーズ名	W	H	D	標準価格（円）
LAN ラック	600	1000	600	21,600
			700	23,800
			800	25,900
			900	28,100
			1000	31,200
		1200	600	25,300
			700	27,900
			800	31,500
			900	32,900
			1000	36,400
		1400	600	29,000
			700	31,900
			800	34,700
			900	37,600
			1000	41,400
		1600	600	29,000
			700	32,000
			800	35,000
			900	38,100
			1000	45,400
		1800	600	32,100
			700	34,900
			800	38,800
			900	42,100
			1000	50,000
		2000	600	35,200
			700	38,400
			800	42,300
			900	46,200
			1000	54,700
		2200	600	38,900
			700	42,800
			800	46,800
			900	50,800
			1000	60,000
	700	1000	600	23,200
			700	25,400
			800	27,700
			900	30,100
			1000	33,300
		1200	600	26,900
			700	29,400
			800	33,300
			900	34,800
			1000	38,400
		1400	600	30,700
			700	33,600
			800	36,600
			900	39,700
			1000	43,600
		1600	600	30,900
			700	33,900
			800	37,000
			900	40,200
			1000	47,700

シリーズ名	W	H	D	標準価格（円）
LAN ラック	700	1800	600	35,100
			700	37,900
			800	42,000
			900	45,300
			1000	53,400
		2000	600	38,700
			700	41,900
			800	46,000
			900	50,000
			1000	58,700
		2200	600	42,100
			700	46,000
			800	50,200
			900	54,300
			1000	63,700
	800	1600	600	33,800
			700	36,900
			800	40,100
			900	43,300
			1000	51,000
		1800	600	37,500
			700	40,400
			800	44,700
			900	48,000
			1000	56,300
		2000	600	41,500
			700	44,900
			800	49,000
			900	53,000
			1000	61,900
		2200	600	45,300
			700	49,400
			800	53,600
			900	57,800
			1000	67,400
SERVER ラック	600	1200	900	37,700
			1000	41,200
			1100	42,300
		1400	900	43,300
			1000	47,100
			1100	50,700
		1600	900	45,800
			1000	53,100
			1100	56,500
		1800	900	50,700
			1000	58,600
			1100	62,100
		2000	900	55,700
			1000	64,300
			1100	67,800
		2200	900	61,800
			1000	71,000
			1100	73,100

シリーズ名	W	H	D	標準価格（円）
SERVER ラック	700	1200	900	40,100
			1000	43,700
			1100	48,100
		1400	900	45,200
			1000	49,100
			1100	53,600
		1600	900	49,200
			1000	56,600
			1100	60,900
		1800	900	56,400
			1000	64,400
			1100	68,800
		2000	900	62,400
			1000	71,100
			1100	75,500
		2200	900	68,000
			1000	77,400
			1100	81,800

塗装変更は，ラック品番の最後の桁を下記の通り変更して御指示ください .

0：標準カラー
（マンセル 5Y8/1.5 近似色）
1：ダークグレー
（マンセル 7.8B2.9/0.1 近似色）
2：ホワイト
（マンセル 9.5GY7.7/0.3 近似色）

例）

■ LAN ラックを標準カラーから
ダークグレーカラーへ塗装変更
mlara601060A00 → mlara601060A01

■ LAN ラックを標準カラーから
ホワイトカラーへ塗装変更
mlara601060A00 → mlara601060A02

■ SERVER ラックを標準カラーから
ダークグレーカラーへ塗装変更
msvra601290A00 → msvra601290A01

■ SERVER ラックを標準カラーから
ホワイトカラーへ塗装変更
msvra601290A00 → msvra601290A02

注）ラック標準価格に塗装変更費がプラスになります.

色については，巻末（P.113）をご覧下さい.

TOP COVER S-TYPE

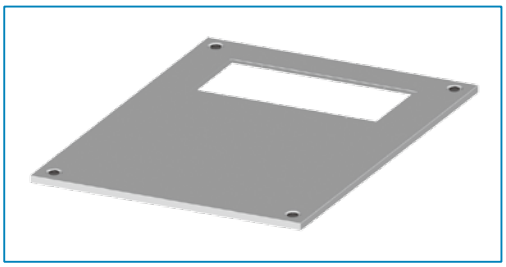

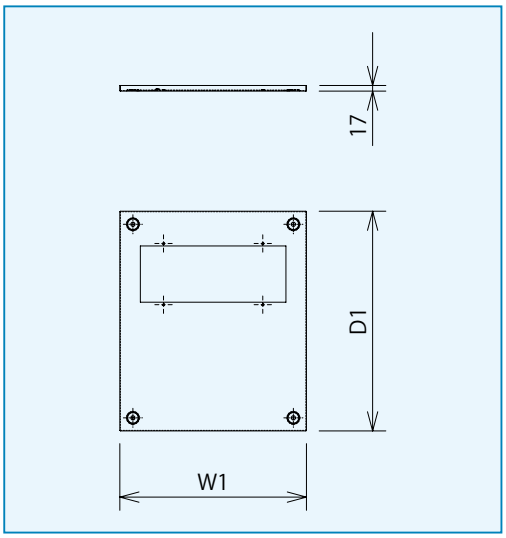

■トップカバー：S タイプ

詳細寸法は P82 をご覧下さい.

下記トップカバーユニット取付時にご使用下さい.

ファンユニット S (ファン 3 ヶ用)	材質 SECC　処理 5Y8/1.5 (近似色) ハンマーネット
スリットパネル (S)	
ケーブルホールパネル (S)	
ブランクパネル (S)	

適合ラック寸法		トップカバー寸法		品　番	標準価格（円）	質量 kg
ラック幅	ラック奥行	W1	D1			
600	600	564	564	mtcus600060A00	4,600	3.8
	700		664	mtcus600070A00	4,800	4.6
	800		764	mtcus600080A00	5,100	5.3
	900		864	mtcus600090A00	5,300	6.1
	1000		964	mtcus600010A00	5,600	6.8
700	600	664	564	mtcus700060A00	4,800	4.6
	700		664	mtcus700070A00	5,500	5.5
	800		764	mtcus700080A00	6,200	6.3
	900		864	mtcus700090A00	6,900	7.2
	1000		964	mtcus700010A00	7,200	8.1
800	600	764	564	mtcus800060A00	5,200	5.3
	700		664	mtcus800070A00	6,200	6.3
	800		764	mtcus800080A00	7,200	7.3
	900		864	mtcus800090A00	8,200	8.3
	1000		964	mtcus800010A00	8,600	9.3

単位：mm ／工場組替標準価格です

TOP COVER L-TYPE

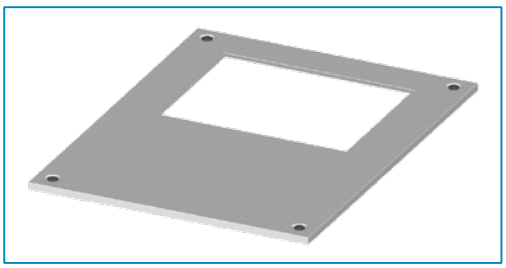

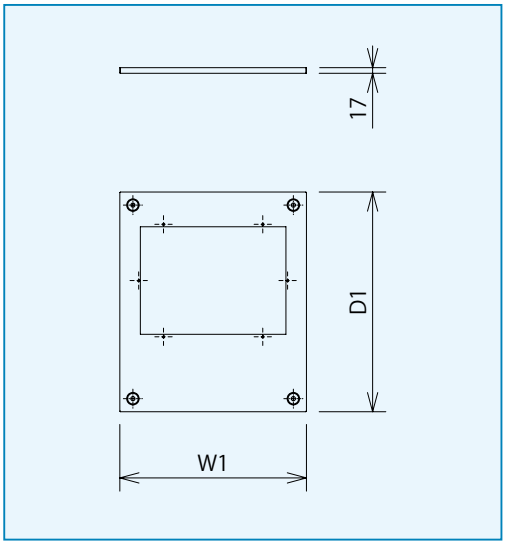

■トップカバー：L タイプ

詳細寸法は P82 をご覧下さい.

下記トップカバーユニット取付時にご使用下さい.

ファンユニット L (ファン 6 ヶ用)	材質 SECC　処理 5Y8/1.5 (近似色) ハンマーネット
スリットパネル (L)	
ケーブルホールパネル (L)	
スリット付ケーブルホールパネル (L)	
ブランクパネル (L)	

適合ラック寸法		トップカバー寸法		品　番	標準価格（円）	質量 kg
ラック幅	ラック奥行	W1	D1			
600	600	564	564	mtcul600060A00	5,520	3.2
	700		664	mtcul600070A00	5,760	4
	800		764	mtcul600080A00	6,120	4.7
	900		864	mtcul600090A00	6,360	5.5
	1000		964	mtcul600010A00	6,720	6.2
700	600	664	564	mtcul700060A00	5,760	4
	700		664	mtcul700070A00	6,600	4.9
	800		764	mtcul700080A00	7,440	5.7
	900		864	mtcul700090A00	8,280	6.6
	1000		964	mtcul700010A00	8,640	7.5
800	600	764	564	mtcul800060A00	6,240	4.7
	700		664	mtcul800070A00	7,440	5.7
	800		764	mtcul800080A00	8,640	6.7
	900		864	mtcul800090A00	9,840	7.7
	1000		964	mtcul800010A00	10,320	8.7

単位：mm ／工場組替標準価格です

TOP COVER UNITS

■トップカバーユニット

P40 のトップカバー（S・L タイプ）と併せて御注文下さい.

・材質　SECC
・処理　5Y8/1.5（近似色）ハンマーネット

※取付ネジ付　詳細寸法は P83、84 をご覧下さい.

品　名	品　番	標準価格（円）	質量 kg
ファンユニット（Sタイプ）ハイスピードファン	mtufs000000A00	18,500	2.6
ファンユニット（Lタイプ）ハイスピードファン	mtufl000000A00	37,000	4.8
ファンユニット（Sタイプ）ロースピードファン	mtufs000000A10	18,500	2.3
ファンユニット（Lタイプ）ロースピードファン	mtufl000000A10	37,000	4.4

※電源ケーブル（1m）付（VCTF0.75 □ ×2 芯）

■ファンユニット

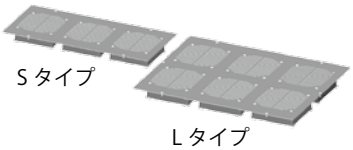

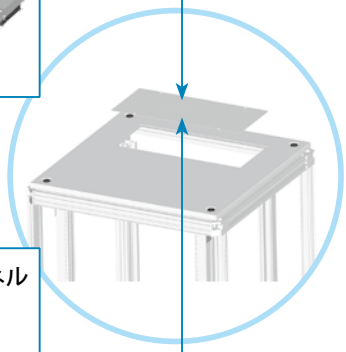

品　名	品　番	標準価格（円）	質量 kg
ブランクパネル（S タイプ）	mtubs000000A00	2,500	0.8
ブランクパネル（L タイプ）	mtubl000000A00	3,200	1.3

■ブランクパネル

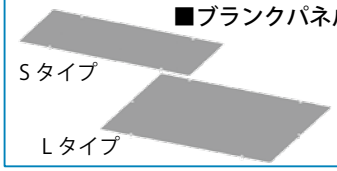

品　名	品　番	標準価格（円）	質量 kg
ケーブルホールパネル（S タイプ）	mtucs000000A00	10,000	1
ケーブルホールパネル（L タイプ）	mtucl000000A00	17,300	1.8

■ケーブルホールパネル

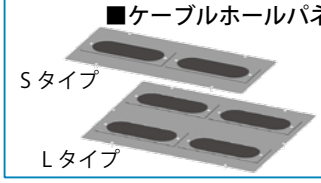

品　名	品　番	標準価格（円）	質量 kg
スリット付ケーブルホールパネル（L タイプ）	mtusc000000A00	16,000	1.6

■スリット付ケーブルホールパネル

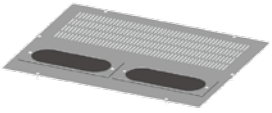

品　名	品　番	標準価格（円）	質量 kg
スリットパネル（S タイプ）	mtuss000000A00	5,000	0.6
スリットパネル（L タイプ）	mtusl000000A00	6,000	0.9

■スリットパネル

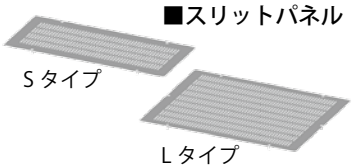

FAN MOTOR

■ファンモーター

（ハイスピード型／ロースピード型）

※ファンコード 1m 付

品　名	品　番	標準価格（円）	質量 kg
AC ファンモータ 120 × 38 2 端子	bfmhi000000A00	3,200	0.5

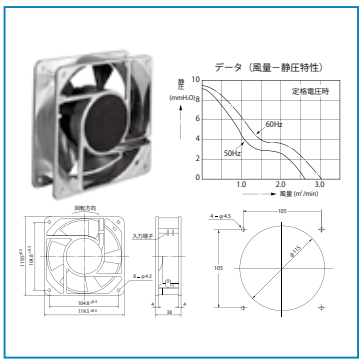

■ハイスピード型

材質	ケーシング	アルミダイカスト
	プロペラ	ガラス繊維強化 PBT 樹脂
	軸受	ボールベアリング
定格電圧	100V	
周波数	50/60Hz	
定格入力	14/12W	
定格電流	200/180mA	
回転数	2650/3000rpm	
最大風量	2.4/2.8m³/min	
最大静圧	7.5/7.5mm/H₂O	
騒音	44/48dB(A)	
重量	500g	

品　名	品　番	標準価格（円）	質量 kg
AC ファンモータ 120 × 25 2 端子	bfmlo000000A00	3,500	0.4

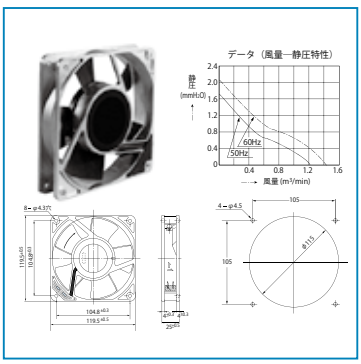

■ロースピード型

材質	ケーシング	アルミダイカスト
	プロペラ	ガラス繊維強化 PBT 樹脂
	軸受	ボールベアリング
定格電圧	100V	
周波数	50/60Hz	
定格入力	11/9W	
定格電流	140/110mA	
回転数	1700/2000rpm	
最大風量	1.3/1.5m³/min	
最大静圧	2/2.4mm/H₂O	
騒音	32/34dB(A)	
重量	430g	

LAN RACK
FRONT DOORS

■ LAN ラック　フロントアクリルドアからの組替

・材質　SECC
・処理　5Y8/1.5（近似色）ハンマーネット

フロントスモークアクリルドアからの組替え変更　　＊工場組替価格です

適合ラック寸法		パンチングドア			スチールドア			観音パンチングドア			観音スチールドア		
ラック幅	ラック高さ	品　番	標準価格（円）	質量kg	品　番	標準価格（円）	質量kg	品　番	標準価格（円）	質量kg	品　番	標準価格（円）	質量kg
600	1000	mdopa601000A00	7,000	7.8	mdost601000A00	7,000	9.9	—	—	—	—	—	—
	1200	mdopa601200A00	8,000	8.8	mdost601200A00	8,000	11.4	—	—	—	—	—	—
	1400	mdopa601400A00	9,000	9.9	mdost601400A00	9,000	12.8	—	—	—	—	—	—
	1600	mdopa601600A00	10,000	11.0	mdost601600A00	10,000	14.2	mdopk601600A00	26,000	14.9	mdosk601600A00	24,000	16.0
	1800	mdopa601800A00	11,000	12.1	mdost601800A00	11,000	15.6	mdopk601800A00	27,000	16.7	mdosk601800A00	25,000	17.8
	2000	mdopa602000A00	12,000	13.2	mdost602000A00	12,000	17.4	mdopk602000A00	28,000	18.4	mdosk602000A00	26,000	19.5
	2200	mdopa602200A00	13,000	14.6	mdost602200A00	13,000	18.7	mdopk602200A00	29,000	20.1	mdosk602200A00	27,000	21.2
700	1000	mdopa701000A00	8,000	8.4	mdost701000A00	8,000	10.9	—	—	—	—	—	—
	1200	mdopa701200A00	9,000	9.5	mdost701200A00	9,000	12.5	—	—	—	—	—	—
	1400	mdopa701400A00	10,000	10.7	mdost701400A00	10,000	14.0	—	—	—	—	—	—
	1600	mdopa701600A00	11,000	11.9	mdost701600A00	11,000	15.6	mdopk701600A00	27,000	15.8	mdosk701600A00	25,000	17.4
	1800	mdopa701800A00	12,000	13.1	mdost701800A00	12,000	17.2	mdopk701800A00	28,000	17.6	mdosk701800A00	26,000	19.2
	2000	mdopa702000A00	13,000	14.2	mdost702000A00	13,000	19.1	mdopk702000A00	29,000	19.4	mdosk702000A00	27,000	21.1
	2200	mdopa702200A00	14,000	15.8	mdost702200A00	14,000	20.6	mdopk702200A00	30,000	21.3	mdosk702200A00	28,000	22.9
800	1600	mdopa801600A00	12,000	12.8	mdost801600A00	12,000	17.0	mdopk801600A00	28,000	16.6	mdosk801600A00	26,000	18.7
	1800	mdopa801800A00	13,000	14.1	mdost801800A00	13,000	18.7	mdopk801800A00	29,000	18.5	mdosk801800A00	27,000	20.7
	2000	mdopa802000A00	14,000	15.4	mdost802000A00	14,000	20.8	mdopk802000A00	30,000	20.5	mdosk802000A00	28,000	22.7
	2200	mdopa802200A00	15,000	17.1	mdost802200A00	15,000	22.4	mdopk802200A00	31,000	22.4	mdosk802200A00	29,000	24.7

※詳細寸法は P85、86 をご覧下さい.　　単位：mm

LAN RACK
REAR DOORS

■ LAN ラック　リヤカバーからの組替

・材質　SECC
・処理　5Y8/1.5（近似色）ハンマーネット

リヤカバーからの組替え変更　　＊工場組替価格です

適合ラック寸法		スモークアクリルドア			パンチングドア			スチールドア			観音パンチングドア			観音スチールドア		
ラック幅	ラック高さ	品　番	標準価格（円）	質量kg	品　番	標準価格（円）	質量kg	品　番	標準価格（円）	質量kg	品　番	標準価格（円）	質量kg	品　番	標準価格（円）	質量kg
600	1000	mdoac601000A10	60,000	8.0	mdopa601000A10	67,000	7.8	mdost601000A10	67,000	9.9	—	—	—	—	—	—
	1200	mdoac601200A10	61,000	9.1	mdopa601200A10	68,000	8.8	mdost601200A10	68,000	11.4	—	—	—	—	—	—
	1400	mdoac601400A10	62,000	10.3	mdopa601400A10	69,000	9.9	mdost601400A10	69,000	12.8	—	—	—	—	—	—
	1600	mdoac601600A10	63,000	11.4	mdopa601600A10	70,000	11.0	mdost601600A10	70,000	14.2	mdopk601600A10	86,000	14.9	mdosk601600A10	84,000	16.0
	1800	mdoac601800A10	64,000	12.6	mdopa601800A10	71,000	12.1	mdost601800A10	71,000	15.6	mdopk601800A10	87,000	16.7	mdosk601800A10	85,000	17.8
	2000	mdoac602000A10	65,000	13.7	mdopa602000A10	72,000	13.2	mdost602000A10	72,000	17.4	mdopk602000A10	88,000	18.4	mdosk602000A10	86,000	19.5
	2200	mdoac602200A10	66,000	14.9	mdopa602200A10	73,000	14.6	mdost602200A10	73,000	18.7	mdopk602200A10	89,000	20.1	mdosk602200A10	87,000	21.2
700	1000	mdoac701000A10	61,000	8.6	mdopa701000A10	68,000	8.4	mdost701000A10	68,000	10.9	—	—	—	—	—	—
	1200	mdoac701200A10	62,000	9.9	mdopa701200A10	69,000	9.5	mdost701200A10	69,000	12.5	—	—	—	—	—	—
	1400	mdoac701400A10	63,000	11.1	mdopa701400A10	70,000	10.7	mdost701400A10	70,000	14.0	—	—	—	—	—	—
	1600	mdoac701600A10	64,000	12.4	mdopa701600A10	71,000	11.9	mdost701600A10	71,000	15.6	mdopk701600A10	87,000	15.8	mdosk701600A10	85,000	17.4
	1800	mdoac701800A10	65,000	13.7	mdopa701800A10	72,000	13.1	mdost701800A10	72,000	17.2	mdopk701800A10	88,000	17.6	mdosk701800A10	86,000	19.2
	2000	mdoac702000A10	66,000	14.9	mdopa702000A10	73,000	14.2	mdost702000A10	73,000	19.1	mdopk702000A10	89,000	19.4	mdosk702000A10	87,000	21.1
	2200	mdoac702200A10	67,000	16.2	mdopa702200A10	74,000	15.8	mdost702200A10	74,000	20.6	mdopk702200A10	90,000	21.3	mdosk702200A10	88,000	22.9
800	1600	mdoac801600A10	65,000	13.4	mdopa801600A10	72,000	12.8	mdost801600A10	72,000	17.0	mdopk801600A10	88,000	16.6	mdosk801600A10	86,000	18.7
	1800	mdoac801800A10	66,000	14.8	mdopa801800A10	73,000	14.1	mdost801800A10	73,000	18.7	mdopk801800A10	89,000	18.5	mdosk801800A10	87,000	20.7
	2000	mdoac802000A10	67,000	16.1	mdopa802000A10	74,000	15.4	mdost802000A10	74,000	20.8	mdopk802000A10	90,000	20.5	mdosk802000A10	88,000	22.7
	2200	mdoac802200A10	68,000	17.5	mdopa802200A10	75,000	17.1	mdost802200A10	75,000	22.4	mdopk802200A10	91,000	22.4	mdosk802200A10	89,000	24.7

※詳細寸法は P85、86 をご覧下さい.

単位：mm

SERVER RACK
FRONT DOORS

■ SERVER ラック　フロントパンチングドアからの組替

最大 84% の高開口率ドアにより、サーバ機器の発熱によるラック内温度上昇を抑えます。

・材質　SECC
・処理　5Y8/1.5（近似色）ハンマーネット

フロントパンチングドアからの組替え変更　　＊工場組替価格です

適合ラック寸法		スモークアクリルドア			スチールドア			観音パンチングドア			観音スチールドア			ハニカムパンチングドア		
ラック幅	ラック高さ	品　番	標準価格（円）	質量kg	品　番	標準価格（円）	質量kg	品　番	標準価格（円）	質量kg	品　番	標準価格（円）	質量kg	品　番	標準価格（円）	質量kg
600	1200	mdoac601200A20	8,000	9.1	mdost601200A20	8,000	11.4	—	—	—	—	—	—			
	1400	mdoac601400A20	9,000	10.3	mdost601400A20	9,000	12.8	—	—	—	—	—	—			
	1600	mdoac601600A20	10,000	11.4	mdost601600A20	10,000	14.2	mdopk601600A20	26,000	14.9	mdosk601600A20	24,000	16.0			
	1800	mdoac601800A20	11,000	12.6	mdost601800A20	11,000	15.6	mdopk601800A20	27,000	16.7	mdosk601800A20	25,000	17.8			
	2000	mdoac602000A20	12,000	13.7	mdost602000A20	12,000	17.4	mdopk602000A20	28,000	18.4	mdosk602000A20	26,000	19.5			
	2200	mdoac602200A20	13,000	14.9	mdost602200A20	13,000	18.7	mdopk602200A20	29,000	20.1	mdosk602200A20	27,000	21.2			
700	1200	mdoac701200A20	9,000	9.9	mdost701200A20	9,000	12.5	—	—	—	—	—	—			
	1400	mdoac701400A20	10,000	11.1	mdost701400A20	10,000	14.0	—	—	—	—	—	—			
	1600	mdoac701600A20	11,000	12.4	mdost701600A20	11,000	15.6	mdopk701600A20	27,000	15.8	mdosk701600A20	25,000	17.4			
	1800	mdoac701800A20	12,000	13.7	mdost701800A20	12,000	17.2	mdopk701800A20	28,000	17.6	mdosk701800A20	26,000	19.2			
	2000	mdoac702000A20	13,000	14.9	mdost702000A20	13,000	19.1	mdopk702000A20	29,000	19.4	mdosk702000A20	27,000	21.1			
	2200	mdoac702200A20	14,000	16.2	mdost702200A20	14,000	20.6	mdopk702200A20	30,000	21.3	mdosk702200A20	28,000	22.9			

※詳細寸法は P85、86 をご覧下さい.　　単位：mm

SERVER RACK
REAR DOORS

■ SERVER ラック　リヤパンチングドアからの組替

最大 84% の高開口率ドアにより、サーバ機器の発熱によるラック内温度上昇を抑えます。

・材質　SECC
・処理　5Y8/1.5（近似色）ハンマーネット

リヤパンチングドアからの組替え変更　　＊工場組替価格です

適合ラック寸法		スモークアクリルドア			スチールドア			観音パンチングドア			観音スチールドア			ハニカムパンチングドア		
ラック幅	ラック高さ	品　番	標準価格（円）	質量kg	品　番	標準価格（円）	質量kg	品　番	標準価格（円）	質量kg	品　番	標準価格（円）	質量kg	品　番	標準価格（円）	質量kg
600	1200	mdoac601200A30	8,000	9.1	mdost601200A30	8,000	11.4	—	—	—	—	—	—			
	1400	mdoac601400A30	9,000	10.3	mdost601400A30	9,000	12.8	—	—	—	—	—	—			
	1600	mdoac601600A30	10,000	11.4	mdost601600A30	10,000	14.2	mdopk601600A30	26,000	14.9	mdosk601600A30	24,000	16.0			
	1800	mdoac601800A30	11,000	12.6	mdost601800A30	11,000	15.6	mdopk601800A30	27,000	16.7	mdosk601800A30	25,000	17.8			
	2000	mdoac602000A30	12,000	13.7	mdost602000A30	12,000	17.4	mdopk602000A30	28,000	18.4	mdosk602000A30	26,000	19.5			
	2200	mdoac602200A30	13,000	14.9	mdost602200A30	13,000	18.7	mdopk602200A30	29,000	20.1	mdosk602200A30	27,000	21.2			
700	1200	mdoac701200A30	9,000	9.9	mdost701200A30	9,000	12.5	—	—	—	—	—	—			
	1400	mdoac701400A30	10,000	11.1	mdost701400A30	10,000	14.0	—	—	—	—	—	—			
	1600	mdoac701600A30	11,000	12.4	mdost701600A30	11,000	15.6	mdopk701600A30	27,000	15.8	mdosk701600A30	25,000	17.4			
	1800	mdoac701800A30	12,000	13.7	mdost701800A30	12,000	17.2	mdopk701800A30	28,000	17.6	mdosk701800A30	26,000	19.2			
	2000	mdoac702000A30	13,000	14.9	mdost702000A30	13,000	19.1	mdopk702000A30	29,000	19.4	mdosk702000A30	27,000	21.1			
	2200	mdoac702200A30	14,000	16.2	mdost702200A30	14,000	20.6	mdopk702200A30	30,000	21.3	mdosk702200A30	28,000	22.9			

※詳細寸法は P85、86 をご覧下さい。

単位：mm

SIDE COVERS

■ 標準サイドカバーから通風サイドカバーへの組替

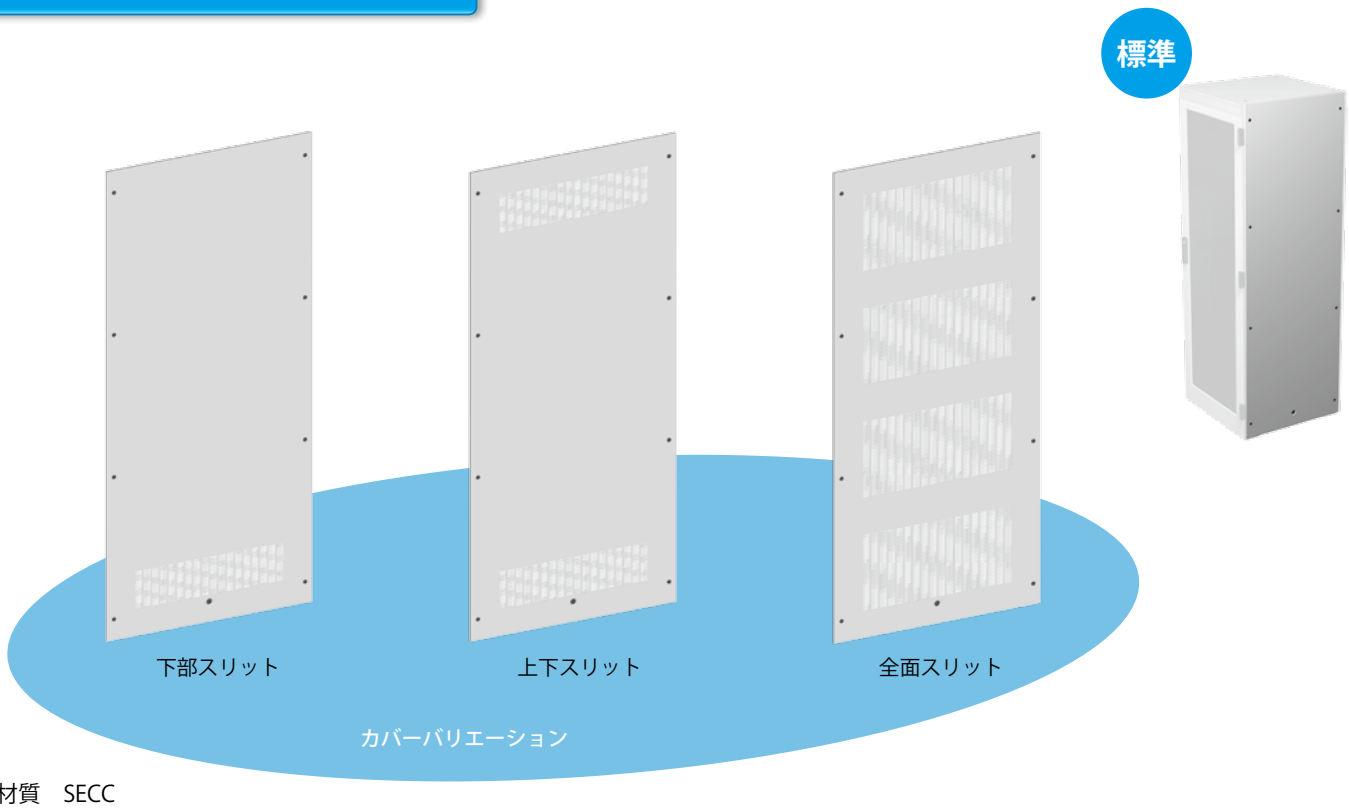

・材質　SECC
・処理　5Y8/1.5（近似色）ハンマーネット

サイドカバー組替

＊1枚当りの工場組替価格です

適合ラック寸法		下部スリット			上下スリット			全面スリット		
ラック高さ	ラック奥行	品　番	標準価格（円）	質量 kg	品　番	標準価格（円）	質量 kg	品　番	標準価格（円）	質量 kg
1000	600	mscus001060A00	8,000	4.7	msctu001060A00	16,000	4.5	mscas001060A00	32,000	4.4
1200		mscus001260A00	8,000	5.6	msctu001260A00	16,000	5.4	mscas001260A00	32,000	5.0
1400		mscus001460A00	8,000	6.6	msctu001460A00	16,000	6.4	mscas001460A00	32,000	5.9
1600		mscus001660A00	8,000	7.6	msctu001660A00	16,000	7.4	mscas001660A00	32,000	6.7
1800		mscus001860A00	8,000	8.5	msctu001860A00	16,000	8.3	mscas001860A00	32,000	7.4
2000		mscus002060A00	8,000	9.5	msctu002060A00	16,000	9.3	mscas002060A00	32,000	8.2
2200		mscus002260A00	8,000	10.5	msctu002260A00	16,000	10.3	mscas002260A00	32,000	8.8
1000	700	mscus001070A00	8,000	5.4	msctu001070A00	16,000	5.2	mscas001070A00	32,000	5.0
1200		mscus001270A00	8,000	6.6	msctu001270A00	16,000	6.4	mscas001270A00	32,000	5.8
1400		mscus001470A00	8,000	7.7	msctu001470A00	16,000	7.5	mscas001470A00	32,000	6.8
1600		mscus001670A00	8,000	8.8	msctu001670A00	16,000	8.6	mscas001670A00	32,000	7.7
1800		mscus001870A00	8,000	9.9	msctu001870A00	16,000	9.7	mscas001870A00	32,000	8.6
2000		mscus002070A00	8,000	11.1	msctu002070A00	16,000	10.9	mscas002070A00	32,000	9.6
2200		mscus002270A00	8,000	12.2	msctu002270A00	16,000	12.0	mscas002270A00	32,000	10.3
1000	800	mscus001080A00	8,000	6.2	msctu001080A00	16,000	5.9	mscas001080A00	32,000	5.6
1200		mscus001280A00	8,000	7.5	msctu001280A00	16,000	7.2	mscas001280A00	32,000	6.5
1400		mscus001480A00	8,000	8.8	msctu001480A00	16,000	8.5	mscas001480A00	32,000	7.7
1600		mscus001680A00	8,000	10.0	msctu001680A00	16,000	9.8	mscas001680A00	32,000	8.7
1800		mscus001880A00	8,000	11.3	msctu001880A00	16,000	11.1	mscas001880A00	32,000	9.7
2000		mscus002080A00	8,000	12.6	msctu002080A00	16,000	12.4	mscas002080A00	32,000	10.7
2200		mscus002280A00	8,000	13.9	msctu002280A00	16,000	13.6	mscas002280A00	32,000	11.5
1000	900	mscus001090A00	8,000	6.9	msctu001090A00	16,000	6.6	mscas001090A00	32,000	6.3
1200		mscus001290A00	8,000	8.4	msctu001290A00	16,000	8.0	mscas001290A00	32,000	7.2
1400		mscus001490A00	8,000	9.8	msctu001490A00	16,000	9.5	mscas001490A00	32,000	8.5
1600		mscus001690A00	8,000	11.3	msctu001690A00	16,000	11.0	mscas001690A00	32,000	9.6
1800		mscus001890A00	8,000	12.7	msctu001890A00	16,000	12.4	mscas001890A00	32,000	10.8
2000		mscus002090A00	8,000	14.2	msctu002090A00	16,000	13.9	mscas002090A00	32,000	11.9
2200		mscus002290A00	8,000	15.6	msctu002290A00	16,000	15.3	mscas002290A00	32,000	12.8
1000	1000	mscus001010A00	8,000	7.7	msctu001010A00	16,000	7.3	mscas001010A00	32,000	6.9
1200		mscus001210A00	8,000	9.3	msctu001210A00	16,000	8.9	mscas001210A00	32,000	7.9
1400		mscus001410A00	8,000	10.9	msctu001410A00	16,000	10.5	mscas001410A00	32,000	9.4
1600		mscus001610A00	8,000	12.5	msctu001610A00	16,000	12.1	mscas001610A00	32,000	10.6
1800		mscus001810A00	8,000	14.1	msctu001810A00	16,000	13.7	mscas001810A00	32,000	11.8
2000		mscus002010A00	8,000	15.7	msctu002010A00	16,000	15.4	mscas002010A00	32,000	13.1
2200		mscus002210A00	8,000	17.4	msctu002210A00	16,000	17.0	mscas002210A00	32,000	14.0

※詳細寸法は P87、88 をご覧下さい.

単位：mm

REAR COVERS

■ 標準リヤカバーから通風リヤカバーへの組替

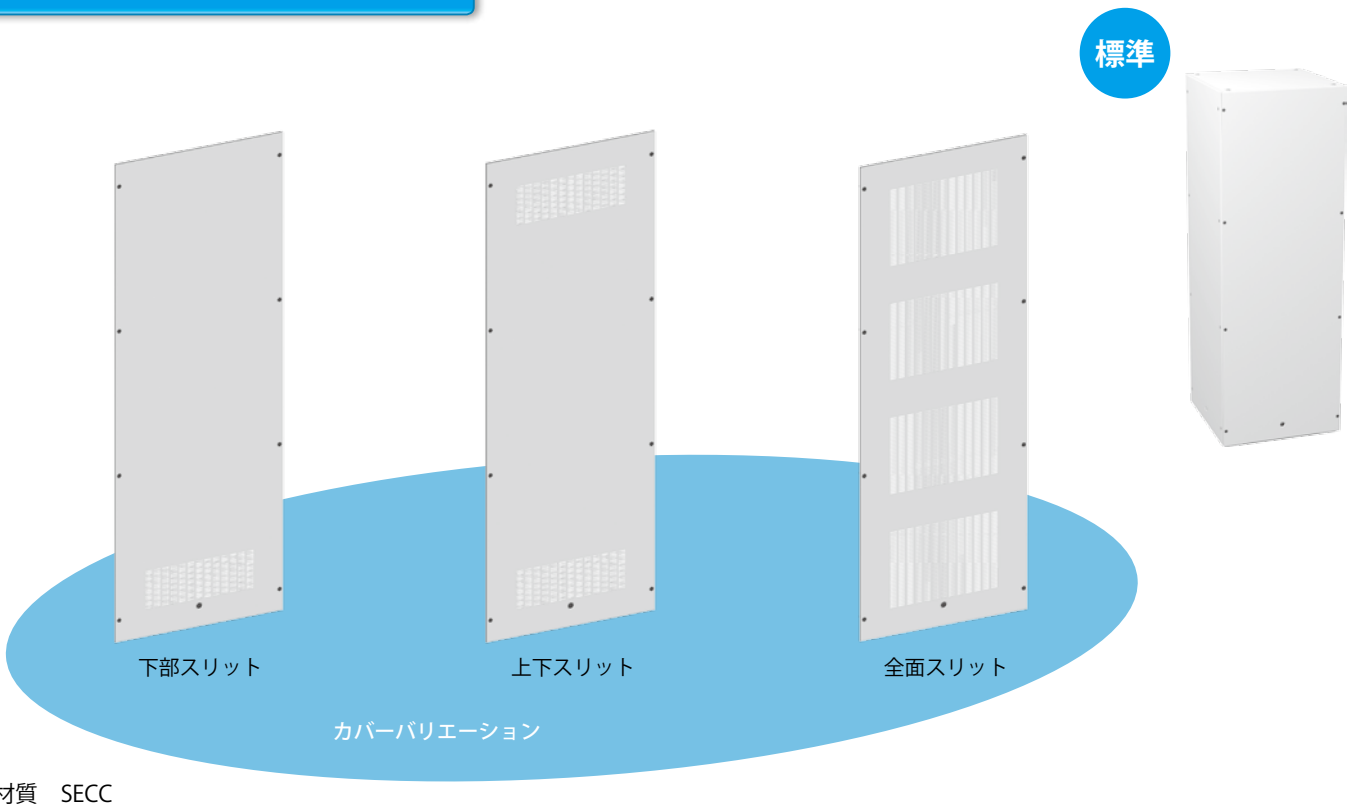

・材質　SECC
・処理　5Y8/1.5（近似色）ハンマーネット

リヤカバー組替

＊工場組替価格です

適合ラック寸法		下部スリット			上下スリット			全面スリット		
ラック幅	ラック高さ	品　番	標準価格（円）	質量 kg	品　番	標準価格（円）	質量 kg	品　番	標準価格（円）	質量 kg
600	1000	mrcus601000A00	8,000	5.0	mrctu601000A00	16,000	4.8	mrcas601000A00	32,000	4.6
	1200	mrcus601200A00	8,000	6.0	mrctu601200A00	16,000	5.8	mrcas601200A00	32,000	5.3
	1400	mrcus601400A00	8,000	7.0	mrctu601400A00	16,000	6.8	mrcas601400A00	32,000	6.2
	1600	mrcus601600A00	8,000	8.0	mrctu601600A00	16,000	7.8	mrcas601600A00	32,000	7.0
	1800	mrcus601800A00	8,000	8.9	mrctu601800A00	16,000	8.8	mrcas601800A00	32,000	7.9
	2000	mrcus602000A00	8,000	9.9	mrctu602000A00	16,000	9.8	mrcas602000A00	32,000	8.7
	2200	mrcus602200A00	8,000	10.9	mrctu602200A00	16,000	10.7	mrcas602200A00	32,000	9.4
700	1000	mrcus701000A00	8,000	5.3	mrctu701000A00	16,000	5.1	mrcas701000A00	32,000	4.8
	1200	mrcus701200A00	8,000	6.6	mrctu701200A00	16,000	6.4	mrcas701200A00	32,000	5.8
	1400	mrcus701400A00	8,000	7.9	mrctu701400A00	16,000	7.7	mrcas701400A00	32,000	6.9
	1600	mrcus701600A00	8,000	9.2	mrctu701600A00	16,000	9.0	mrcas701600A00	32,000	8.0
	1800	mrcus701800A00	8,000	10.5	mrctu701800A00	16,000	10.2	mrcas701800A00	32,000	9.1
	2000	mrcus702000A00	8,000	11.8	mrctu702000A00	16,000	11.5	mrcas702000A00	32,000	10.1
	2200	mrcus702200A00	8,000	13.1	mrctu702200A00	16,000	12.8	mrcas702200A00	32,000	11.0
800	1600	mrcus801600A00	8,000	10.4	mrctu801600A00	16,000	10.1	mrcas801600A00	32,000	9.0
	1800	mrcus801800A00	8,000	11.7	mrctu801800A00	16,000	11.4	mrcas801800A00	32,000	10.0
	2000	mrcus802000A00	8,000	13.0	mrctu802000A00	16,000	12.7	mrcas802000A00	32,000	11.0
	2200	mrcus802200A00	8,000	14.3	mrctu802200A00	16,000	14.0	mrcas802200A00	32,000	11.8

※詳細寸法は P89、90 をご覧下さい.

単位：mm

RACK CONNECTOR

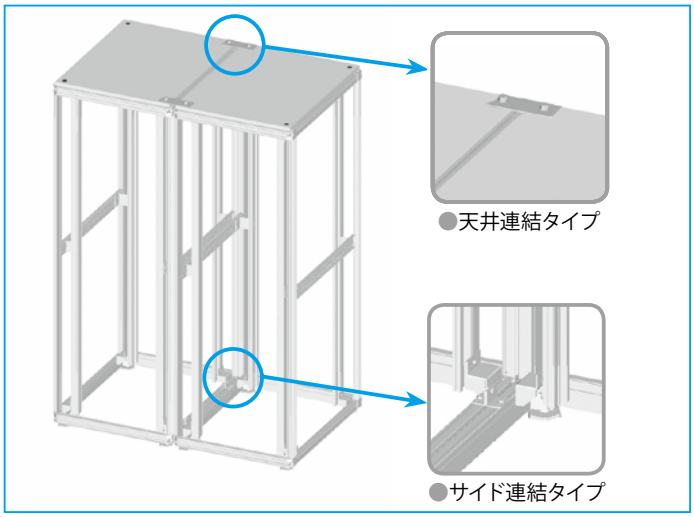

■ ラックコネクタ（天井連結タイプ）

品　名	品　番	標準価格（円）	質量 kg
ラックコネクタ（天井連結タイプ）	mrktc000000A00	2,500	0.9

※添付品となります
・材質　SS41B　※ 2 個 1 セット
・処理　5Y8/1.5（近似色）半ツヤ　※ 取付ネジ付
※詳細は取付参考図 P91 をご覧下さい.

■ ラックコネクタ（サイド連結タイプ）

品　名	品　番	標準価格（円）	質量 kg
ラックコネクタ（サイド連結タイプ）	mrksc000000A00	7,800	0.6

※添付品となります
・材質　SPCC　※ 4 個 1 セット
・処理　MFZn II　※取付ネジ付

BLIND PACKING

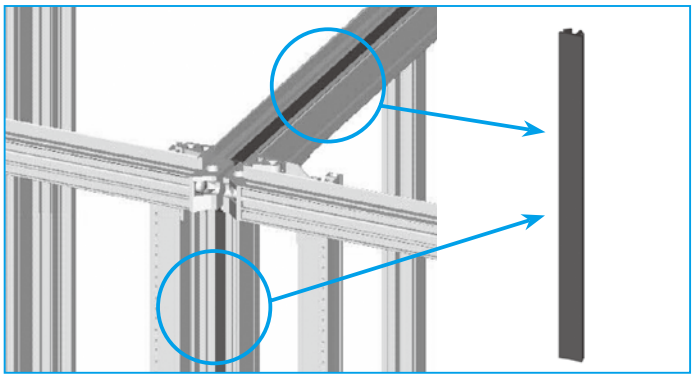

■ 連結用ブラインドパッキン

品　名	品　番	標準価格（円）	質量 kg
連結用ブラインドパッキン	mrkrp000000A00	2,000	0.5

※添付品となります
・材質　硬質ゴム　※ 6m
※詳細は取付参考図 P91 をご覧下さい.

WALL FIXATION BRACKET

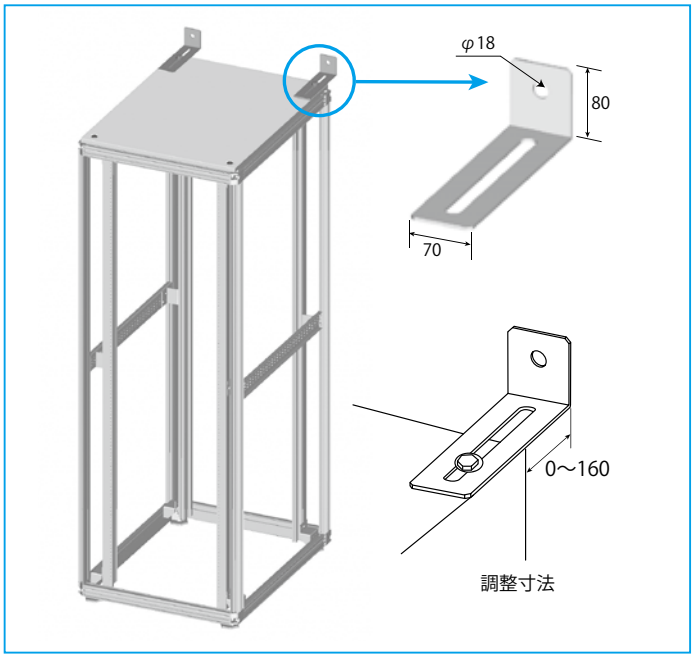

■ 壁固定金具

品　名	品　番	標準価格（円）	質量 kg
壁固定金具	mrkwc000000A00	12,000	1.1

※添付品となります
・材質　SECC　※ 2 個 1 セット
・処理　5Y8/1.5（近似色）半ツヤ　※ 取付ネジ付
※詳細は取付参考図 P92 をご覧下さい.

BLIND SIDE COVER A

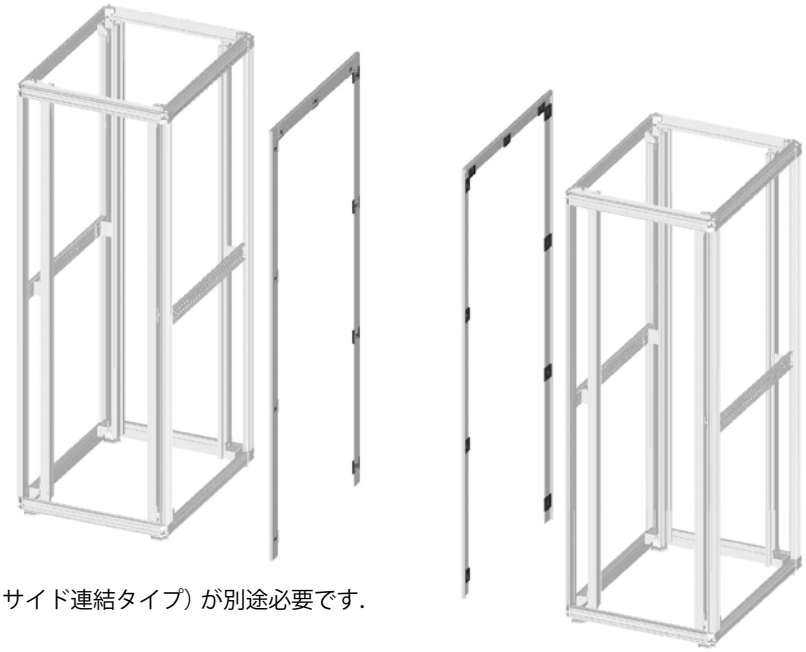

※ラックコネクタ（天井・サイド連結タイプ）が別途必要です.
※オーダー生産品

■ 連結用ブラインドサイドカバー A

単位：mm
※工場組替価格です

品　名	ラック寸法		品　番	標準価格（円）	質量 kg
	ラック高さ	ラック奥行			
連結用ブラインド サイドカバー A	1000	600	mscra001060A00	1,500	2.8
		700	mscra001070A00	1,500	2.9
		800	mscra001080A00	1,500	3.1
		900	mscra001090A00	1,500	3.2
		1000	mscra001010A00	1,500	3.4
	1200	600	mscra001260A00	1,500	3.2
		700	mscra001270A00	1,500	3.3
		800	mscra001280A00	1,500	3.5
		900	mscra001290A00	1,500	3.7
		1000	mscra001210A00	1,500	3.8
	1400	600	mscra001460A00	1,500	3.6
		700	mscra001470A00	1,500	3.8
		800	mscra001480A00	1,500	3.9
		900	mscra001490A00	1,500	4.1
		1000	mscra001410A00	1,500	4.2
	1600	600	mscra001660A00	1,500	4.0
		700	mscra001670A00	1,500	4.2
		800	mscra001680A00	1,500	4.3
		900	mscra001690A00	1,500	4.5
		1000	mscra001610A00	1,500	4.6
	1800	600	mscra001860A00	1,500	4.4
		700	mscra001870A00	1,500	4.6
		800	mscra001880A00	1,500	4.7
		900	mscra001890A00	1,500	4.9
		1000	mscra001810A00	1,500	5.0
	2000	600	mscra002060A00	1,500	4.8
		700	mscra002070A00	1,500	5.0
		800	mscra002080A00	1,500	5.1
		900	mscra002090A00	1,500	5.3
		1000	mscra002010A00	1,500	5.5
	2200	600	mscra002260A00	1,500	5.3
		700	mscra002270A00	1,500	5.4
		800	mscra002280A00	1,500	5.6
		900	mscra002290A00	1,500	5.7
		1000	mscra002210A00	1,500	5.9

・材質　SECC
・処理　5Y8/1.5（近似色）ハンマーネット
※詳細は取付参考図 P91 をご覧下さい.
※ 2 枚 1 セット

FIXING BASE

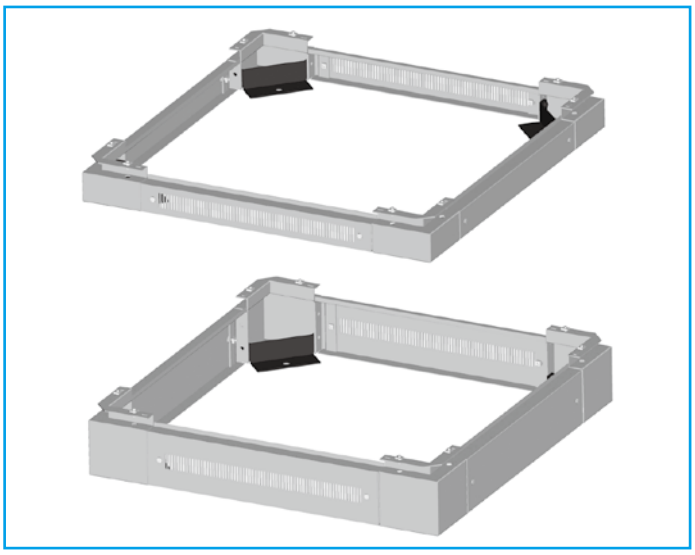

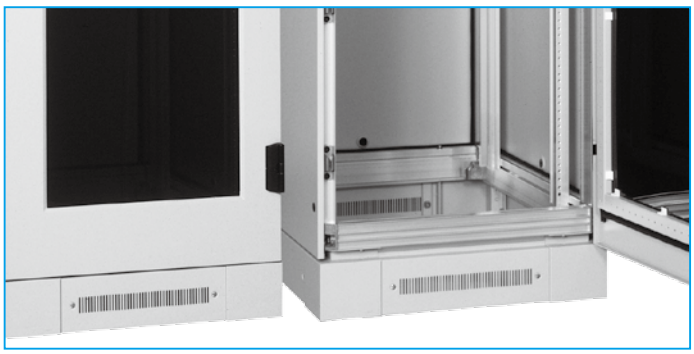

■ 固定用ベース

・材質　SECC
・処理　5Y8/1.5（近似色）ハンマーネット

※工場組替専用アクセサリ　　単位：mm

品　名	適合ラック寸法 W	適合ラック寸法 D	品　番	標準価格（円）	質量 kg
固定用ベース（H=100）	600	600	mkbas601060A00	23,600	6.4
		700	mkbas601070A00	24,200	6.6
		800	mkbas601080A00	24,800	6.9
		900	mkbas601090A00	25,400	7.1
		1000	mkbas601010A00	26,000	7.3
	700	600	mkbas701060A00	24,300	6.6
		700	mkbas701070A00	25,000	6.8
		800	mkbas701080A00	25,800	7.1
		900	mkbas701090A00	26,500	7.3
		1000	mkbas701010A00	27,200	7.5
	800	600	mkbas801060A00	24,900	6.8
		700	mkbas801070A00	25,700	7.1
		800	mkbas801080A00	26,500	7.3
		900	mkbas801090A00	27,200	7.6
		1000	mkbas801010A00	27,900	7.8

※詳細寸法は P93 をご覧下さい.　※アンカー金具付

※工場組替専用アクセサリ　　単位：mm

品　名	適合ラック寸法 W	適合ラック寸法 D	品　番	標準価格（円）	質量 kg
固定用ベース（H=50）	600	600	mkbas600560A00	31,400	4.6
		700	mkbas600570A00	32,300	4.7
		800	mkbas600580A00	33,200	4.9
		900	mkbas600590A00	34,100	5.1
		1000	mkbas600510A00	35,000	5.3
	700	600	mkbas700560A00	32,400	4.7
		700	mkbas700570A00	34,700	4.9
		800	mkbas700580A00	35,500	5.1
		900	mkbas700590A00	35,700	5.2
		1000	mkbas700510A00	36,700	5.4
	800	600	mkbas800560A00	33,400	4.9
		700	mkbas800570A00	34,500	5.0
		800	mkbas800580A00	35,800	5.2
		900	mkbas800590A00	36,800	5.4
		1000	mkbas800510A00	37,800	5.6

※詳細寸法は P93 をご覧下さい.　※アンカー金具付

INSULATION SETS FOR ANCHOR BRACKET

■ アンカー金具用絶縁部材セット

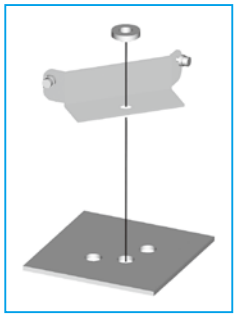

・固定ベースで絶縁アンカー固定するための絶縁部材セットです.
・アンカー金具（絶縁固定専用）× 4
・絶縁板× 4（厚さ 5mm）
・絶縁ブッシュ× 4（内径 14mm）
・絶縁部材材質　ポリアセタール樹脂

単位：mm

品　名	品　番	標準価格（円）	質量 kg
アンカー金具用絶縁部材セット	mzsas000000A00	10,500	0.7

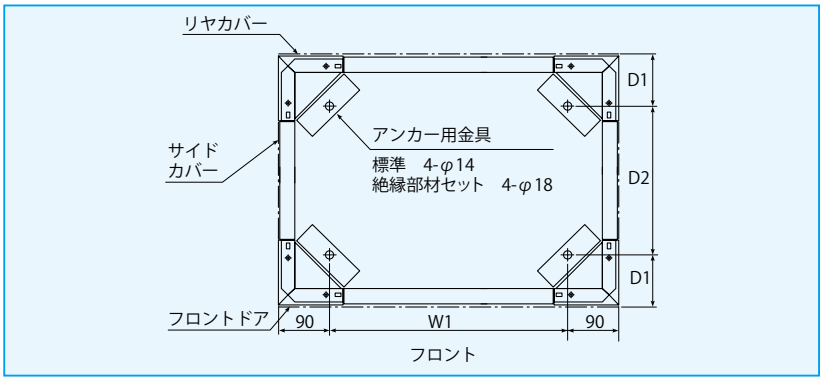

■ アンカー穴位置詳細寸法

単位：mm

適合ラック寸法 W	適合ラック寸法 D	W1	D1	D2
600	600	420	92.5	415
	700			515
	800			615
	900			715
	1000			815
700	600	520		415
	700			515
	800			615
	900			715
	1000			815
800	600	620		415
	700			515
	800			615
	900			715
	1000			815

CASTER BASE WITH STOPPER

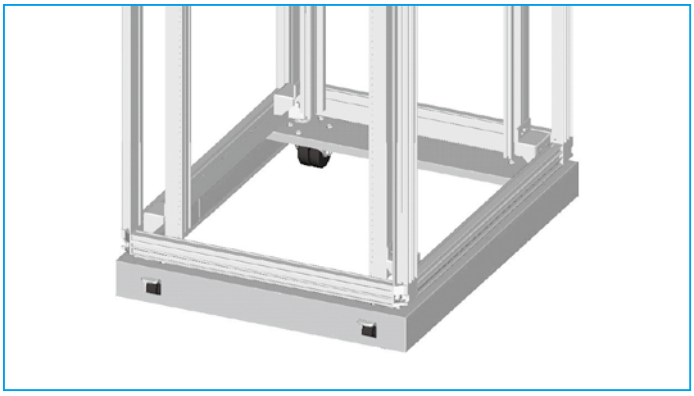

CASTER BASE WITH LEVELER

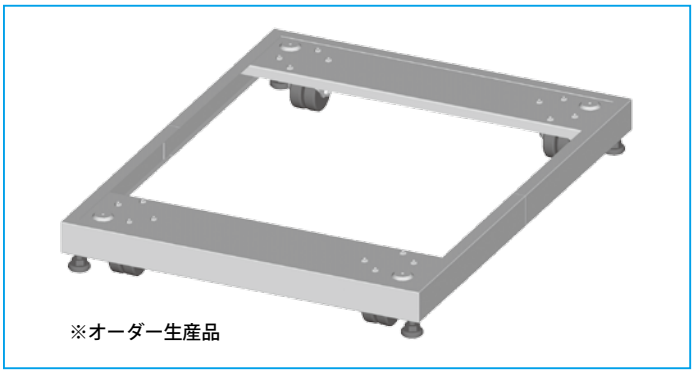

STABILIZER

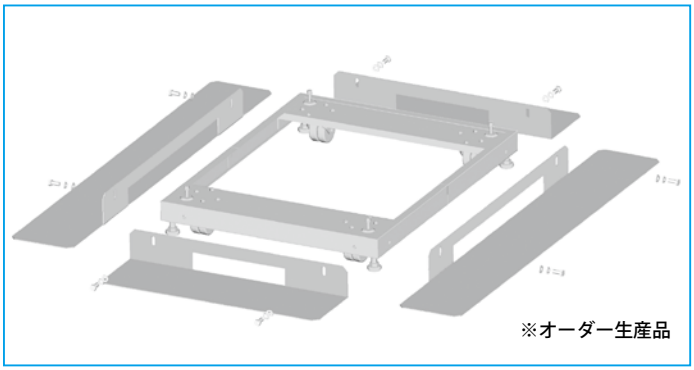

● 幅方向スタビライザ

● 奥方向スタビライザ

■ ストッパ付キャスタベース

・材質　SECC
・処理　マンセル 5Y 8/1.5（近似色）ハンマーネット
・耐荷重　300kg
・ストッパ付キャスタ×２　・自在キャスタ×２
※高さ寸法（ラック H 寸法）の高いラックに使用する場合は重心位置を考慮して御使用下さい.

※工場組替専用アクセサリ　　単位：mm

品　名	適合ラック寸法 W	適合ラック寸法 D	品　番	標準価格（円）	質量 kg
ストッパ付キャスタベース	600	600	mibsp600060A00	26,400	10.8
		700	mibsp600070A00	26,900	11.1
		800	mibsp600080A00	27,500	11.4
		900	mibsp600090A00	28,000	11.7
		1000	mibsp600010A00	29,000	12.0
	700	600	mibsp700060A00	27,400	11.9
		700	mibsp700070A00	27,500	12.2
		800	mibsp700080A00	28,100	12.5
		900	mibsp700090A00	30,000	12.8
		1000	mibsp700010A00	31,000	13.1
	800	600	mibsp800060A00	27,400	13.0
		700	mibsp800070A00	29,200	13.3
		800	mibsp800080A00	30,100	13.6
		900	mibsp800090A00	31,000	13.8
		1000	mibsp800010A00	32,000	14.1

※詳細寸法は P94 をご覧下さい.

■ レベラ付キャスタベース

・材質　SECC
・処理　マンセル 5Y 8/1.5（近似色）ハンマーネット
・耐荷重　300kg
・自在キャスタ×４　・レベラ×４
※高さ寸法（ラック H 寸法）の高いラックに使用する場合は重心位置を考慮して御使用下さい.

※工場組替専用アクセサリ　　単位：mm

品　名	適合ラック寸法 W	適合ラック寸法 D	品　番	標準価格（円）	質量 kg
レベラ付キャスタベース	600	600	mibrf600060A00	40,500	13.3
		700	mibrf600070A00	41,000	13.5
		800	mibrf600080A00	41,500	13.7
		900	mibrf600090A00	42,000	14.0
		1000	mibrf600010A00	42,500	14.2
	700	600	mibrf700060A00	41,500	14.5
		700	mibrf700070A00	42,000	14.7
		800	mibrf700080A00	42,500	15.0
		900	mibrf700090A00	43,000	15.2
		1000	mibrf700010A00	43,500	15.4
	800	600	mibrf800060A00	42,500	15.8
		700	mibrf800070A00	43,000	16.0
		800	mibrf800080A00	43,500	16.2
		900	mibrf800090A00	44,000	16.4
		1000	mibrf800010A00	44,500	16.7

※詳細寸法は P94 をご覧下さい.

■ スタビライザ

レベラ付キャスタベースに取付けられます.
・材質　SECC
・処理　マンセル 5Y 8/1.5（近似色）半ツヤ
・スタビライザ×１

単位：mm

品　名	適合ラック寸法 W	適合ラック寸法 D	品　番	標準価格（円）	質量 kg
幅方向スタビライザ	600	—	mibsl600000A00	12,000	4.0
	700	—	mibsl700000A00	13,500	4.3
	800	—	mibsl800000A00	15,000	4.6
奥行方向スタビライザ	—	600	mibsl000060A00	12,000	5.9
	—	700	mibsl000070A00	13,500	6.5
	—	800	mibsl000080A00	15,000	7.1
	—	900	mibsl000090A00	16,500	7.7
	—	1000	mibsl000010A00	18,000	8.3

※詳細寸法は P95 をご覧下さい.

※取付ネジ付
※添付品となります.

BASE FOR FREE ACCESS

●単体フリーアクセス用ベース

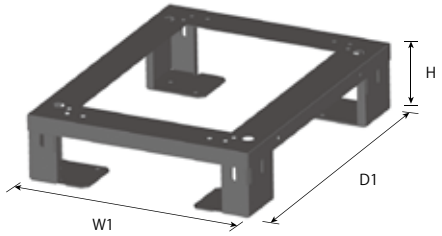

●２連フリーアクセス用ベース

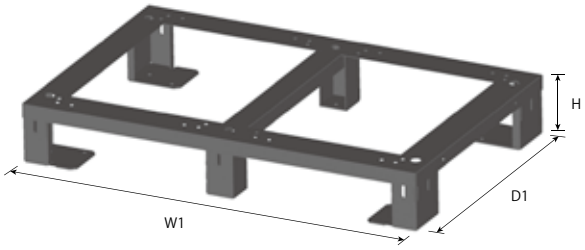

LINER

●ライナー

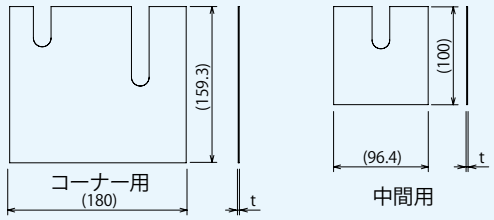

BRACKET

●幅方向受け金具（単体用・２連用）

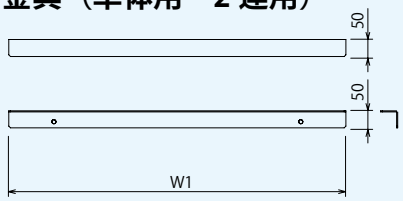

●奥方向受け金具

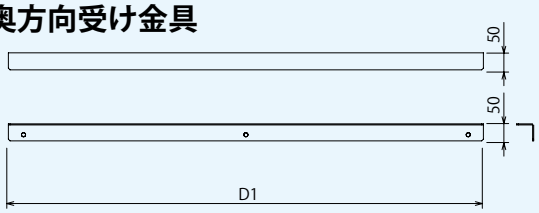

■ 単体フリーアクセス用ベース

●材質／ SECC　●処理／マンセルN1.5（近似色）半ツヤ　　単位:mm

品　名	適合ラック寸法 W	適合ラック寸法 D	W1	D1	品　番	標準価格（円）	質量 kg
単体フリーアクセス用ベース	600	600	600	595	mfbas60XX60A10	58,000	17.3
		700		695	mfbas60XX70A10	60,000	18.2
		800		795	mfbas60XX80A10	62,000	19.0
		900		895	mfbas60XX90A10	64,000	19.8
		1000		995	mfbas60XX10A10	66,000	20.6
	700	600	700	595	mfbas70XX60A10	60,000	18.2
		700		695	mfbas70XX70A10	62,000	19.0
		800		795	mfbas70XX80A10	64,000	19.8
		900		895	mfbas70XX90A10	66,000	20.6
		1000		995	mfbas70XX10A10	68,000	21.4
	800	600	800	595	mfbas80XX60A10	62,000	18.9
		700		695	mfbas80XX70A10	64,000	19.8
		800		795	mfbas80XX80A10	66,000	20.6
		900		895	mfbas80XX90A10	68,000	21.4
		1000		995	mfbas80XX10A10	70,000	22.3

※詳細寸法は P96、97 をご覧下さい.　※取付ネジ付
注）高さ寸法は品番 XX に数値を入れて下さい.
例）H=100 → 10　H=200 → 20　H=150 → 15（H=100 ～ 400mm まで 10mm 単位）
注）質量は H100mm 時で記載.

■ ２連フリーアクセス用ベース

●材質／ SECC　●処理／マンセル N1.5（近似色）半ツヤ　　単位：mm

品　名	適合ラック寸法 W	適合ラック寸法 D	W1	D1	品　番	標準価格（円）	質量 kg
２連フリーアクセス用ベース	600	600	1200	595	mfbas60XX60A20	104,000	26.7
		700		695	mfbas60XX70A20	106,000	19.4
		800		795	mfbas60XX80A20	108,000	20.2
		900		895	mfbas60XX90A20	110,000	21.0
		1000		995	mfbas60XX10A20	112,000	21.8
	700	600	1400	595	mfbas70XX60A20	106,000	28.3
		700		695	mfbas70XX70A20	108,000	20.2
		800		795	mfbas70XX80A20	110,000	21.0
		900		895	mfbas70XX90A20	112,000	21.8
		1000		995	mfbas70XX10A20	114,000	22.6
	800	600	1600	595	mfbas80XX60A20	108,000	30.0
		700		695	mfbas80XX70A20	110,000	21.0
		800		795	mfbas80XX80A20	112,000	21.8
		900		895	mfbas80XX90A20	114,000	22.6
		1000		995	mfbas80XX10A20	116,000	23.5

※詳細寸法は P98、99 をご覧下さい.　※取付ネジ付
注）高さ寸法は品番 XX に数値を入れて下さい.
例）H=100 → 10　H=200 → 20　H=150 → 15（H=100 ～ 400mm まで 10mm 単位）
注）質量は H100mm 時で記載.

■ ライナー

●材質／ SECC

品　名	板厚	品　番	標準価格（円）	質量 kg
ライナー（コーナー用）	t1.0	mfbsp000100A10	4,000	2.1
	t2.0	mfbsp000200A10	5,000	4.2
	t2.9	mfbsp000300A10	6,000	6.0
ライナー（中間用）	t1.0	mfbsp000100A20	4,000	0.7
	t2.0	mfbsp000200A20	5,000	1.4
	t2.9	mfbsp000300A20	6,000	2.0

※詳細は取付参考図 P97 をご覧下さい.　1 セット 10 枚

■ 受け金具

●材質／ SECC　●処理／マンセル N1.5（近似色）半ツヤ　　単位：mm

品　名	適合ラック寸法 W	適合ラック寸法 D	W1	D1	品　番	標準価格（円）	質量 kg
幅方向受け金具（単体用）	600	—	595	—	mfbwu600000A10	10,000	1.6
	700	—	695	—	mfbwu700000A10	10,500	1.8
	800	—	795	—	mfbwu800000A10	11,000	2.0
幅方向受け金具（２連用）	1200	—	1195	—	mfbwu600000A20	14,000	3.1
	1400	—	1395	—	mfbwu700000A20	14,500	3.5
	1600	—	1595	—	mfbwu800000A20	15,000	4.0
奥行方向受け金具	—	600	—	690	mfbdu000060A10	10,000	1.8
	—	700	—	790	mfbdu000070A10	10,500	2.1
	—	800	—	890	mfbdu000080A10	11,000	2.3
	—	900	—	990	mfbdu000090A10	11,500	2.5
	—	1000	—	1090	mfbdu000010A10	12,000	2.8

※詳細は取付参考図 P97、P99 をご覧下さい.　※ 取付ネジ付

ACCESSORIES
アクセサリ

ユーザの視点に基づいて開発された独自のアクセサリパーツ。
ラックの使用目的に応じて、さらなる利便性・安全性・効率性の向上をサポートいたします。

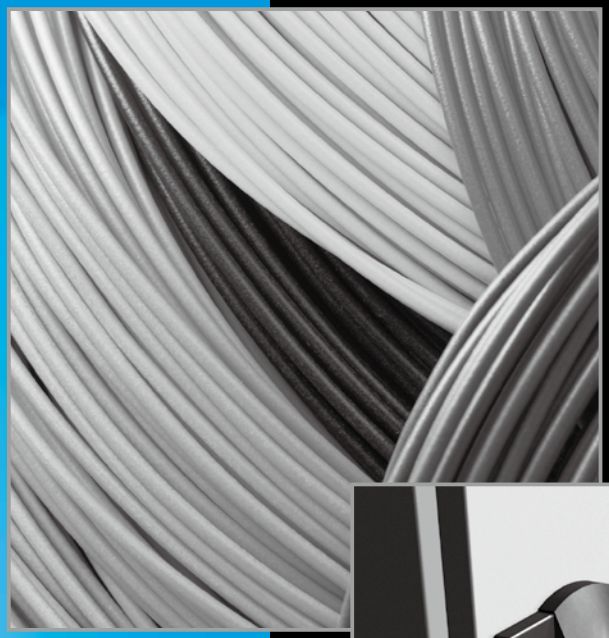

CABLE GUIDE

SECURITY KEY

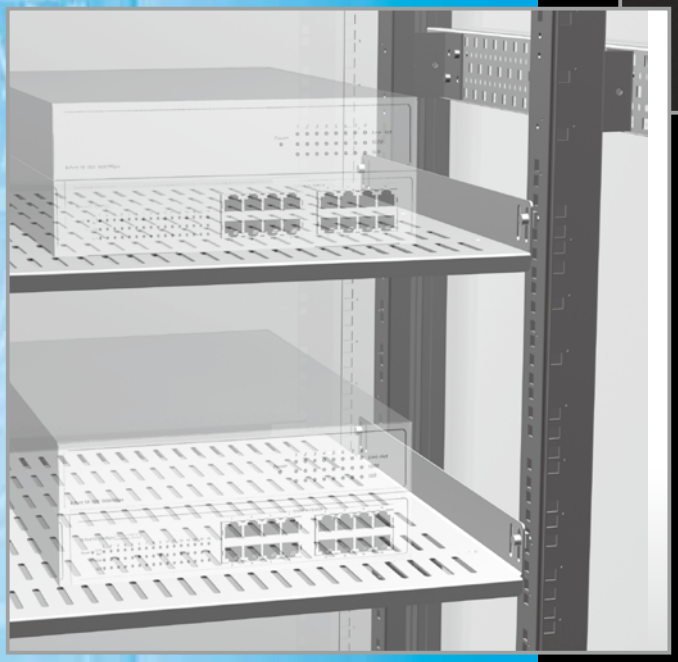

SHELF

アクセサリ構成

RACK
VARIATIONS
ACCESSORIES
OPTIONS
DETAILS

P55・56

AC POWER SUPPLY　AC電源

- **ACコンセントバー**　15A／30A仕様
- **ACコンセントバー用 30A電源ケーブル**
- **ACパワーダクト**　コンセント／ケーブル別売
- **コンセントプラグ**　抜け止め無／付
- **ACパワーダクト用 電源ケーブル**
- **テーブルタップ**（ケーブル付）　抜け止め無／付

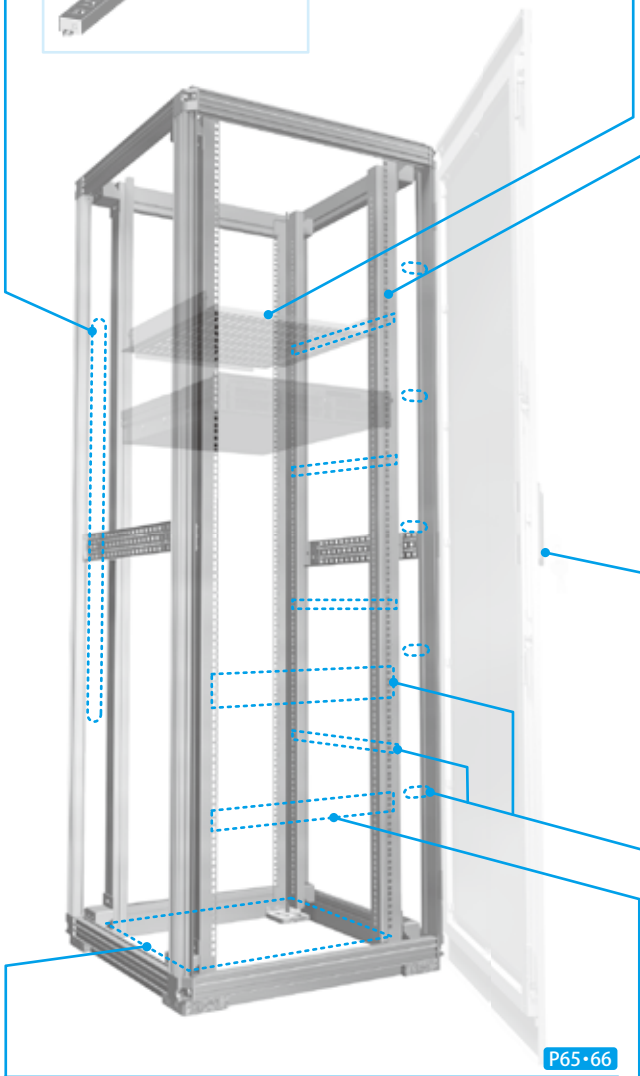

P65・66

BOTTOM COVER　ボトムカバー

- **一体ボトムカバー**
- **ケーブル孔付ボトムカバー**
- **3分割ボトムカバー**

P57・58・59・60・61

SHELF　シェルフ

- **固定式シェルフ**　耐荷重40／60／150kg　スリット無／付
- **19インチ スライド式シェルフ**　耐荷重40／150kg　スリット無／付
- **19インチ EIA対応シェルフ**　スリット無／付
- **ガイドレール**　スチール製
- **固定ベルト**（スリット付シェルフ用）　布ベルト　マジックベルト　ラッシングベルト
- **機器固定金具**（スリット付シェルフ用）

P62

MOUNTING PARTS　マウント

- **化粧ネジ**（ロゼットワッシャー付）　コアラット用／ケージナット用
- **EIAフレームナット**
- **アースセット**（アース線、FGボルト付）
- **コアラットL**
- **ケージナット**（SERVERラック用）
- **ケージナット取付治具**

P67

KEY　キー

- **扉用鍵（標準）**
- **個別番号違いキー**（マスターキー仕様）
- **サイド／リヤパネルロックセット**

P63・64

CABLE GUIDE　ケーブルガイド

- **ケーブルガイドA**（S／L）
- **ケーブルガイドS**
- **サイドケーブルバー**（S／M／L／LL）
- **ケーブルガイドパネル**（S／L）
- **ケーブルホールパネル**（2U）
- **クランプレール**
- **ガイドパネル（1U）**（S／L）
- **ケーブルクランプバー**

P67

BLANK PANEL　ブランクパネル

- **EIA対応ブランクパネル（1U～8U）**

AC OUTLET BAR

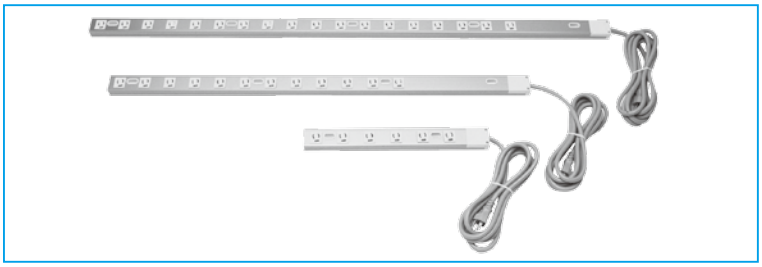

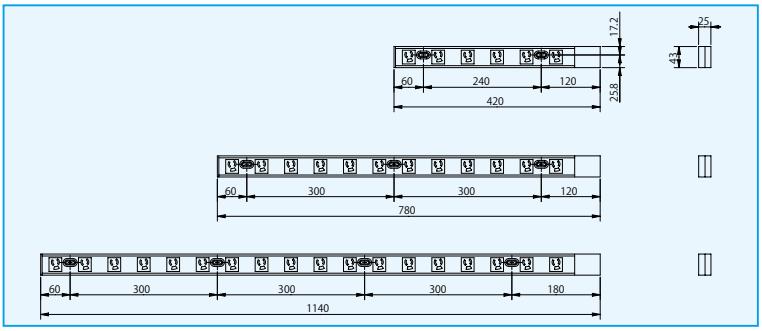

■ AC コンセントバー

※取付参考図は P100 をご覧下さい.

単位：mm

品　名	仕　様	適合ラックH	品　番	標準価格(円)	質量 kg
AC コンセントバー (15A 仕様)	抜け止めコンセント6 口付	750 以上	bcoit004200A00	17,000	1.0
	抜け止めコンセント12 口付	1250 以上	bcoit007800A00	24,000	1.5
	抜け止めコンセント18 口付	1600 以上	bcoit001100A00	35,000	1.8

・定格　125V 15A
・コンセント　接地 2P 125V 15A
※電源ケーブル（3m）付（VCTF2 □× 3 芯）
※取付ネジ付

AC POWER SUPPLY

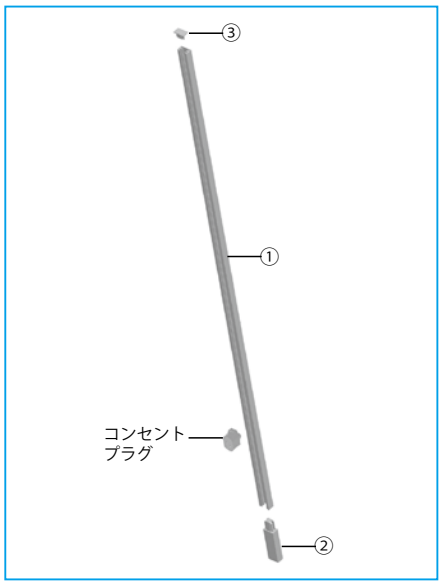

■ AC パワーダクト

※コンセントプラグ・電源ケーブルは別途御注文下さい.
※取付ネジ付

照　番	品　名	数　量	定　格	外装色
1	AC パワーダクト	1	2P20A125V・E 付	クリーム
2	フィードインキャップ	1	2P20A125V・E 付	
3	エンドキャップ	1	—	

単位：mm

品　名	品　番	適合ラックH	コンセントプラグ取付数（max）	標準価格（円）	質量 kg
A C パワーダクト	badpd007500A00	750 以上	5 ヶ	22,750	0.4
	badpd001200A00	1250 以上	11 ヶ	24,250	0.7
	badpd001600A00	1600 以上	19 ヶ	26,250	1.1
	badpd002000A00	2000 以上	23 ヶ	27,250	1.3

※取付参考図は P100 をご覧下さい.

OUTLET PLUG

■ コンセントプラグ

・定格　接地 2P 125V 15A
・色　クリーム

単位：mm

品　名	品　番	標準価格（円）	質量 kg
コンセントプラグ	badcp000000A00	3,600	0.1
コンセントプラグ（抜け止め）	badcp000000A10	4,600	0.1

POWER CABLE FOR AC POWER SUPPLY

■ AC パワーダクト用電源ケーブル

・定格　VCTF2 □× 3 芯
・ケーブル 3m

※工場組替専用アクセサリ　　単位：mm

品　名	品　番	標準価格（円）	質量 kg
電源ケーブル	baddc000000A00	2,500	0.5
電源ケーブル フィードインキャップ付	baddc000000A10	5,500	0.7

POWER STRIP

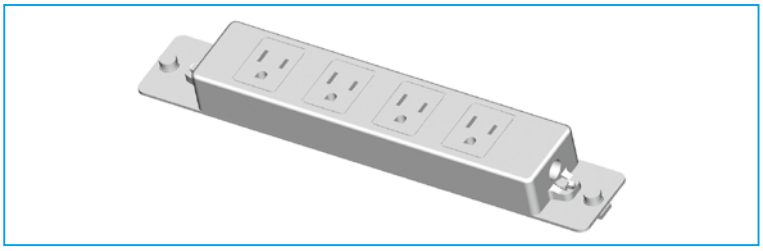

■ テーブルタップ（ケーブル付）

・定格　125V 15A
・アースターミナル付
・ケーブル 3m 付（VCTF2 □× 3 芯）
・色　アイボリー
※ブラケット・取付ネジ付

単位：mm

品　名	品　番	標準価格（円）	質量 kg
テーブルタップ	bttwc000000A00	7,600	0.7
テーブルタップ （抜け止め型）	bttwc000000A10	8,400	0.7

FIXED SHELF
(NO SLIT)

■ 固定式シェルフ（スリット無）

■ 耐荷重 40kg

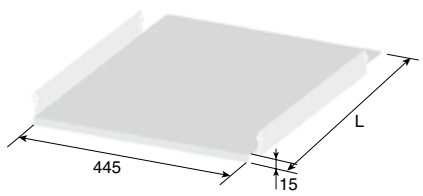

・材質　SECC
・処理　マンセル 5Y8/1.5（近似色）半ツヤ
・アルミ製ガイドレール
・取付ネジ付

■ 耐荷重 60kg

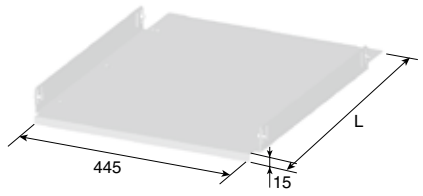

・材質　SECC
・処理　マンセル 5Y8/1.5（近似色）半ツヤ
・スチール製ガイドレール
・取付ネジ付

■ 耐荷重 150kg

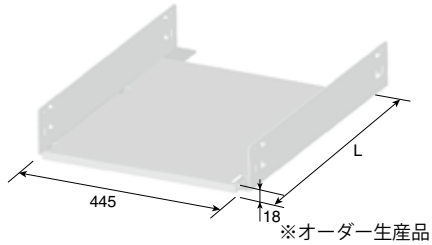

※オーダー生産品

・材質　SECC
・処理　マンセル 5Y8/1.5（近似色）半ツヤ
・スチール製ガイドレール
・取付ネジ付

単位：mm

耐荷重	L	D3	品　番	標準価格（円）	質量 kg
40Kg	300	289.6	mksns190030A20	6,200	2.5
		389.6	mksns190030A30	6,500	2.6
		489.6	mksns190030A40	6,800	2.7
	350	289.6	mksns190035A20	7,000	2.9
		389.6	mksns190035A30	7,300	3.0
		489.6	mksns190035A40	7,600	3.2
	420	389.6	mksns190042A30	6,700	3.5
		489.6	mksns190042A40	7,000	3.7
		589.6	mksns190042A50	7,300	3.8
		740	mksns190042A70	8,800	4.0
	500	389.6	mksns190050A30	8,200	4.1
		489.6	mksns190050A40	8,500	4.2
		589.6	mksns190050A50	8,800	4.3
		740	mksns190050A70	10,300	4.5
	550	389.6	mksns190055A30	8,700	4.5
		489.6	mksns190055A40	9,000	4.6
		589.6	mksns190055A50	9,300	4.7
		740	mksns190055A70	10,800	4.9
60Kg	300	289.6	mksns190030B20	7,200	2.9
		389.6	mksns190030B30	7,500	3.2
		489.6	mksns190030B40	7,800	3.6
	350	289.6	mksns190035B20	8,000	3.4
		389.6	mksns190035B30	8,300	3.7
		489.6	mksns190035B40	8,600	4.0
	420	389.6	mksns190042B30	7,700	4.2
		489.6	mksns190042B40	8,000	4.5
		589.6	mksns190042B50	8,300	4.8
		740	mksns190042B70	9,800	5.3
	500	389.6	mksns190050B30	9,700	4.8
		489.6	mksns190050B40	10,000	5.1
		589.6	mksns190050B50	10,300	5.4
		740	mksns190050B70	10,800	5.9

耐荷重	L	D3	品　番	標準価格（円）	質量 kg
60Kg	550	389.6	mksns190055B30	10,200	5.1
		489.6	mksns190055B40	10,500	5.4
		589.6	mksns190055B50	10,800	5.7
		740	mksns190055B70	12,300	6.2
	640	589.6	mksns190064B50	12,300	6.4
		740	mksns190064B70	13,800	6.9
	700	589.6	mksns190070B50	13,300	6.9
		740	mksns190070B70	14,800	7.4
150Kg	550	389.6	mksns190055C30	18,300	6.4
		489.6	mksns190055C40	19,300	7.1
		589.6	mksns190055C50	19,800	7.8
		740	mksns190055C70	20,800	8.9
	640	589.6	mksns190064C50	20,800	8.4
		740	mksns190064C70	21,800	9.5
	700	589.6	mksns190070C50	21,800	8.8
		740	mksns190070C70	22,800	9.9

※取付参考図は P101、P102 をご覧下さい.
※青字表示は SERVER ラックシリーズ専用です.
※ D3 寸法は，マウントフレーム取付ピッチです.

FIXED SHELF (WITH SLIT)

■ 固定式シェルフ（スリット付）

■ 耐荷重 40kg

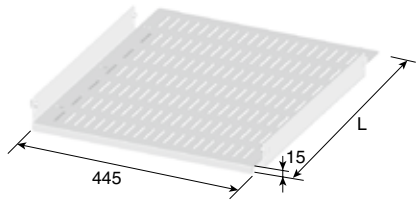

・材質　SECC
・処理　マンセル 5Y8/1.5（近似色）半ツヤ
・アルミ製ガイドレール
・取付ネジ付

■ 耐荷重 60kg

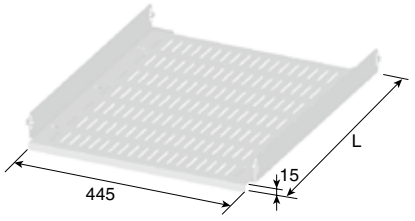

・材質　SECC
・処理　マンセル 5Y8/1.5（近似色）半ツヤ
・スチール製ガイドレール
・取付ネジ付

■ 耐荷重 150kg

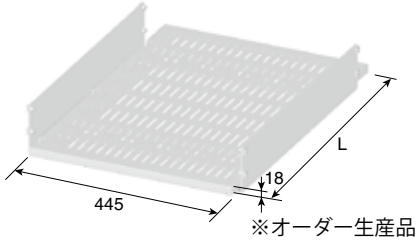

※オーダー生産品

・材質　SECC
・処理　マンセル 5Y8/1.5（近似色）半ツヤ
・スチール製ガイドレール
・取付ネジ付

単位：mm

耐荷重	L	D3	品　番	標準価格（円）	質量 kg
40Kg	300	289.6	mksws190030A20	6,400	2.3
		389.6	mksws190030A30	6,700	2.4
		489.6	mksws190030A40	7,000	2.5
	350	289.6	mksws190035A20	7,200	2.5
		389.6	mksws190035A30	7,500	2.6
		489.6	mksws190035A40	7,800	2.8
	420	389.6	mksws190042A30	6,900	3.0
		489.6	mksws190042A40	7,200	3.2
		589.6	mksws190042A50	7,500	3.3
		740	mksws190042A70	9,000	3.5
	500	389.6	mksws190050A30	8,400	3.5
		489.6	mksws190050A40	8,700	3.6
		589.6	mksws190050A50	9,000	3.7
		740	mksws190050A70	10,500	3.9
	550	389.6	mksws190055A30	8,900	3.8
		489.6	mksws190055A40	9,200	3.9
		589.6	mksws190055A50	9,500	4.0
		740	mksws190055A70	11,000	4.2
60Kg	300	289.6	mksws190030B20	7,400	2.7
		389.6	mksws190030B30	7,700	3.0
		489.6	mksws190030B40	8,000	3.4
	350	289.6	mksws190035B20	8,200	3.0
		389.6	mksws190035B30	8,500	3.3
		489.6	mksws190035B40	8,800	3.6
	420	389.6	mksws190042B30	7,900	3.7
		489.6	mksws190042B40	8,200	4.0
		589.6	mksws190042B50	8,500	4.3
		740	mksws190042B70	10,000	4.8
	500	389.6	mksws190050B30	9,900	4.2
		489.6	mksws190050B40	10,200	4.5
		589.6	mksws190050B50	10,500	4.8
		740	mksws190050B70	11,000	5.3

耐荷重	L	D3	品　番	標準価格（円）	質量 kg
60Kg	550	389.6	mksws190055B30	10,400	4.4
		489.6	mksws190055B40	10,700	4.7
		589.6	mksws190055B50	11,000	5.0
		740	mksws190055B70	12,500	5.5
	640	589.6	mksws190064B50	12,500	5.6
		740	mksws190064B70	14,000	6.1
	700	589.6	mksws190070B50	13,500	5.9
		740	mksws190070B70	15,000	6.4
150Kg	550	389.6	mksws190055C30	18,500	5.8
		489.6	mksws190055C40	19,500	6.5
		589.6	mksws190055C50	20,000	7.2
		740	mksws190055C70	21,000	8.3
	640	589.6	mksws190064C50	21,000	7.6
		740	mksws190064C70	22,000	8.7
	700	589.6	mksws190070C50	22,000	7.8
		740	mksws190070C70	23,000	8.9

※取付参考図は P101、P102 をご覧下さい.
※青字表示は SERVER ラックシリーズ専用です.
※ D3 寸法は，マウントフレーム取付ピッチです.

19 INCH SLIDE SHELVES

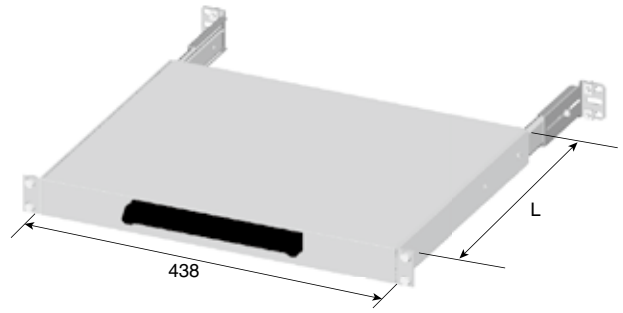

H=1U

■ 19 インチスライド式シェルフ（耐荷重 40Kg）

・材質　SECC
・処理　マンセル 5Y8/1.5（近似色）半ツヤ
・スリットなしタイプです
・取付ネジ付

単位：mm

L	適合ラック P2 寸法	品　番	標準価格(円)	質量 kg
350	389.6	mstns190135A30	25,800	5.7
	489.6	mstns190135A40	26,000	5.8
	589.6	mstns190135A50	26,000	5.9
	740	mstns190135A70	27,000	6.1

※青字表示は SERVER ラックシリーズ専用です.
※取付参考図は P103 をご覧下さい.

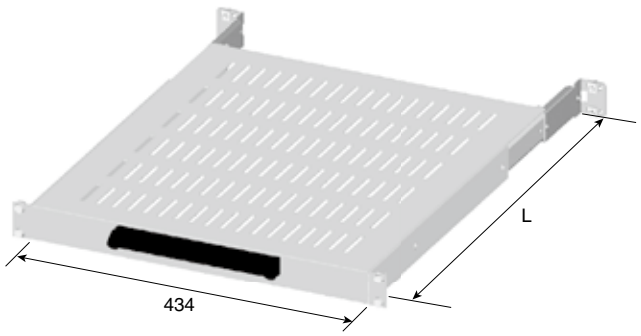

H=1U

■ 19 インチスライド式シェルフ スリット付(耐荷重40Kg)

・材質　SECC
・処理　マンセル 5Y8/1.5（近似色）半ツヤ
・スリット付タイプです
・取付ネジ付

単位：mm

L	適合ラック P2 寸法	品　番	標準価格(円)	質量 kg
500	389.6	mstws190150A30	26,800	7.8
	489.6	mstws190150A40	27,000	7.8
	589.6	mstws190150A50	27,000	7.9
	740	mstws190150A70	28,000	8.1

※青字表示は SERVER ラックシリーズ専用です.
※取付参考図は P103、104 をご覧下さい.

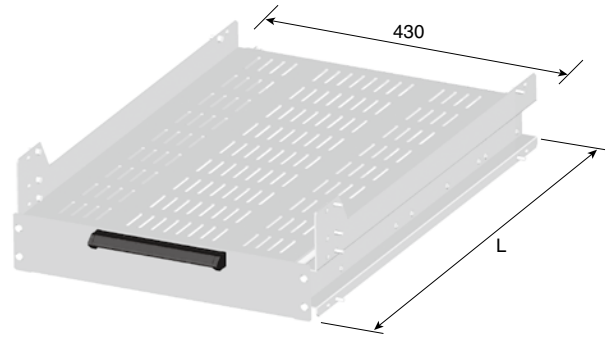

※オーダー生産品

H=2U

■ 19 インチスライド式シェルフ スリット付(耐荷重150Kg)

・材質　SECC
・処理　マンセル 5Y8/1.5（近似色）半ツヤ
・スリット付タイプです
・取付ネジ付

単位：mm

L	適合ラック P2 寸法	品　番	標準価格(円)	質量 kg
600	589.6	mstws190260C50	60,500	19.2
	740	mstws190260C70	61,500	20.4
700	589.6	mstws190270C50	62,000	21.9
	740	mstws190270C70	63,000	23.0

※青字表示は SERVER ラックシリーズ専用です
※取付参考図は P105 をご覧下さい.

19 INCH EIA SHELF

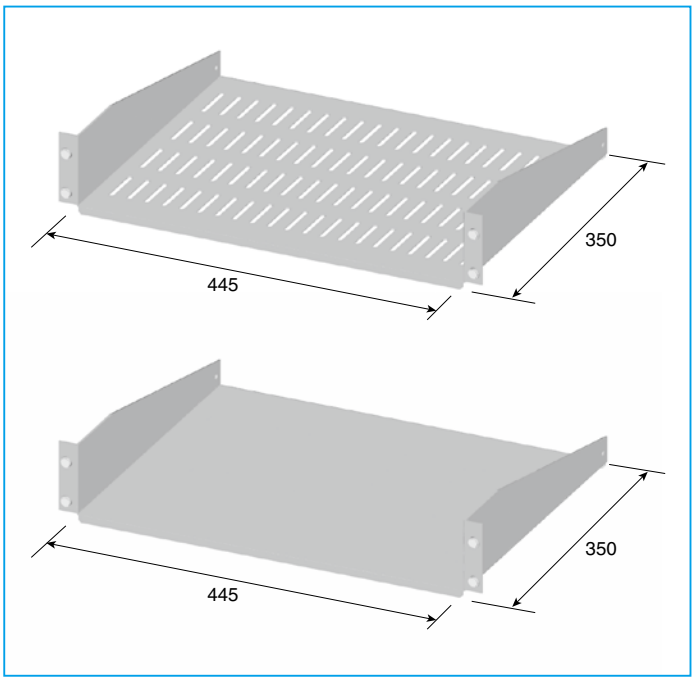

■ 19 インチ EIA 対応シェルフ

・材質　SECC
・処理　マンセル 5Y8/1.5（近似色）半ツヤ
・取付ネジ付

品　名	H	品　番	標準価格（円）	質量 kg
EIA 対応シェルフ（スリット付）	1U	aesws190135A00	5,900	2.1
	2U	aesws190235A00	6,200	2.3
	3U	aesws190335A00	6,500	2.6
	4U	aesws190435A00	6,800	2.8
EIA 対応シェルフ（スリットなし）	2U	aesns190235A00	5,000	2.6
	3U	aesns190335A00	5,300	2.9
	4U	aesns190435A00	5,600	3.1

※取付参考図は P104 をご覧下さい.

GUIDE RAIL

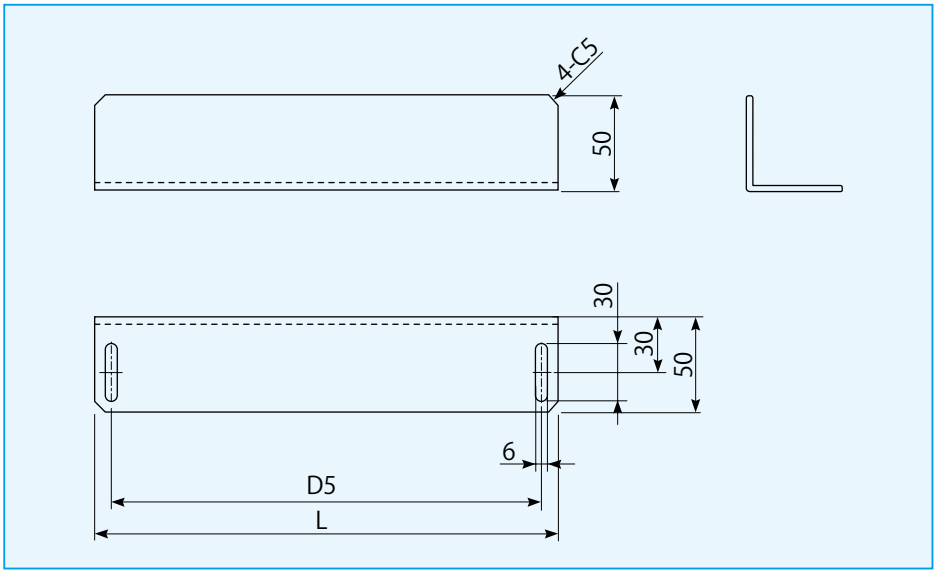

■ ガイドレール（スチール製）

・材質　SPCC
・処理　MFZn Ⅱ
・取付ネジ付
・1 セット 2 個

単位：mm

品　名	品　番	L	適合ラック寸法D 3	適合ラック寸法D 5	適合ラックD寸法	標準価格（円）	質量 kg
ガイドレール（スチール製）	mgrst000024A00	240	289.6	224.6	450	2,500	0.7
	mgrst000034A00	340	389.6	324.6	550 600 650	2,700	1.0
	mgrst000044A00	440	489.6	424.6	700	2,850	1.3
	mgrst000054A00	540	589.6	524.6	750 800 850 900	3,000	1.6
	mgrst000069A00	690	740	586	900 1000	3,500	2.1

※青字表示は SERVER ラックシリーズ専用です

FIXING BELTS

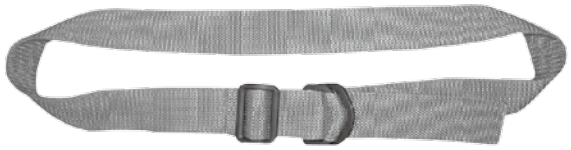

■ 固定ベルト（布製）

品　名	品　番	標準価格(円)	質量 kg
固定用ベルト（4m）	abekb000000A00	3,000	0.2
固定用ベルト（2m）	abekb000000A10	2,500	0.1

※シェルフのスリットを利用できます.
※取付参考図は P106 をご覧下さい.

■ マジックベルト

品　名	品　番	標準価格(円)	質量 kg
マジックベルト（3m）	abemb000000A00	3,400	0.1

※シェルフのスリットを利用できます
※取付参考図は P106 をご覧下さい.

■ ラッシングベルト

品　名	品　番	標準価格(円)	質量 kg
ラッシングベルト（4.5m）	aberb000000A00	6,300	0.4

※シェルフのスリットを利用できます.
※取付参考図は P106 をご覧下さい.

FIXING BRACKET

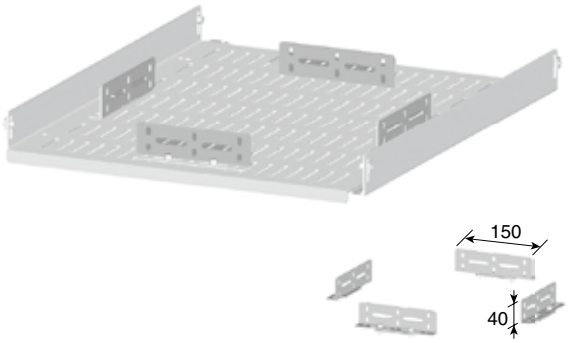

■ 機器固定金具

品　名	品　番	標準価格（円）	質量 kg
機器固定用金具	akkas000000A00	3,500	0.5

※シェルフのスリットを利用できます

・材質　SECC
・処理　5Y8/1.5（近似色）半ツヤ
※取付参考図は P106 をご覧下さい.
※ 2 個 1 セット
※取付ネジ付

MOUNTING PARTS

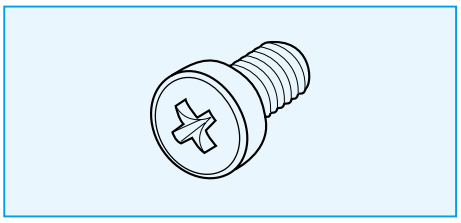

■ 化粧ネジ（ロゼットワッシャー付）

品　名	品　番	標準価格（円）	質量 kg
化粧ネジ（コアラット用）M５×１２	akskr001205A00	4,000	0.4
化粧ネジ（ケージナット用）M５×１６	akskn001605A00	4,500	0.5
化粧ネジ（ケージナット用）M６×１８	akskn001806A00	7,500	0.5

※ 100 コ単位

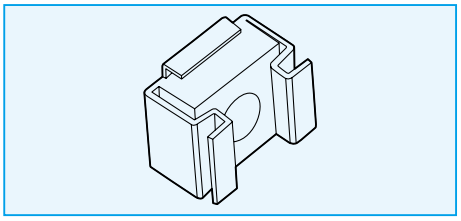

■ ケージナット（SERVER ラック用）

品　名	品　番	標準価格（円）	質量 kg
ケージナット（M5）	aknkn000005A00	15,000	0.5
ケージナット（M6）	aknkn000006A00	15,000	0.5

※ 100 コ単位
※取付参考図は P107 をご覧下さい.

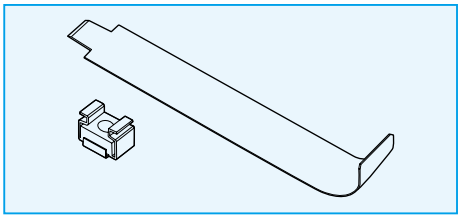

■ ケージナット取付治具

品　名	品　番	標準価格（円）	質量 kg
ケージナット取付治具	aknkt000000A00	900	—

※ 1 コ単位
※取付参考図は P107 をご覧下さい.

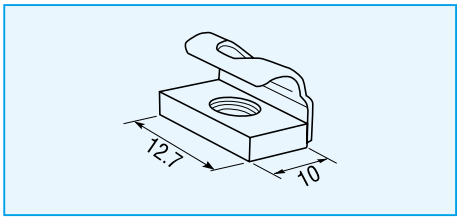

■ コアラット L

品　名	品　番	標準価格（円）	質量 kg
コアラット L（M5）	akrla000005A00	15,000	0.2
コアラット L（M6）	akrla000006A00	15,000	0.3

※ 100 コ単位
※取付参考図は P107 をご覧下さい.

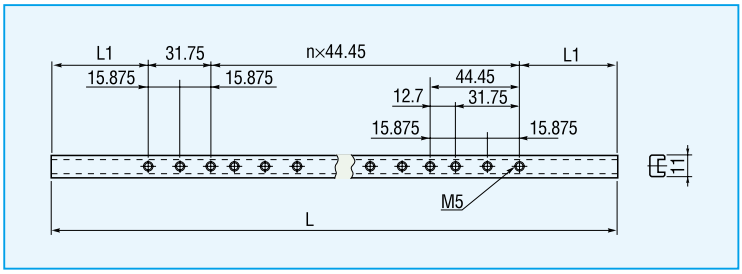

■ EIA フレームナット

・材質　A6063S-T5
・処理　クロム酸皮膜
※工場注文アクセサリ
※ 2 本で 1 セット
※発注時に使用箇所を御指定下さい.

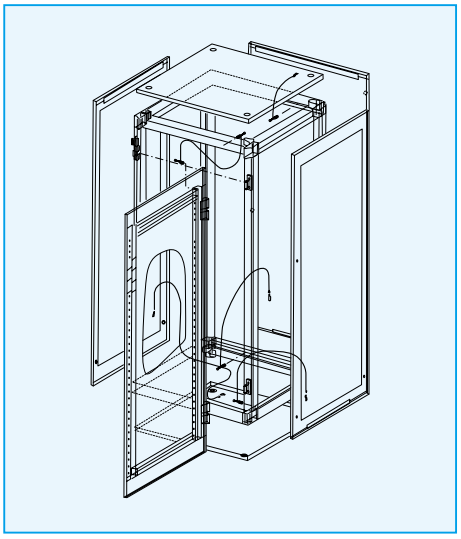

単位：mm

品　名	適合ラックサイズ ラック高さ	L	L1	n	品　番	標準価格（円）	質量 kg
EIA フレームナット	1000	900	34.075	18	mfnei001000A00	6,000	1.0
	1200	1100	45.175	22	mfnei001200A00	6,800	1.0
	1400	1300	34.05	27	mfnei001400A00	8,200	1.1
	1600	1500	45.15	31	mfnei001600A00	8,500	1.2
	1800	1700	34.025	36	mfnei001800A00	9,600	1.3
	2000	1900	45.125	40	mfnei002000A00	10,200	1.5
	2200	2100	34	45	mfnei002200A00	11,000	1.8

※取付参考図は P107 をご覧下さい.

■ アースセット

品　名	品　番	標準価格（円）	質量 kg
アースセット	mesas000000A00	5,800	0.1

※工場組付専用アクセサリです

・アース線，FG ボルト付
※ FG ボルト径は M8 です

CABLE GUIDE

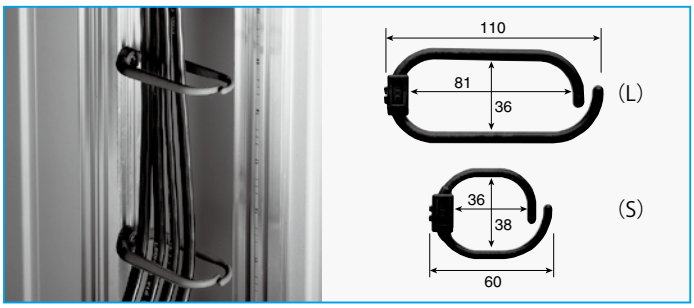

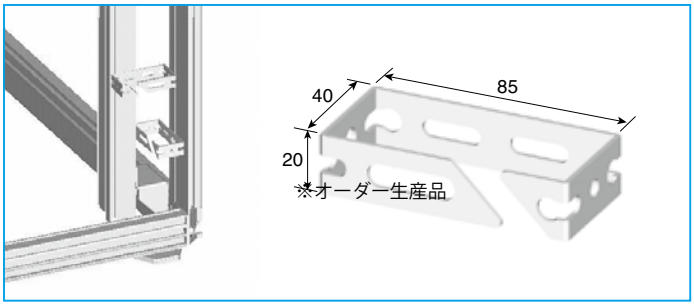

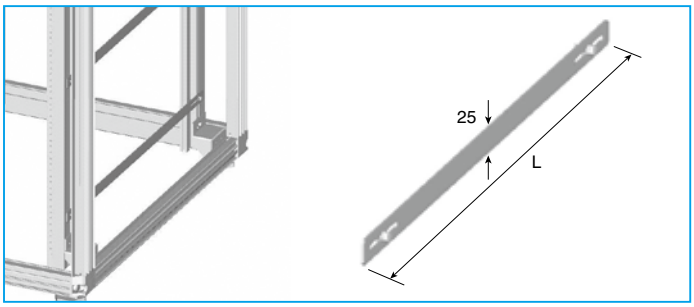

■ ケーブルガイド A

・1 セット 10 個
・材質　ABS
・取付ネジ付

単位：mm

品　名	品　番	標準価格(円)	質量 kg
ケーブルガイド A（L）	acgal350011A00	3,800	0.3
ケーブルガイド A（S）	acgas350006A00	3,600	0.2

※取付参考図は P108、109 をご覧下さい.

■ ケーブルガイド S

・1 セット 10 個
・材質　SECC
・処理　マンセル 5Y8/1.5（近似色）半ツヤ
・取付ネジ付

単位：mm

品　名	品　番	標準価格(円)	質量 kg
ケーブルガイドスチール	acgst400085A00	8,000	0.5

※取付参考図は P110 をご覧下さい.

■ サイドケーブルバー

・奥行方向用ケーブルクランプバー（マウントアングル用）
・材質　SECC
・処理　マンセル 5Y8/1.5（近似色）半ツヤ
・1 セット 4 個
・取付ネジ付

単位：mm

品　名	適合ラック D3 寸法	L	品　番	標準価格（円）	質量 kg
サイドケーブルバー（S）	389.6	350	acgsb002535A00	3,500	0.2
サイドケーブルバー（M）	489.6	450	acgsb002545A00	4,000	0.2
サイドケーブルバー（L）	589.6	550	acgsb002555A00	4,500	0.2
サイドケーブルバー（LL）	740	700	acgsb002570A00	5,500	0.3

※青字表示は SERVER ラックシリーズ専用です
※取付参考図は P111 をご覧下さい.

CLAMP RAIL

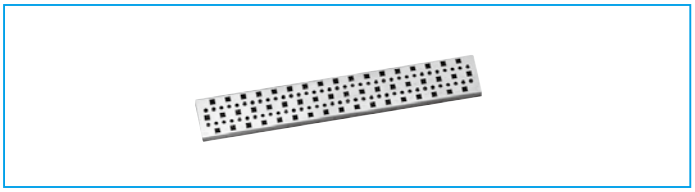

■ クランプレール

・ラックサイドから結束されたケーブルを固定し各ユニットに分配供給及び部品取付にご使用下さい.
・材質　SGHC
・数量　1 個

単位：mm

品　名	適合ラック寸法 ラック奥行	品　番	標準価格（円）	質量 kg
クランプレール	600	mhosf007060A00	4,000	0.5
	700	mhosf007070A00	4,500	0.6
	800	mhosf007080A00	5,000	0.7
	900	mhosf007090A00	5,500	0.8
	1000	mhosf007010A00	6,000	0.9

※取付参考図は P111 をご覧下さい.

GUIDE PANEL

■ ケーブルガイドパネル（1U）

・材質　SECC，樹脂
・処理　マンセル 5Y8/1.5（近似色）半ツヤ

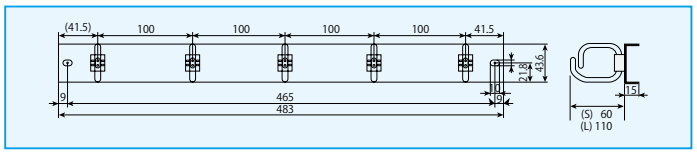

単位：mm

品　名	品　番	標準価格(円)	質量 kg
ケーブルガイドパネル（S）	acgcp190106A00	7,500	0.6
ケーブルガイドパネル（L）	acgcp190111A00	7,700	0.7

※取付ネジ付
※ケーブルガイドの大きさは，P63 ケーブルガイド A をご参照下さい.

■ ガイドパネル（1U）

・材質　SECC，樹脂
・処理　マンセル 5Y8/1.5（近似色）ハンマーネット

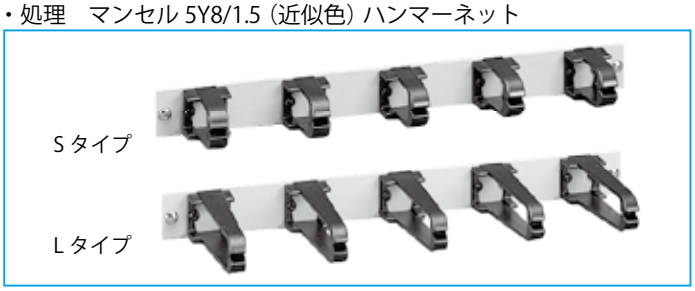

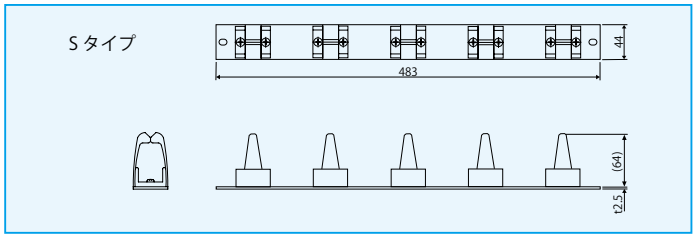

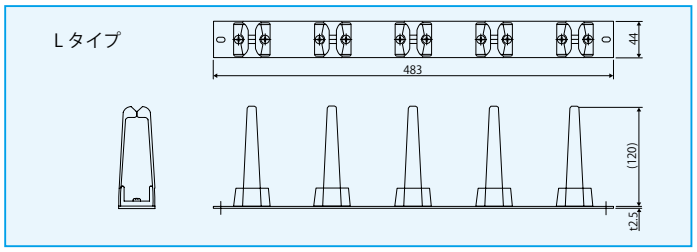

単位：mm

品　名	品　番	標準価格(円)	質量 kg
ガイドパネル（S）	acggp190106A00	9,300	0.6
ガイドパネル（L）	acggp190112A00	11,500	0.6

※取付ネジ付
※ガイドパネル（L）の取付は、前面スペースを 148mm 確保する必要があります.

■ ケーブルホールパネル（2U）

・材質　SECC，樹脂
・処理　マンセル 5Y8/1.5（近似色）半ツヤ

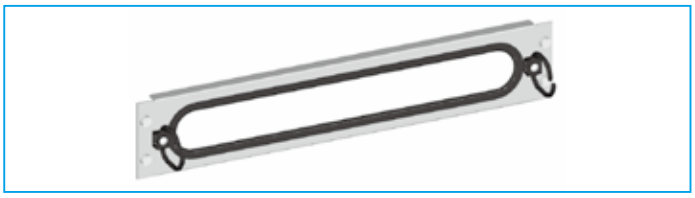

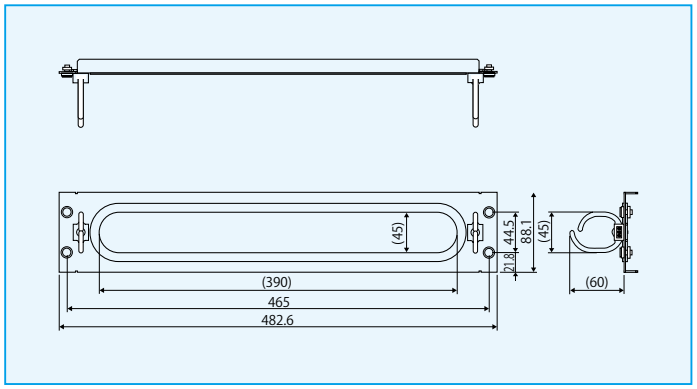

単位：mm

品　名	品　番	標準価格(円)	質量 kg
ケーブルホールパネル	acgch190206A00	7,000	0.5

※取付ネジ付

■ ケーブルクランプバー

・材質　鉄パイプ
・処理　マンセル N1.5　半ツヤ

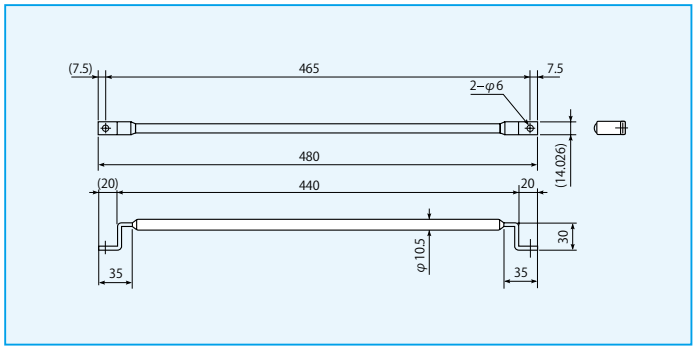

単位：mm

品　名	品　番	標準価格(円)	質量 kg
ケーブルクランプバー	acgcb190000A00	1,300	0.3

※取付ネジ付

BOTTOM COVERS

■ 一体ボトムカバー

・ボトムカバー × 1
・ブラケット × 2
・材質　SGHC
※工場注文アクセサリ
※受注生産品

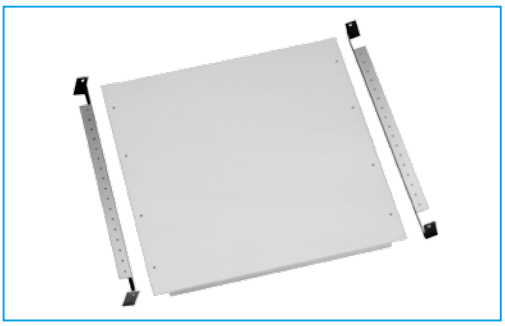

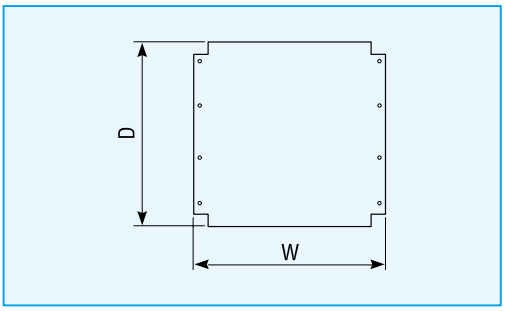

単位：mm

適合ラック寸法							
品　名	品　番	ラック幅	ラック奥行	W1	D1	標準価格（円）	質量 kg
一体ボトムカバー	mbcib600060A00	600	600	530	525	7,100	4.5
	mbcib600070A00		700		625	7,700	5.3
	mbcib600080A00		800		725	8,300	6.1
	mbcib600090A00		900		825	8,700	6.9
	mbcib600010A00		1000		925	10,000	7.7
	mbcib700060A00	700	600	630	525	8,500	5.2
	mbcib700070A00		700		625	8,700	6.1
	mbcib700080A00		800		725	9,200	7.0
	mbcib700090A00		900		825	9,800	8.0
	mbcib700010A00		1000		925	10,500	8.9
	mbcib800060A00	800	600	730	525	9,100	5.9
	mbcib800070A00		700		625	9,500	6.9
	mbcib800080A00		800		725	9,900	8.0
	mbcib800090A00		900		825	10,400	9.0
	mbcib800010A00		1000		925	11,500	10.1

※ラックをアンカー固定する際は，3 分割ボトムカバーをご使用下さい．

■ ケーブル孔付ボトムカバー

・ケーブル穴用金具 × 1
・ボトムカバー × 2
・ブラケット × 2
・材質　SGHC
※工場注文アクセサリ
※受注生産品
※ストッパ付キャスタベース / レベラ付キャスタベースとの併用はできません．

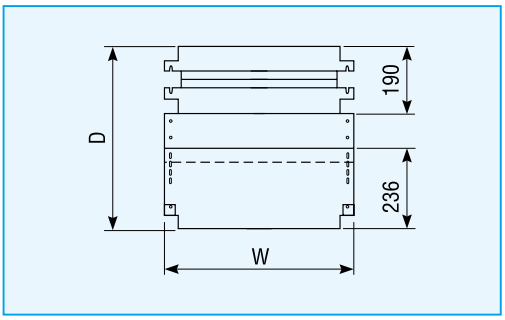

単位：mm

適合ラック寸法							
品　名	品　番	ラック幅	ラック奥行	W1	D1	標準価格（円）	質量 kg
ケーブル孔付ボトムカバー	mbccb600060A00	600	600	530	525	13,400	5.6
	mbccb600070A00		700		625	14,100	6.1
	mbccb600080A00		800		725	14,800	6.6
	mbccb600090A00		900		825	15,300	7.0
	mbccb600010A00		1000		925	17,000	7.5
	mbccb700060A00	700	600	630	525	14,600	6.6
	mbccb700070A00		700		625	15,400	7.2
	mbccb700080A00		800		725	16,000	7.7
	mbccb700090A00		900		825	17,000	8.2
	mbccb700010A00		1000		925	19,500	8.8
	mbccb800060A00	800	600	730	525	15,700	7.6
	mbccb800070A00		700		625	16,600	8.2
	mbccb800080A00		800		725	17,300	8.8
	mbccb800090A00		900		825	18,000	9.4
	mbccb800010A00		1000		925	21,000	10.0

BOTTOM COVERS

■ 3 分割ボトムカバー

・ボトムカバー × 3
・ブラケット × 2
・材質　SGHC
※工場注文アクセサリ
※受注生産品

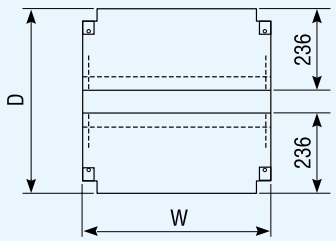

単位：mm

適合ラック寸法							
品　名	品　番	ラック幅	ラック奥行	W1	D1	標準価格（円）	質量 kg
3 分割ボトムカバー	mbcsb600060A00	600	600	530	525	8,600	5.3
	mbcsb600070A00		700		625	10,000	6.2
	mbcsb600080A00		800		725	11,100	7.1
	mbcsb600090A00		900		825	12,000	8.1
	mbcsb600010A00		1000		925	13,000	9.0
	mbcsb700060A00	700	600	630	525	9,800	6.3
	mbcsb700070A00		700		625	10,400	7.2
	mbcsb700080A00		800		725	11,100	8.1
	mbcsb700090A00		900		825	12,000	9.1
	mbcsb700010A00		1000		925	15,000	10.0
	mbcsb800060A00	800	600	730	525	10,300	7.3
	mbcsb800070A00		700		625	11,200	8.2
	mbcsb800080A00		800		725	12,100	9.1
	mbcsb800090A00		900		825	13,000	10.1
	mbcsb800010A00		1000		925	16,000	11.0

EYE BOLT

■ アイボルト

・材質　一般構造用圧延鋼材
・処理　MFZnⅡ-C
※ 1 セット　4 個

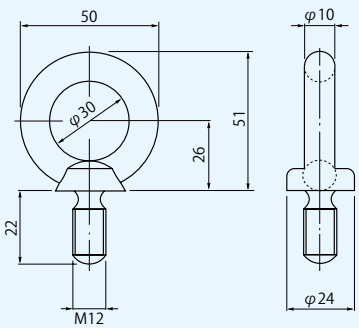

単位：mm

品　名	品　番	標準価格（円）	質量 kg
アイボルト（M12）	mbekb000000A00	1,900	0.6

BLANK PANEL

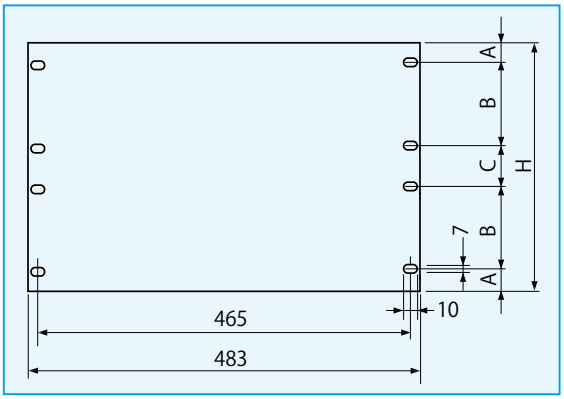

■ EIA 対応ブランクパネル

・材質　A5052P-H34
・処理　マンセル 5Y8/1.5（近似色）レザートーン
※取付ネジ付

単位：mm

品　名	H	A	B	C	品　番	標準価格(円)	質量 kg
EIA 対応ブランクパネル	43.6（1U）	21.8	—		abpei190100A00	1,600	0.2
	88.1（2U）	21.8	—	44.5	abpei190200A00	2,000	0.3
	132.6（3U）	37.7	—	57.2	abpei190300A00	2,500	0.5
	177.1（4U）	37.7	—	101.7	abpei190400A00	3,000	0.7
	221.6（5U）	37.7	—	146.2	abpei190500A00	3,500	0.8
	265.9（6U）	37.7	57.1	76.3	abpei190600A00	4,100	1.0
	310.6（7U）	37.7	89	57.2	abpei190700A00	4,600	1.2
	355.1（8U）	37.7	101.7	76.3	abpei190800A00	5,200	1.3

KEYS

■ 扉用鍵（標準）

単位：mm

品　名	品　番	標準価格（円）	質量 kg
扉用鍵	mrodk000000A00	5,000	0.1

※工場在庫品

■ 個別番号違いキー（マスターキー仕様）

単位：mm

品　名	品　番	標準価格（円）	質量 kg
個別番号違いキー	mrodk000000A10	7,500	0.1

※ひとつのマスターキーに対して 1000 種類の番号違いキーが用意できます.
※オーダー生産のため，納期が 1 ヶ月程度かかります.

■ サイド，リヤパネルロックセット

・シリンダー錠 × 1
・キー × 2
単位：mm

品　名	品　番	標準価格（円）	質量 kg
ロックセット（サイドパネル用）	mrosk000000A00	3,500	0.1
ロックセット（リヤパネル用）	mrork000000A00	3,500	0.1

※工場注文アクセサリ× 2

OPTIONS
拡張オプション

大規模ネットワークの構築から、小規模オフィスの LAN システムまで
CEC の拡張オプションがラックの機能性をさらに拡げます。

OPTICAL NETWORK

NETWORK DEVICES

PRIVATE SYSTEM DESK II

MAGNI CRADLE

拡張オプション構成

RACK
VARIATIONS
ACCESSORIES
OPTIONS
DETAILS

P71

OPTICAL CONNECTORS 光コネクタ

光スプライスコネクタパネル
(スライド式) 1U／2U／3U

光コネクタパネル

UTPモジュラパネル

110コネクタパネル

コネクタプレート

ブランク
SC/SC
SC/SC
LC/LC
LC/LC
ピスコプレート
ピスコプレート

P72・73

LAN BOX LANボックス

FS LAN BOX (光ケーブル接続)

光スプライス
コネクタボックス

光スプライス
ボックス

ABFジョイント
ボックス

ABFスプライス
ボックス

スプライストレイ

HS LAN BOX
(HUB収納ボックス)

パネルユニット

機器取付ユニット

スプライスユニット

横型 (H6U)

縦型 (H9U)

SS LAN BOX
(小規模LAN構築)

P74

NETWORK DEVICE ネットワークデバイス

ND-EW04
ネットワーク対応
環境監視装置

(環境監視)

ND-EW05
ネットワーク対応
環境監視装置

(環境監視)

ND-IO01
ネットワーク対応
DI/DO

(接点監視)

温度測定センサ

ケーブル付

ボックスタイプ

デジタルタイプ
(温度監視)

湿度測定センサ

ケーブル付

ボックスタイプ
(湿度監視)

電圧変換器

(電圧監視)

電流交換器

(電流監視)

**センサ接続
ケーブル**

電気錠 (IP錠)

P76

SEISMIC ISOLATER 免震装置

Magini Cradle
マグニクレードル

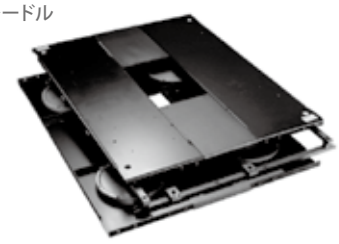

P75

SYSTEM DESK システムデスク

Private System Desk II

OPTICAL CONNECTORS

プレート3枚　テープ芯用2枚

■ 光スプライスコネクタパネル（スライド式）

品　名	サイズ	品番	標準価格（円）	質量 kg
光スプライスコネクタパネル（スライド式）	1U × D500	FC1203	28,000	3.6

単位：mm

プレート6枚　テープ芯用3枚

■ 光スプライスコネクタパネル（スライド式）

品　名	サイズ	品番	標準価格（円）	質量 kg
光スプライスコネクタパネル（スライド式）	2U × D500	FC2206	34,000	4.6

単位：mm

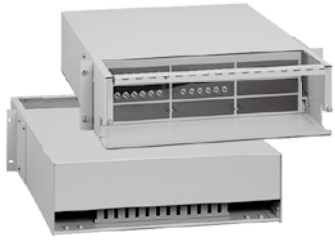

プレート9枚　テープ芯用6枚

■ 光スプライスコネクタパネル（スライド式）

品　名	サイズ	品番	標準価格（円）	質量 kg
光スプライスコネクタパネル（スライド式）	3U × D500	FC3109	42,000	10.2

単位：mm

■ 光コネクタパネル

品　名	サイズ	品番	標準価格（円）	質量 kg
光コネクタパネル	1U	FP1103	3,800	0.2

単位：mm

MP1024
（1U × D32）

MP2048
（2U × D32）

■ 光スプライスコネクタパネル（スライド式）

品　名	品番	寸法	標準価格（円）	質量 kg
UTP モジュラパネル（CAT-5）	MP1024	1U × D32	27,500	0.4
	MP2048	2U × D32	55,000	0.8

単位：mm

200Pr 用　　PD3020
（3U × D65）

■ 110 コネクタパネル

品　名	品番	標準価格（円）	質量 kg
110 コネクタパネル	PD3020	32,500	0.8

単位：mm

ブランク
FP0001

SC/SC
FP0006

SC/SC
FP0010

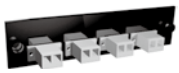

LC/LC FP1008

LC/LC FP1016

ピスコプレート
FP0054

ピスコプレート
FP0053

■ コネクタプレート

タイプ	品　番	標準価格（円）	質量 kg	タイプ	品　番	標準価格（円）	質量 kg
ブランク	FP0001	1,500	0.1	ピスコプレート	FP0054	10,000	0.1
SC/SC	FP0006	10,000	0.1	LC/LC	FP1016	32,000	0.1
SC/SC	FP0010	13,000	0.1	LC/LC	FP1008	20,000	0.1
ピスコプレート	FP0053	8,800	0.1				

LAN BOX

■ FS LAN BOX

省スペースで光ケーブルを接続

- コネクタパネル取付部の開閉により，融着作業が容易
- バリエーションは 36 芯まで融着可能
- コネクタパネルにより各種コネクタに対応

単位：mm

品　番	H	W	D	融着芯数	標準価格(円)	質量 kg
FS0012	400	340	90	12 芯	30,000	6.0
FS0024	400	340	125	24 芯	32,500	7.3
FS0036	400	340	160	36 芯	37,500	7.1
FS1012	400	340	57	12芯(36芯まで可能)	22,500	6.0
FS3000	134	13	284		32,500	2.8
FS2012	550	550	135		65,000	4.3
ST0006	10	290	110	テープ芯用（6 本）	2,500	0.1
ST0012	10	290	110	12 芯単芯用	2,500	0.1

● 光スプライス コネクタボックス

FS0012
FS0024
FS0036

● 光スプライス ボックス

FS1012

● ABFジョイント ボックス

FS3000

● ABFスプライス ボックス

FS2012

● スプライストレイ

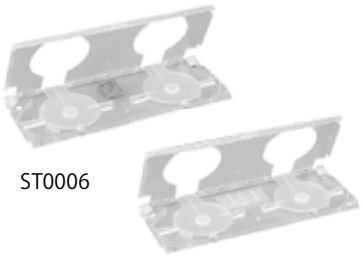

ST0006
ST0012

■ HS LAN BOX（HUB 収納ボックス）

メンテナンス性にすぐれた壁掛タイプ

- 本体部の開閉で作業性，メンテナンス性が向上
- オプションの組み合わせであらゆる LAN ケーブリングに対応
- 収納内容に応じた各種サイズを用意

単位：mm

品　番	H	W	D	有効サイズ	標準価格(円)	質量 kg
HS1212	600	600	180	12U	58,000	21.2
HS1512	750	600	180	15U	60,000	25.0
HS1812	900	600	180	18U	62,000	28.6
HS2112	1050	600	180	21U	66,000	32.3
HS1213	600	600	270	12U	60,000	25.0
HS1513	750	600	270	15U	62,000	29.0
HS1813	900	600	270	18U	66,000	32.8
HS2113	1050	600	270	21U	70,000	37.0
HS2413	1200	600	270	24U	74,000	41.0

● HUB ボックス構造図

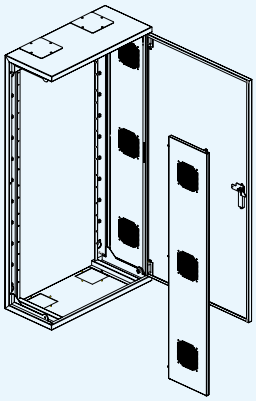

PS3040
(3U × D40)

PS3080
(3U × D80)

■ パネルユニット

単位：mm

品　番	サイズ	標準価格（円）	質量 kg
PS3040	3U × D40	10,000	1.3
PS3080	3U × D80	10,800	1.5

■ スプライスユニット横型（H6U）

品　番	融着芯数	標準価格（円）	質量 kg
SH6012	12 芯	20,000	2.9
SH6024	24 芯	22,500	3.1
SH6036	36 芯	27,500	3.3

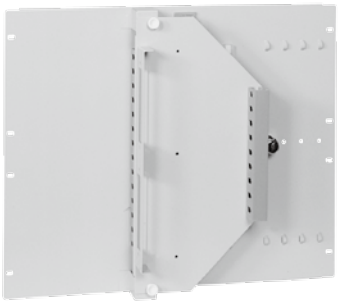

■ スプライスユニット縦型（H9U）

品　番	融着芯数	標準価格（円）	質量 kg
SB9012	12 芯	22,500	3.7
SB9024	24 芯	25,000	3.8
SB9036	36 芯	30,000	4.0
SB9060	60 芯	40,000	4.9

■ 機器取付ユニット

品　番	有効サイズ	標準価格（円）	質量 kg
KS1203	H12U × D3U	22,500	5.8
KS1205	H12U × D5U	24,000	6.4

■ SS LAN BOX

小規模 LAN システムを構築する際，縦方向に 6U のスペースがあり，HUB 等をデスクの下にコンパクトに収納できます．
ケーブルの集線やセキュリティも考慮されています．
《実装されている部品》

- AC コンセント× 4 口（VCTF2 □ ×3 芯ケーブル 3m 付）
- 鍵機構付
- アクリル扉付き
- ケーブリング＆入線口底面に確保

単位：mm

品　番	H	W	D	標準価格（円）	質量 kg
SS LAN BOX	585	320	600	120,000	17.0

※オプションとしてキャスタを取付け可能です．　（ゴム足 5mm 含）

● HUB ボックス構造図

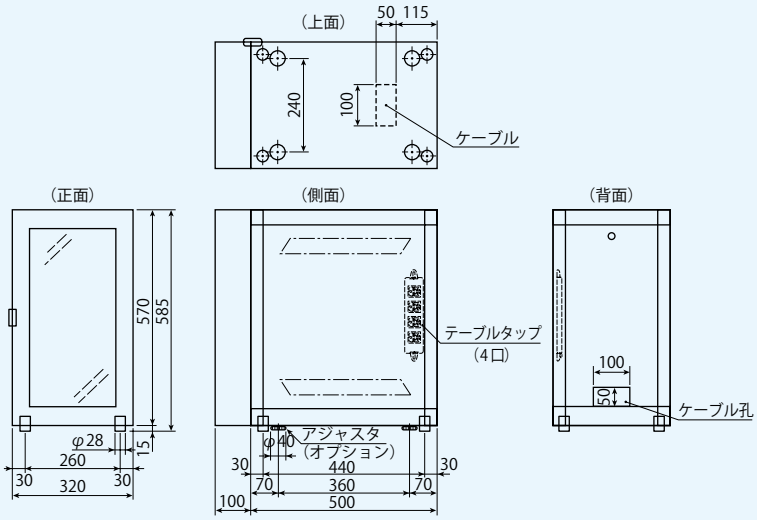

ネットワーク対応環境監視装置

NETWORK DEVICES

■ ネットワークデバイスシリーズ

サーバラック内の温度・湿度・電流・電圧を監視し，一元管理することができます．

- 温度，湿度，電流，電圧，ディジタル入力を監視
- 10Base-T/100Base-TX インタフェースを標準装備
- SNMP 対応（Sun Net Manager/HP OpenView に対応）
- HTTP server 機能
- Java 対応ブラウザで実行するグラフ表示 Java Applet 搭載
- RS232 コンソール，telnet 及び web ブラウザによる基本設定機能

■ 温度測定センサ

ND-EW02/04 対応

■仕様
測定範囲：0 ～ 80℃
出力電圧：0 ～ 0.8V
精度：± 3℃

■ 湿度測定センサ

ND-EW02/04 対応

■仕様
測定範囲：
10 ～ 90% RH
出力電圧範囲：
0.1 ～ 0.9V
精度：
± 5% RH（25℃時）

■ 温度測定センサ

ND-EW02/
04 対応

■仕様
測定範囲：0 ～ 80℃
出力電圧範囲：
0 ～ 0.8V
精度：± 3℃
外形：60(W) × 75(H)
× 27(D) mm

※本体との接続にはセンサ接続ケーブルが必要

■ 湿度測定センサ

ND-EW02/
04 対応

■仕様
測定範囲:10～90%RH
出力電圧範囲：
0.1 ～ 0.9V
精度：
± 5% RH（25℃時）
外形：60(W) × 75(H)
× 27(D) mm

※ 本体との接続にはセンサ接続ケーブルが必要

■ ディジタル温度センサ（ボックスタイプ）LM01-TH2

ND-LM01/
EW04 対応

■仕様
測定範囲：－ 10 ～ 80 ℃
精度：± 1 ℃
分解能：0.5 ℃
外形：60(W) × 75(H)
× 27(D) mm

※ 本体との接続にはセンサ接続ケーブルが必要

■ 電圧変換器 EW02-ACV1

ND-EW02/04 対応

■仕様
入力範囲：AC 0 ～ 25.6 V（RMS）
出力電圧：DC 0 ～ 1.28 V
外形：35(W) × 80(H) × 80(D)
mm（突起部除く）
付属品：DIN レール取付プレート，取付金具

※ 本体との接続にはセンサ接続ケーブルが必要

■ 電流交換器 EW02-ACC1

ND-EW02/04 対応

■仕様
測定範囲：AC 0 ～25.6 A（RMS）
出力電圧：DC 0 ～ 1.28 V
外形：35(W) × 80(H) × 80(D)
mm（突起部除く）
付属品：クランプ式電流センサ
（15 cm 長ケーブル付）
DIN レール取付プレート，取付金具

※ 本体との接続にはセンサ接続ケーブルが必要

■ ND-EW04

ネットワーク対応環境監視装置
小型・多チャンネル版環境監視装置

- アナログ入力（AI）：8 点（12bit）
- 接続コネクタ：RJ22
- 接点入力（DI）：8 点
  フォトカプラ入力（無電圧接点入力に対応）
  オープンコレクタ（24V）
  +24V 電源内蔵，GND 共通
  外部配線最大許容抵抗値 50 Ω
- 接点出力（DO）：4 点　ノーマルオープン，リレー接点出力（DC30V1A）
- ディジタル温度センサ：最大 32 点
- 電気錠インタフェース：電気錠 2 点，ドアセンサ 2 点
- 動作環境：温度－ 10℃～＋ 50℃
  （但し AC アダプタを除く）
  湿度 10%～ 90%（結露無きこと）
  AC90V ～ 240V 32VA 以下
  （但し電気錠動作時は 100VA 以下）
  （AC100V 時）AC アダプタ付属
- 外形寸法：1U タイプ　330（W）× 110（D）×30（H）
  （但し突起部分除く）

■ 電流交換器 EW02-ACC2

ND-EW02/04 対応

■仕様
入力範囲：AC 0 ～ 5 A（RMS）
出力電圧：DC 0 ～ 1.25 V
外形：35(W) × 80(H)
× 80(D) mm
（突起部除く）
付属品：DIN レール取付
プレート，取付金具

※ 計器用 CT（5 A 出力）を接続して使用のこと
※ 本体との接続にはセンサ接続ケーブルが必要

■ センサ接続ケーブル

ND-EW02/04 対応

■仕様
EW02/EW04用 任意長

■ ND-IO01

ネットワーク対応 DI/DO
ネットワークでディジタル入出力を監視・制御

- 接点入出力（DI ／ DO）：最大64 点

＊DI8 点のDI ユニット，DO8 点のDO ユニットを8 枚まで実装可能
設定でパルスカウント／パルス出力可能

- 動作環境：温度－10℃～＋ 50℃
  湿度10%～ 90%（結露無きこと）
  AC85V ～ 240V 76VA 以下（AC100V 時）
- 外形寸法：2U タイプ　430（W）×280（D）×88（H）
  （但し突起部分除く）

＊ DIユニット／ DOユニット（別売）

■ ND-EW05

ネットワーク対応環境監視装置
温度･湿度･電圧･電流や接点入力の監視、接点出力の操作

- サブユニットを最大16台接続可能
- デジタル温度センサ（最大32点）
- 接点入出力をそれぞれ2点サポート
- 電源：DC端子入力DC19.2V～26.4V 0.5A以下
- 動作温度：-10℃～50℃
- 動作湿度：10%～90%（結露無きこと）
- 外形寸法：330（W）× 110（D）× 30（H）mm
- 質量：1.2kg（付属品を除く）

PRIVATE SYSTEM DESK Ⅱ

小規模 IT システムの構築に最適なシステムデスク.
使い易さとメンテナンス性が考慮されています.

■ 小規模サーバー専用デスクタイプ

※ディスプレイ・キーボード・マウスは含まれておりません

■ キーボード収納部
スライド式テーブルの中にフルサイズまでの各種キーボードを収納，キーボード使用時および収納時はデスクトップを有効に利用できます.
※鍵／ロック機構付

Server 単体と PRIVATE SYSTEM DESK Ⅱ 実装時比較 30%騒音減

■ 4 ボード KVM スイッチ部（オプション）
キーボード，マウス，モニタを最大 4 台の PC へ切り替えて接続出来ます.

■ コネクタパネル部
各種キーボード収納可能
＜コネクタ部分＞
・キーボードコネクタ× 1
・マウスコネクタ× 1
・USB コネクタ× 4
・キーボード／マウスコネクタ× 1
・Ether 接続コネクタ× 1

■ 仕様

形　式	EIA 規格 -19 インチ
寸　法	W600 × H700 × D900mm（搭載スペース：11U）
重　量	約 47kg
カラー	色型番：フレーム部ホワイト／ 本体部シルバー
仕　様	前　面：パンチングメタルドア（鍵付） 背　面：スリットパネル付 側　面：スチールカバー キャスター付（前部ストッパ付）

● 外観図

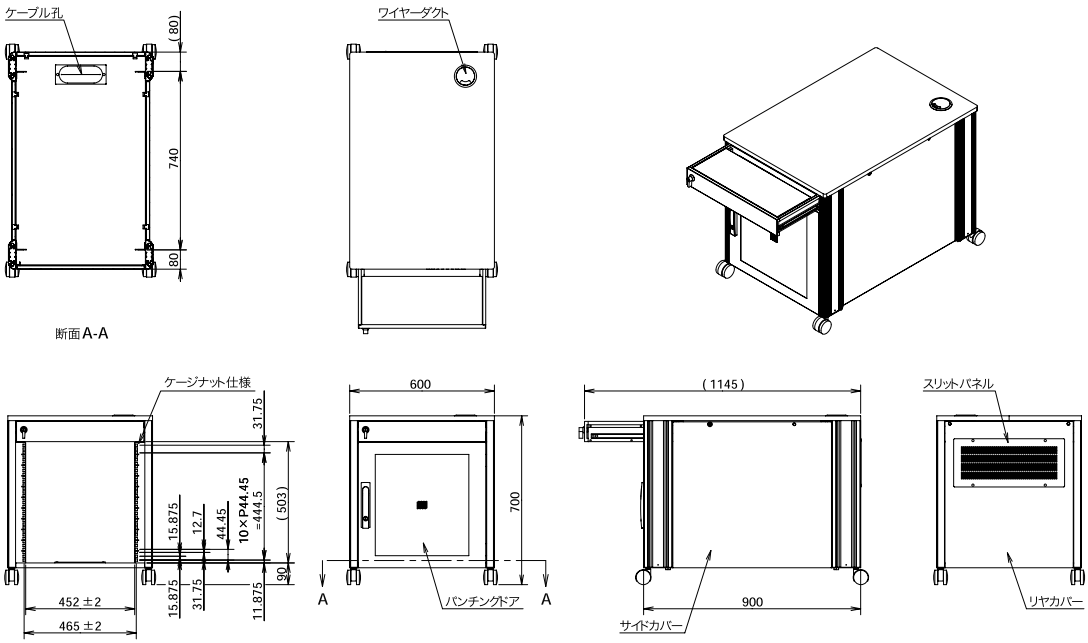

SEISMIC ISOLATOR
MAGNI CRADLE

免震装置―マグニクレードル

Magni Cradle

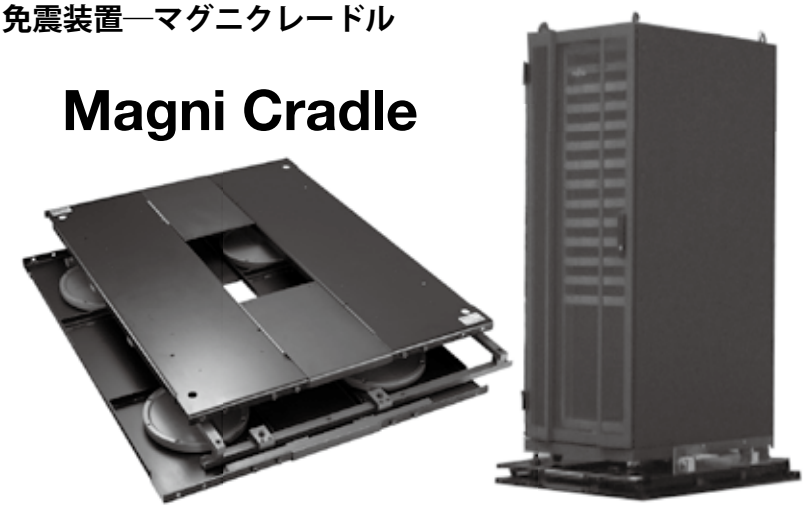

■ **衝撃を最大 1/10 に緩和.**
単球式転がり支承により，地震時に発生する加速度を抑えます.

■ **クリーンな構造.**
揺れを吸収するダンパーには油を使わない摩擦式を使用.

■ **省設置スペース.**
オルダムバーがねじれを防止.　壁などとの緩衝スペースを最小限に抑えることができます.

■ **輸送・組立が容易.**
標準ユニットは 2 つのプレートユニットで構成. 2 分割式なので，組立時に配線をはずす必要はありません.

■ マグニクレードルの仕組み

- 転がり支承は 2 枚の凹面状円盤と 1 個のスチールボールで構成されています．地震時には，このボールが転がることで，地震の揺れを逃します．あらゆる方向からの横揺れ地震に対応．地震終了時には，ボールが積載物の重みで凹面の中心に自動的に戻ります.
- 上下のプレートはナチ独自のオルダムバー＊を介して連結されているため，ねじれることも浮き上がることもありません. また，オルダムバーには，摩擦ダンパー機能を備えているので，地震のエネルギーを吸収します.（＊ PAT.PEND.）

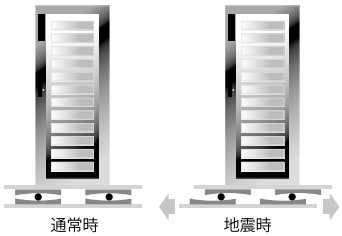

■ 標準ユニットあたり 1200kg まで積載が可能

ユニットを連結することで，
さらに積載質量を増やせます.

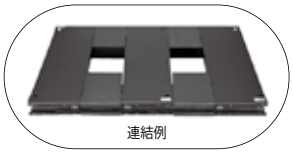

■ 総幅の調整が可能.

プレートユニットとコネクターを追加し，多連結することができます.

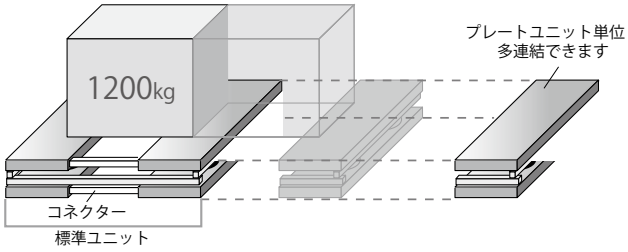

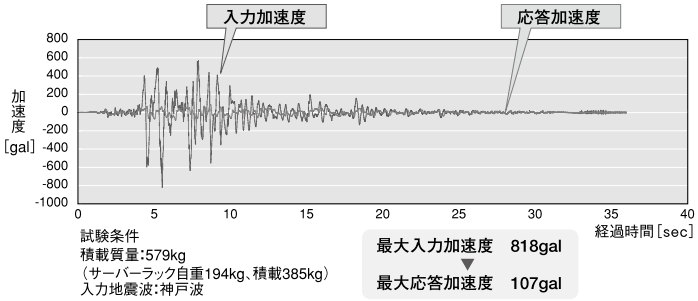

■ 標準寸法

型　式	寸法（mm）				質　量（kg）		※注　許容積載質量（kg）
	プレートユニット幅 A	標準ユニット総幅 W	奥行 D	高さ H	1 プレートユニット	標準ユニット	
E21-33 × 120 B25	330	910	1200	100	65	130	100 ～ 1200
E21-33 × 120 B35	330	1010	1200	100	65	130	100 ～ 1200
E21-33 × 120 B45	330	1110	1200	100	65	130	100 ～ 1200
E21-33 × 100 B25	330	910	1000	100	60	120	100 ～ 1200
E21-33 × 100 B35	330	1010	1000	100	60	120	100 ～ 1200
E21-33 × 100 B45	330	1110	1000	100	60	120	100 ～ 1200

※注　積載質量が 800kg 以上の場合は摩擦力を再設定する必要があるため，ご相談ください.
上記以外の寸法にも対応可能ですので，ご相談ください．設置に関しては当社窓口まで，ご確認下さい．詳しくは営業担当まで.

- 本免震台は地震発生時に発生する積載物内部の加速度を軽減，又は積載物の転倒防止の危険を軽減するものであり，これらの保証をするものではありません.
- 本免震台は横揺れによる発生加速度を抑制する機能を有してますが，縦揺れに対応する機能は備えていません.
  また，装置の許容応答変位量を超えるような横揺れには対応できません.
- 本免震台は，屋内の安定した水平で滑らかな場所に設置して下さい.
- 免震性能を充分に発揮させるため，本免震装置の作動範囲内にはものを置かないでください.

DETAILS
詳　細

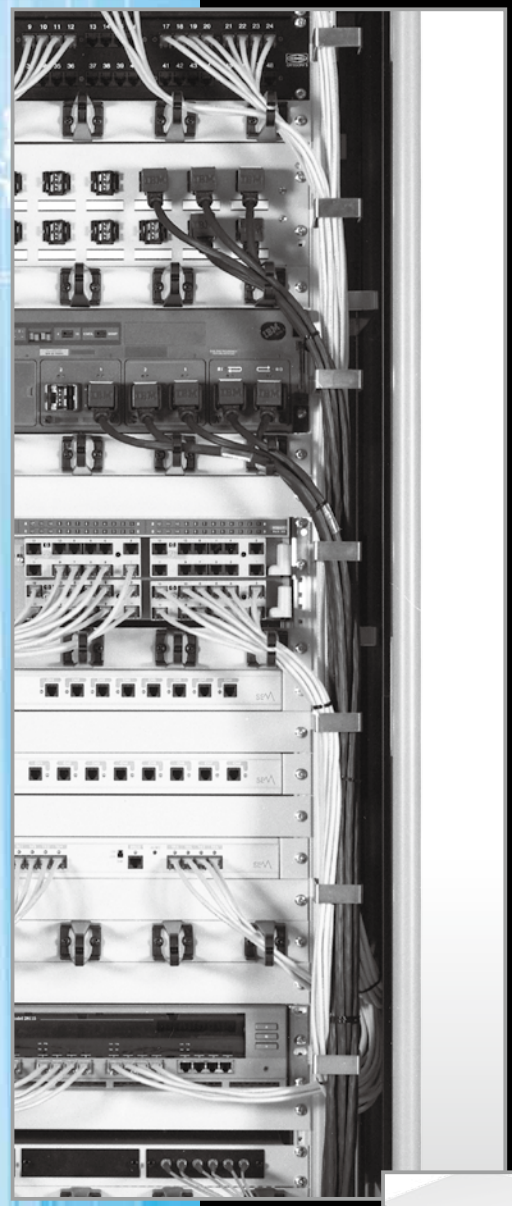

JIS ／ EIA 規格

ラック・ユニットケースに関する 19 インチラックには，国内規格の JIS（日本工業規格）と米国規格の EIA（米国電子機械工業会）が代表され，国内ではシステムのニーズにあわせてそれぞれの規格が選択され，使用されているのが一般的です．
miracel は以下の規格に準拠しています．

JIS 規格（日本工業規格）　JIS C 6010—2（付属書 0）準拠

JIS 規格では , ユニットケースのパネル幅が 480mm, 高さは 50mm の N 倍となっており , これらのユニットケースを収納するラックの取付穴寸法は幅ピッチが 465mm, 高さは 50mm 間隔となっています．

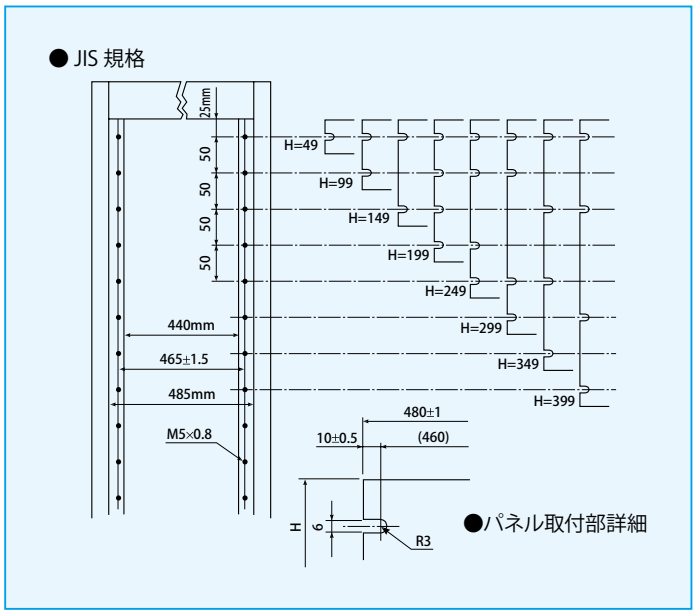

EIA 規格（米国電子機械工業会）　ANSI/EIA-310-D（第 1 部）準拠

EIA 規格では , ユニットケースのパネル幅が 482.6mm（19 インチ）高さが 44.45mm（1U ＝ 1.75 インチ）の N 倍となっており , これらのユニットケースを収納するラックの取付穴寸法は , 幅ピッチが 465.1mm，高さピッチは 15.875mm ～ 15.875mm ～ 12.7mm の繰り返し（ユニバーサルピッチ）と 31.75mm ～ 12.7mm の繰り返し（ワイドピッチ）の 2 種類があります．

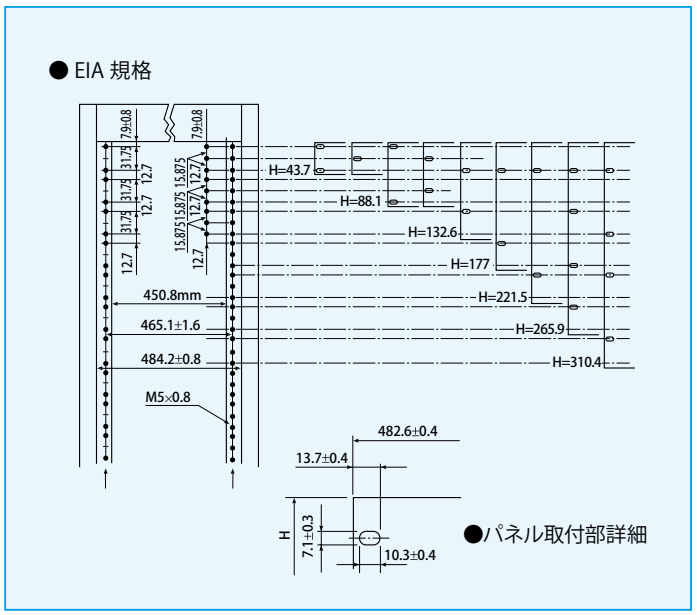

■ 19 インチフロントパネルの基本寸法

ユニット実装用のシャーシ，ケースは，EIA（米国電子機械工業会），DIN（独国家規格），IEC（国際電気標準会議）の各規格によって，幅が 482.6mm（19 インチ），高さが 44.45mm（1.75 インチ＝ 1U）の倍数と定められており，収納ラックのユニット取付穴寸法は，幅ピッチ 465.1mm，高さピッチはワイドピッチ（31.75 ～ 12.7mm の寸法繰り返し）と，ユニバーサルピッチ（15.875 ～ 15.875 ～ 12.7mm の寸法繰り返し）の 2 種を設定しています．

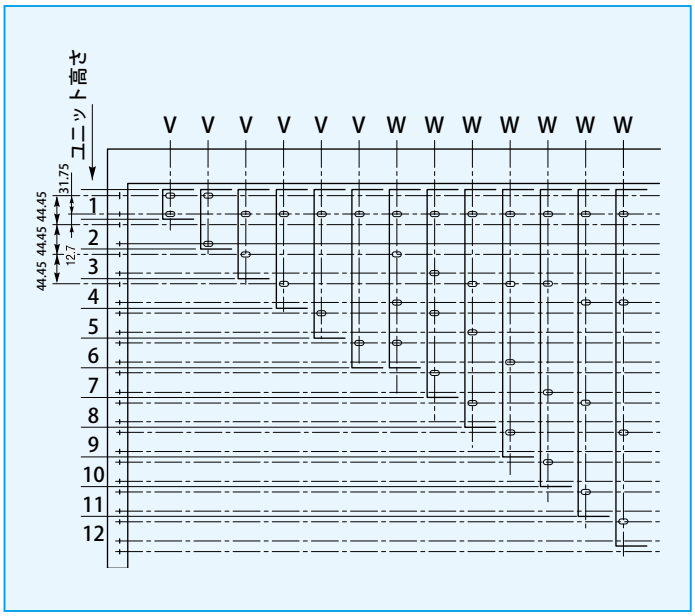

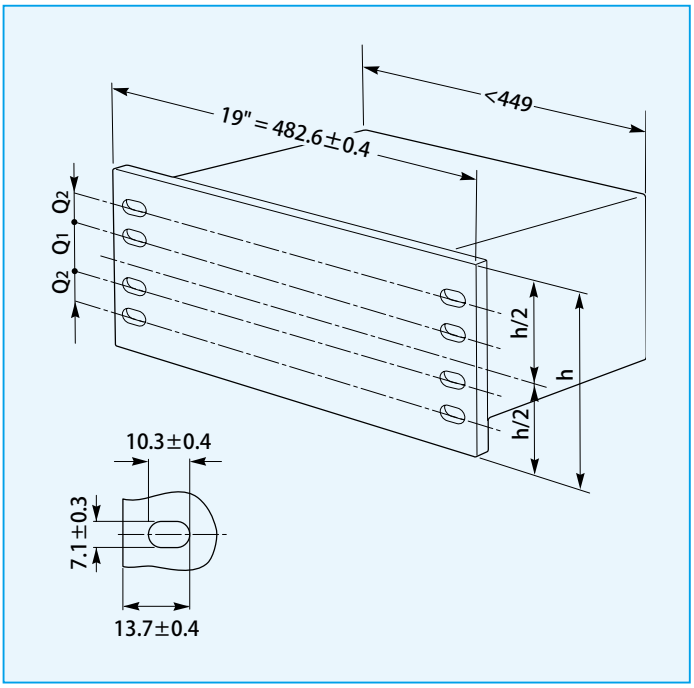

サイズ (U)	タイプ	h	Q1	Q2
1	V	43.6	31.75	—
2	V	88.1	76.2	—
3	V	132.5	57.15	—
4	V	177	101.6	—
5	V	221.5	146.1	—
6	V	265.9	190.5	—
7	W	310.3	57.15	88.9
8	W	354.8	76.2	101.6
9	W	399.2	120.6	101.6
10	W	443.7	165.1	101.6
11	W	488.1	146.1	133.3
12	W	532.6	190.6	133.3

■各製品の構成内容で用いられる表示記号とその意味の代表例について

SPCC ..... 冷間圧延鋼板
SECC ..... 電気亜鉛メッキ鋼板
SGHC ..... 溶融亜鉛メッキ鋼板
A5052P-H34 ..... アルミニウム板
A6063S-T5 ..... アルミニウム押出型材
SS41B ..... 一般構造用圧延鋼材の棒状の物
ADC12 ..... アルミニウム合金ダイカスト
MFZn Ⅱ ..... 鉄素材に亜鉛メッキ処理を施したもの

ラック基本構成

● ベーシックラック分解図

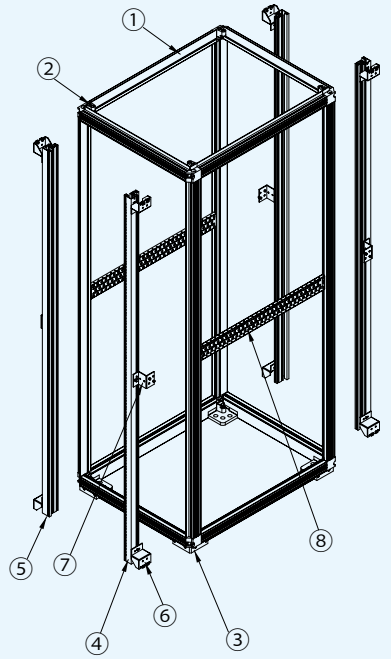

■ BASIC ラック基本構成表

照番	名　称	数量	材　質	処　理	備　考
1	基本フレーム	1	A6063S-T5	—	
2	ダイカストコーナー	8	ADC12	—	
3	ダイカストベース	4	ADC12	—	
4	マウントフレーム	4	A6063S-T5	—	
5	フレームナット（EIA）	2	A6063S-T5	アルマイト	
6	W 金具	8	SPCC	MFZn Ⅱ	※ W700 以上より取付
7	サイド金具	4	SPCC	MFZn Ⅱ	※ W700 以上より取付
8	サイドフレーム	2	SGHC	—	

● LAN ラック分解図

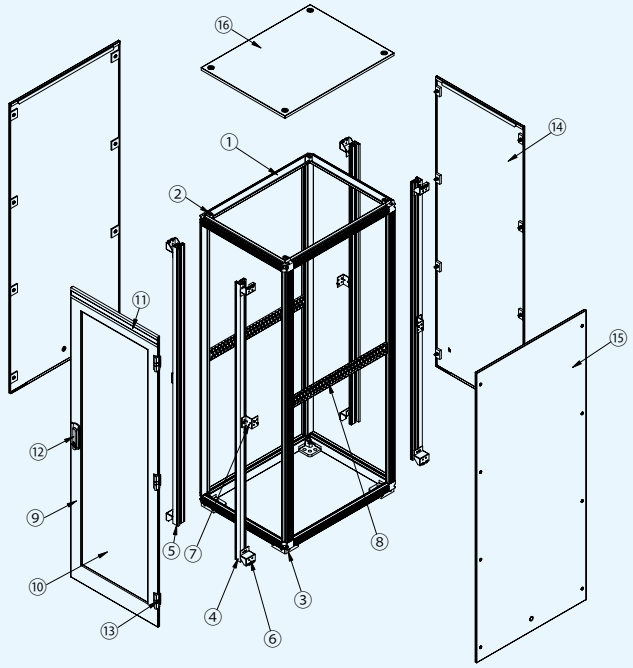

■ LAN ラック基本構成表

照番	名　称	数量	材　質	処　理	備　考
1	基本フレーム	1	A6063S-T5	—	
2	ダイカストコーナー	8	ADC12	—	
3	ダイカストベース	4	ADC12	—	
4	マウントフレーム	4	A6063S-T5	—	
5	フレームナット（EIA）	2	A6063S-T5	アルマイト	
6	W金具	8	SPCC	MFZnⅡ	※W700 以上より取付
7	サイド金具	4	SPCC	MFZnⅡ	※W700 以上より取付
8	サイドフレーム	2	SGHC	—	
9	アクリルドア	1	SECC	5Y8/1.5 ハンマーネット（近似色）	※鍵はオプション設定
10	アクリル	1	スモークアクリル	—	
11	ドア化粧	1	A6063S-T5	5Y6.5/1 ハンマーネット（近似色）	
12	ハンドル	1	—	—	
13	ヒンジ	※ 2	—	—	※H2000 以上より 3 個取付
14	リヤカバー	1	SECC	5Y8/1.5 ハンマーネット（近似色）	※鍵はオプション設定
15	サイドカバー	2	SECC	5Y8/1.5 ハンマーネット（近似色）	※鍵はオプション設定
16	トップカバー	1	SECC	5Y8/1.5 ハンマーネット（近似色）	

● SERVER ラック分解図

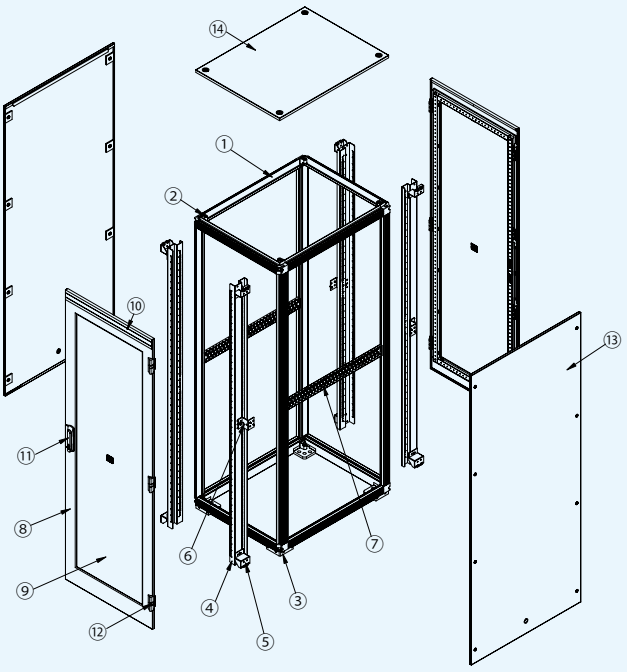

■ SERVER ラック基本構成表

照番	名　称	数量	材　質	処　理	備　考
1	基本フレーム	1	A6063S-T5	—	
2	ダイカストコーナー	8	ADC12	—	
3	ダイカストベース	4	ADC12	—	
4	サーバマウントフレーム	4	SECC	5Y8/1.5 半ツヤ（近似色）	
5	W金具	8	SPCC	MFZn Ⅱ	※W700 より取付
6	サイド金具	4	SPCC	MFZn Ⅱ	※W700 より取付
7	サイドフレーム	2	SGHC	—	
8	パンチングメタルドア	2	SECC	5Y8/1.5 ハンマーネット（近似色）	※鍵はオプション設定
9	パンチングメタル	2	SECC	5Y8/1.5 ハンマーネット（近似色）	
10	ドア化粧	2	A6063S-T5	5Y6.5/1 ハンマーネット（近似色）	
11	ハンドル	2	—	—	
12	ヒンジ	※ 4	—	—	※H2000 以上より 3 個取付（片面）
13	サイドカバー	2	SECC	5Y8/1.5 ハンマーネット（近似色）	※鍵はオプション設定
14	トップカバー	1	SECC	5Y8/1.5 ハンマーネット（近似色）	

トップカバー（S・L タイプ）詳細

● トップカバーユニット本体（S）

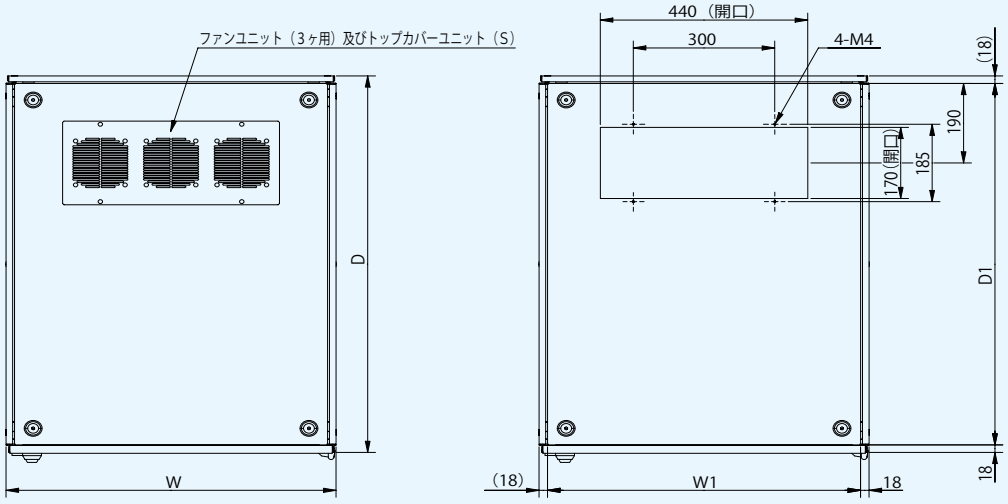

● トップカバーユニット本体（L）

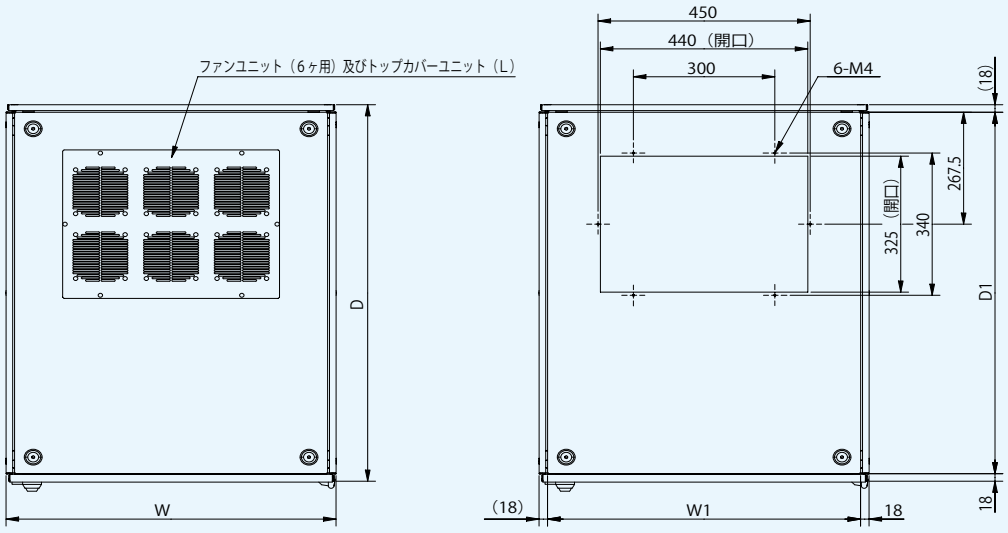

適合ラック寸法		トップカバーユニット本体寸法	
ラック幅 W	ラック奥行 D	カバー幅 W1	カバー奥行 D1
600	600	564	564
	700		664
	800		764
	900		864
	1000		964
700	600	664	564
	700		664
	800		764
	900		864
	1000		964
800	600	764	564
	700		664
	800		764
	900		864
	1000		964

単位：mm

● ブランクパネル

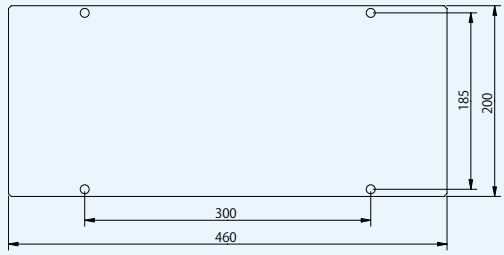

Sタイプ

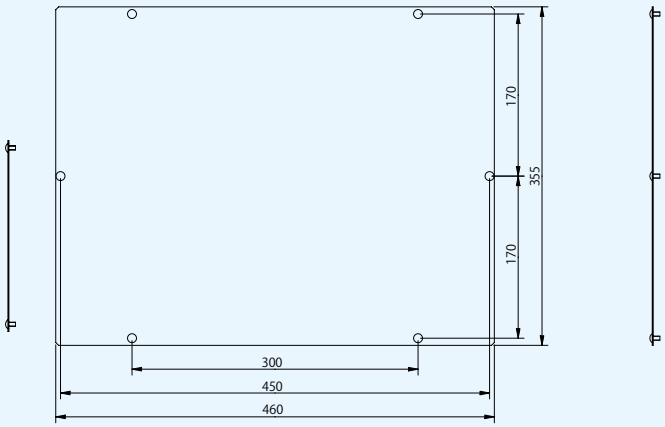

Lタイプ

● スリットパネル

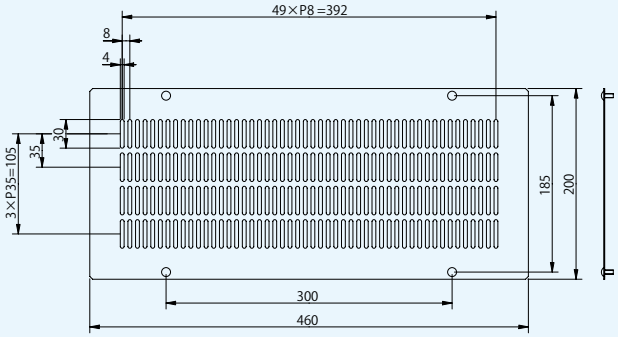

Sタイプ

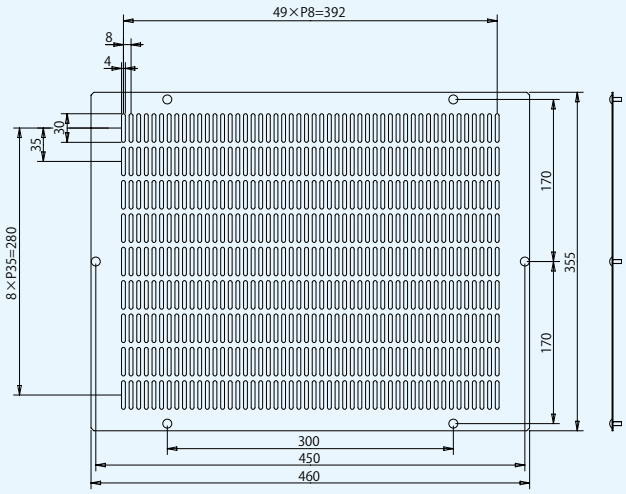

Lタイプ

● ファンユニット

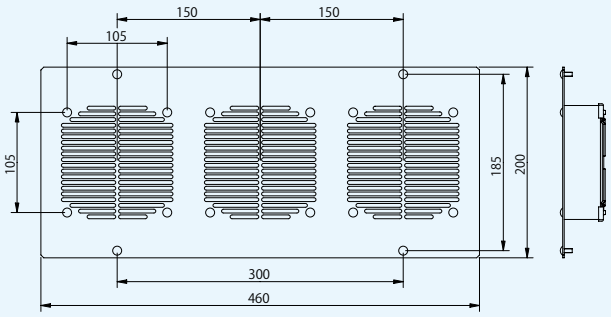

Sタイプ

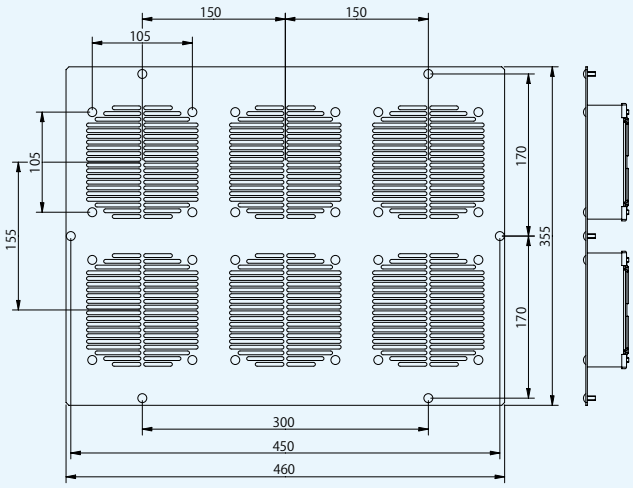

Lタイプ

トップカバーユニット詳細

● ケーブルホールパネル

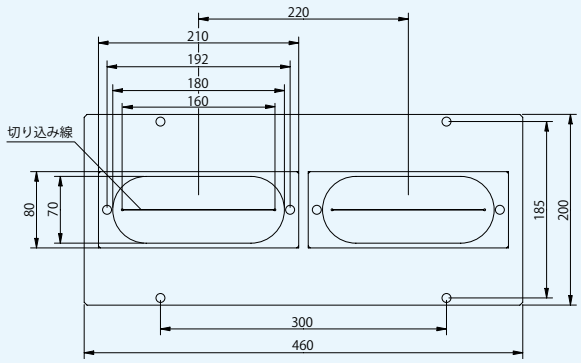

Sタイプ

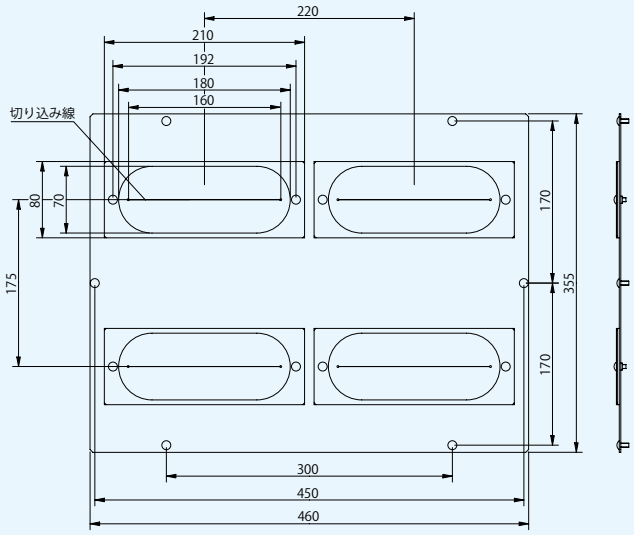

Lタイプ

● スリット付ケーブルホールパネル

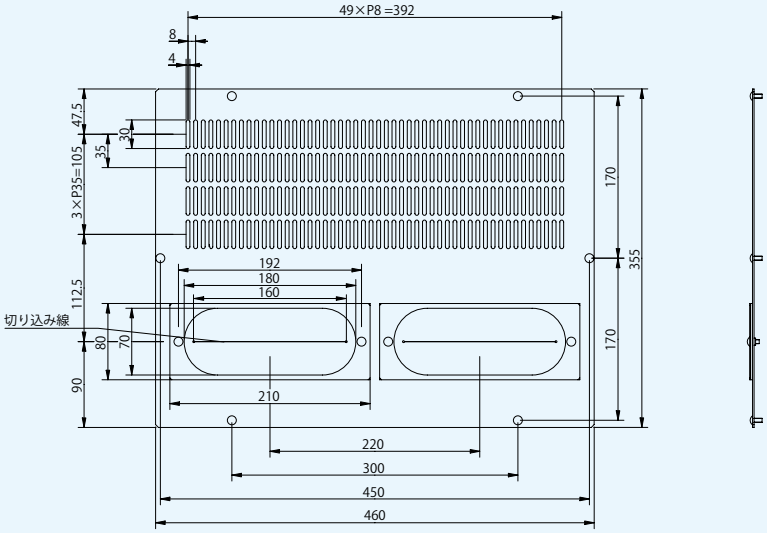

Lタイプ

● ドア開口寸法

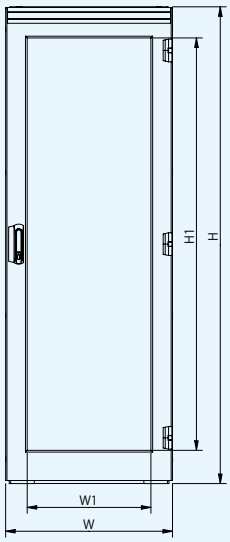

パンチングメタル詳細寸法

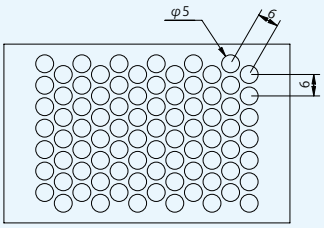

φ5×P6

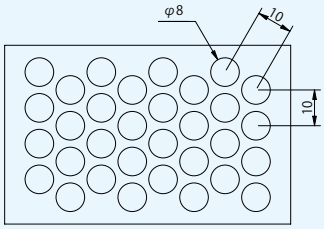

φ8×P10

パンチングドア開口寸法及びアクリルドア開口寸法

単位：mm

適合ラック寸法		ドア関連寸法				
ラック幅 W	ラック高さ H	W1	H1	開口部面積	開口率	備　考
600	1000	419	730	305870	50.2%	φ 5 × P6
	1200		930	389670	51.8%	φ 5 × P6
	1400		1130	473470	52.9%	φ 5 × P6
	1600		1330	557270	53.6%	φ 5 × P6
	1800		1530	641070	54.2%	φ 5 × P6
	2000		1730	724870	54.7%	φ 5 × P6
	2200		1930	808670	50.7%	φ 8 × P10
700	1000	519	730	378870	62.2%	φ 5 × P6
	1200		930	482670	64.1%	φ 5 × P6
	1400		1130	586470	65.5%	φ 5 × P6
	1600		1330	690270	66.4%	φ 5 × P6
	1800		1530	794070	67.2%	φ 5 × P6
	2000		1730	897870	67.8%	φ 5 × P6
	2200		1930	1001670	62.8%	φ 8 × P10
800	1000	619	730	451870	74.1%	φ 5 × P6
	1200		930	575670	76.5%	φ 5 × P6
	1400		1130	699470	78.1%	φ 5 × P6
	1600		1330	823270	79.3%	φ 5 × P6
	1800		1530	947070	80.1%	φ 5 × P6
	2000		1730	1070870	80.8%	φ 5 × P6
	2200		1930	1194670	74.9%	φ 8 × P10

● ドア開閉寸法

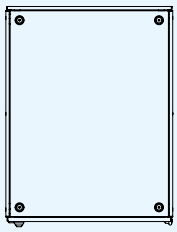

上面図

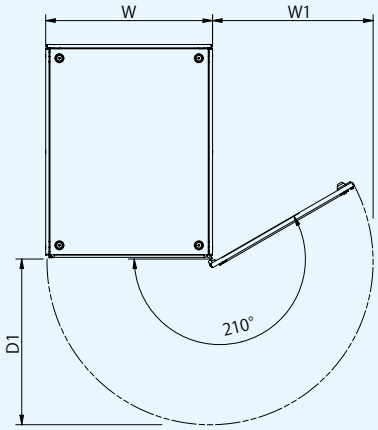

ドア開閉寸法

単位：mm

適合ラック寸法		開閉寸法	
ラック幅 W	エリア W1	エリア D1	開閉角度
600	574	595	210°
700	674	695	
800	774	795	

ドア詳細

● ドア開口寸法

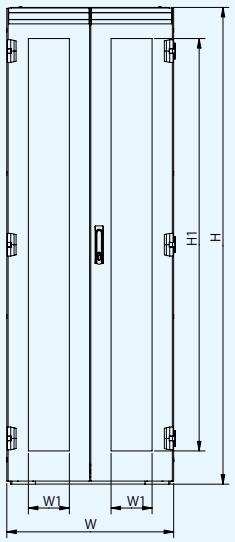

パンチングメタル詳細寸法

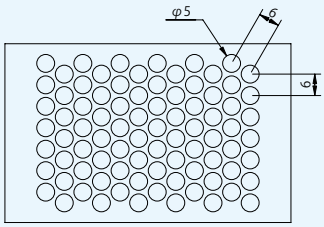

φ5×P6

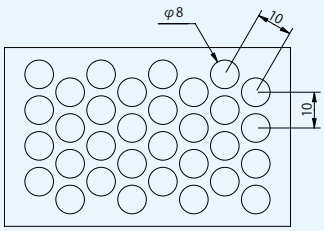

φ8×P10

パンチングドア開口寸法

単位：mm

適合ラック寸法		ドア関連寸法				
ラック幅W	ラック高さH	W1	H1	開口部面積	開口率	備　考
600	1000	122	730	178120	29.2%	φ5×P6
	1200		930	226920	30.2%	φ5×P6
	1400		1130	275720	30.8%	φ5×P6
	1600		1330	324520	31.2%	φ5×P6
	1800		1530	373320	31.6%	φ5×P6
	2000		1730	422120	31.9%	φ5×P6
	2200		1930	470920	29.5%	φ8×P10
700	1000	172	730	251120	41.2%	φ5×P6
	1200		930	319920	42.5%	φ5×P6
	1400		1130	388720	43.4%	φ5×P6
	1600		1330	457520	44.0%	φ5×P6
	1800		1530	526320	44.5%	φ5×P6
	2000		1730	595120	44.9%	φ5×P6
	2200		1930	663920	41.6%	φ8×P10
800	1000	222	730	324120	53.2%	φ5×P6
	1200		930	412920	54.9%	φ5×P6
	1400		1130	501720	56.0%	φ5×P6
	1600		1330	590520	56.8%	φ5×P6
	1800		1530	679320	57.5%	φ5×P6
	2000		1730	768120	58.0%	φ5×P6
	2200		1930	856920	53.7%	φ8×P10

● ドア開閉寸法

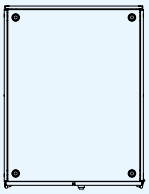

上面図

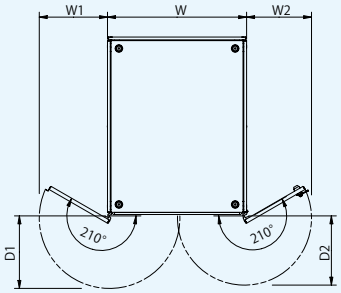

ドア開閉寸法

単位：mm

適合ラック寸法	開閉寸法				
ラック幅W	エリアW1	エリアW2	エリアD1	エリアD2	開閉角度
600	293	277	315	298	210°
700	343	327	365	348	
800	393	377	415	398	

● 観音ドア構造図

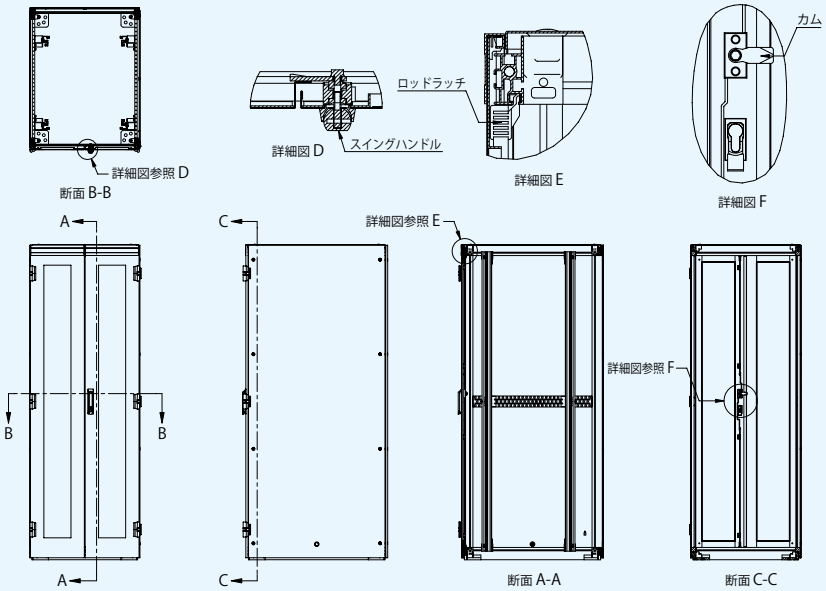

● 全面スリット付サイドカバー

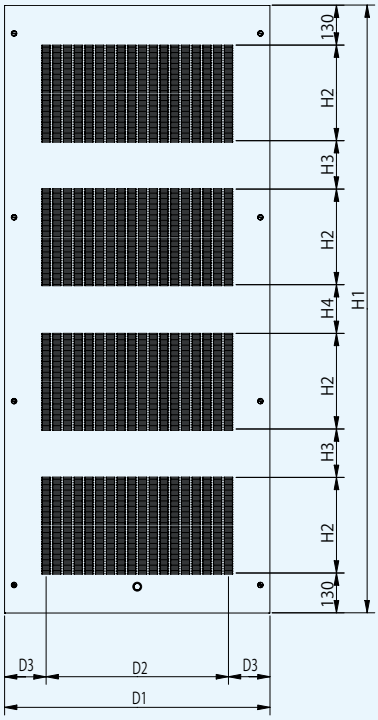

・1ブロック詳細図

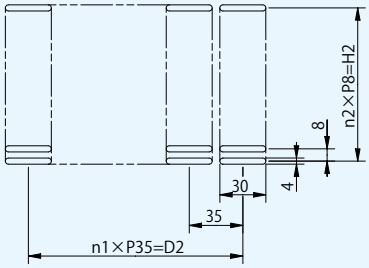

適合ラック寸法		カバー寸法									
ラック奥行D	ラック高さH	カバー奥行D1	スリットD2	スペースD3	スリット数n1	カバー高さH1	スリットH2	スペースH3	スペースH4	スリット数n2	ブロック数
600	1000	566	315	125.5	9	983	152	133.5	—	19	3
	1200					1183	232	113.5	—	29	3
	1400					1383	192	118	119	24	4
	1600					1583	232	131	133	29	4
	1800					1783	272	145	145	34	4
	2000					1983	312	158	159	39	4
	2200					2183	376	139	141	47	4
700	1000	666	385	140.5	11	983	152	133.5	—	19	3
	1200					1183	232	113.5	—	29	3
	1400					1383	192	118	119	24	4
	1600					1583	232	131	133	29	4
	1800					1783	272	145	145	34	4
	2000					1983	312	158	159	39	4
	2200					2183	376	139	141	47	4
800	1000	766	490	138	14	983	152	133.5	—	19	3
	1200					1183	232	113.5	—	29	3
	1400					1383	192	118	119	24	4
	1600					1583	232	131	133	29	4
	1800					1783	272	145	145	34	4
	2000					1983	312	158	159	39	4
	2200					2183	376	139	141	47	4
900	1000	866	595	135.5	17	983	152	133.5	—	19	3
	1200					1183	232	113.5	—	29	3
	1400					1383	192	118	119	24	4
	1600					1583	232	131	133	29	4
	1800					1783	272	145	145	34	4
	2000					1983	312	158	159	39	4
	2200					2183	376	139	141	47	4
1000	1000	966	700	133	20	983	152	133.5	—	19	3
	1200					1183	232	113.5	—	29	3
	1400					1383	192	118	119	24	4
	1600					1583	232	131	133	29	4
	1800					1783	272	145	145	34	4
	2000					1983	312	158	159	39	4
	2200					2183	376	139	141	47	4

単位：mm

サイドカバー詳細

● 下部スリット付サイドカバー

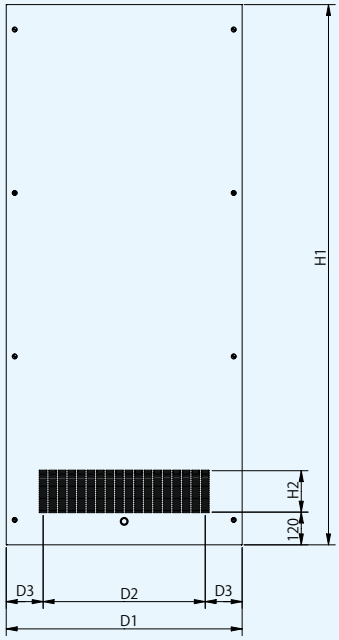

● 上下スリット付サイドカバー

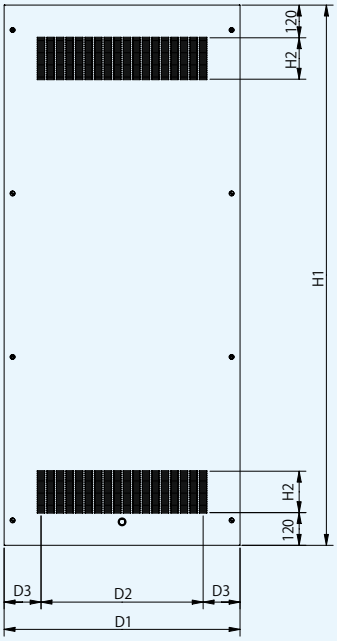

・スリット詳細図

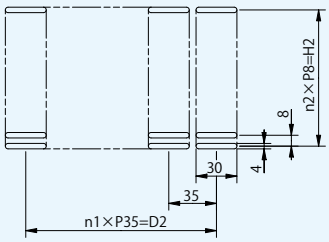

適合ラック寸法		カバー寸法						
ラック奥行 D	ラック高さ H	カバー奥行 D1	スリット D2	スペース D3	スリット数 n1	カバー高さ H1	スリット H2	スリット数 n2
600	1000	566	315	125.5	9	983	152	19
	1200					1183		
	1400					1383		
	1600					1583		
	1800					1783		
	2000					1983		
	2200					2183		
700	1000	666	385	140.5	11	983		
	1200					1183		
	1400					1383		
	1600					1583		
	1800					1783		
	2000					1983		
	2200					2183		
800	1000	766	490	138	14	983		
	1200					1183		
	1400					1383		
	1600					1583		
	1800					1783		
	2000					1983		
	2200					2183		
900	1000	866	595	135.5	17	983		
	1200					1183		
	1400					1383		
	1600					1583		
	1800					1783		
	2000					1983		
	2200					2183		
1000	1000	966	700	133	20	983		
	1200					1183		
	1400					1383		
	1600					1583		
	1800					1783		
	2000					1983		
	2200					2183		

単位：mm

● 全面スリット付リヤカバー

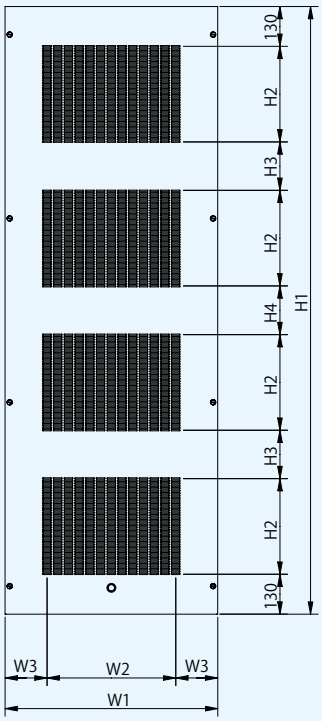

・1ブロック詳細図

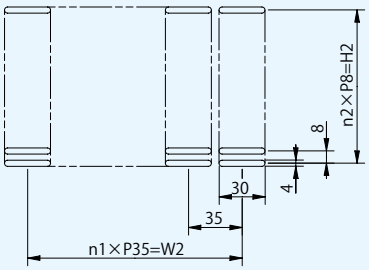

単位：mm

適合ラック寸法		カバー寸法									
ラック幅W	ラック高さH	カバー幅W1	スリットW2	スペースW3	スリット数n1	カバー高さH1	スリットH2	スペースH3	スペースH4	スリット数n2	ブロック数
600	1000	594	315	139.5	9	983	152	133.5	—	19	3
	1200					1183	232	113.5	—	29	3
	1400					1383	192	118	119	24	4
	1600					1583	232	131	133	29	4
	1800					1783	272	145	145	34	4
	2000					1983	312	158	159	39	4
	2200					2183	376	139	141	47	4
700	1000	694	420	137	12	983	152	133.5	—	19	3
	1200					1183	232	113.5	—	29	3
	1400					1383	192	118	119	24	4
	1600					1583	232	131	133	29	4
	1800					1783	272	145	145	34	4
	2000					1983	312	158	159	39	4
	2200					2183	376	139	141	47	4
800	1600	794	525	134.5	15	1583	232	131	133	29	4
	1800					1783	272	145	145	34	4
	2000					1983	312	158	159	39	4
	2200					2183	376	139	141	47	4

リヤカバー詳細

● 下部スリット付リヤカバー

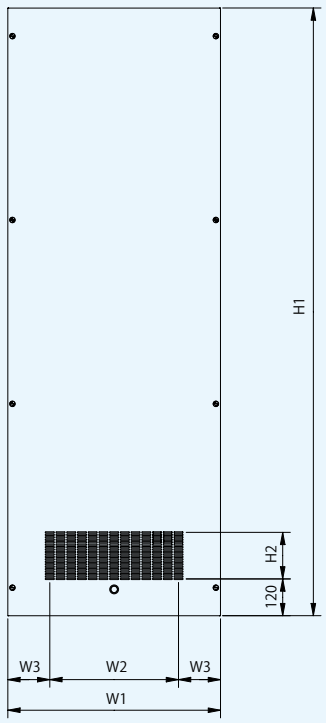

● 上下スリット付リヤカバー

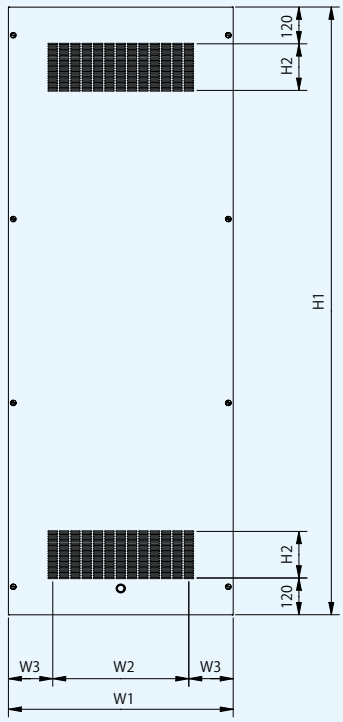

・スリット詳細図

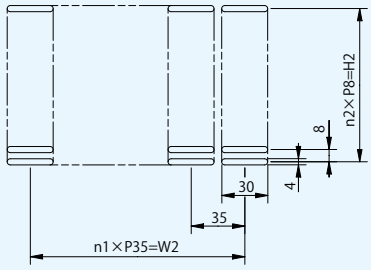

単位：mm

適合ラック寸法		カバー寸法						
ラック幅 W	ラック高さ H	カバー幅 W1	スリット W2	スペース W3	スリット数 n1	カバー高さ H1	スリット H2	スリット数 n2
600	1000	594	315	139.5	9	983	152	19
	1200					1183		
	1400					1383		
	1600					1583		
	1800					1783		
	2000					1983		
	2200					2183		
700	1000	694	420	137	12	983		
	1200					1183		
	1400					1383		
	1600					1583		
	1800					1783		
	2000					1983		
	2200					2183		
800	1600	794	525	134.5	15	1583		
	1800					1783		
	2000					1983		
	2200					2183		

● ラックコネクタ（天井連結タイプ）取付参考図

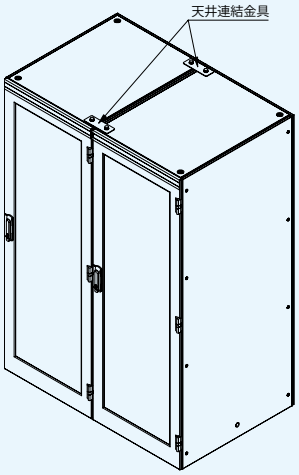

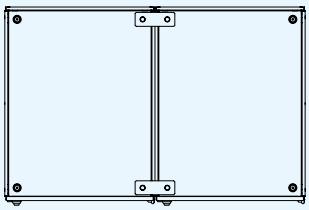

上面図

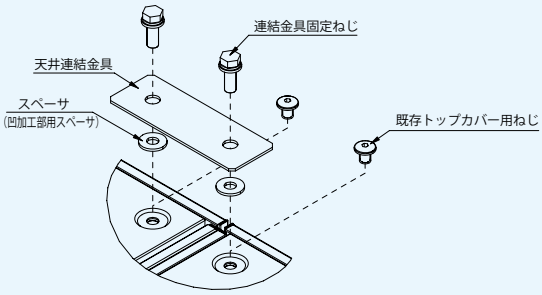

● 連結用ブラインドパッキン　取付参考図

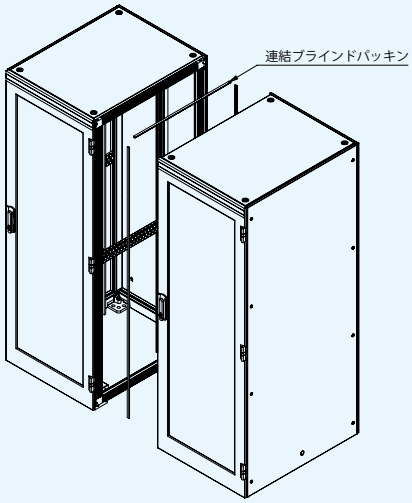

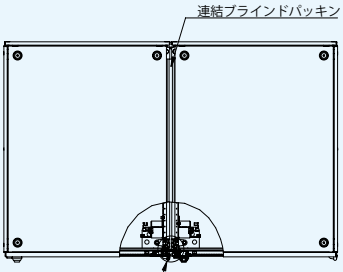

上面図

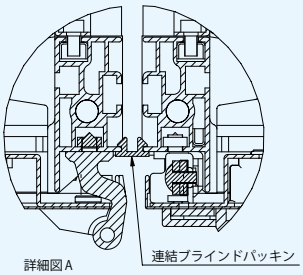

詳細図 A

● 連結用ブラインドサイドカバー A　取付参考図

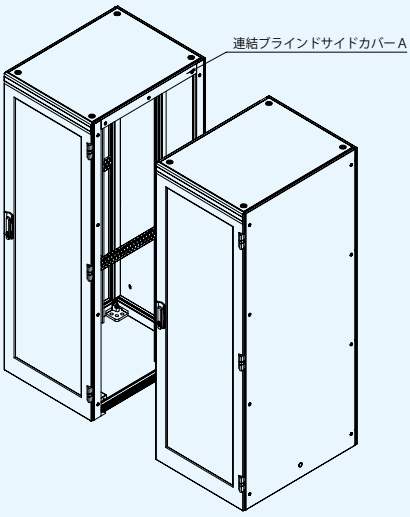

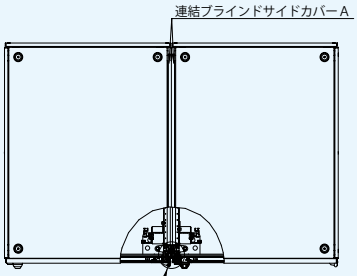

上面図

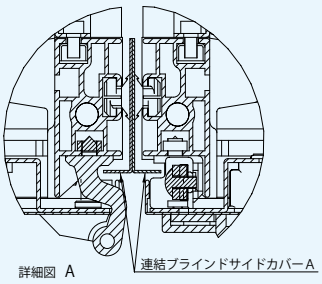

詳細図 A

壁固定金具詳細

● 壁固定金具　取付参考図

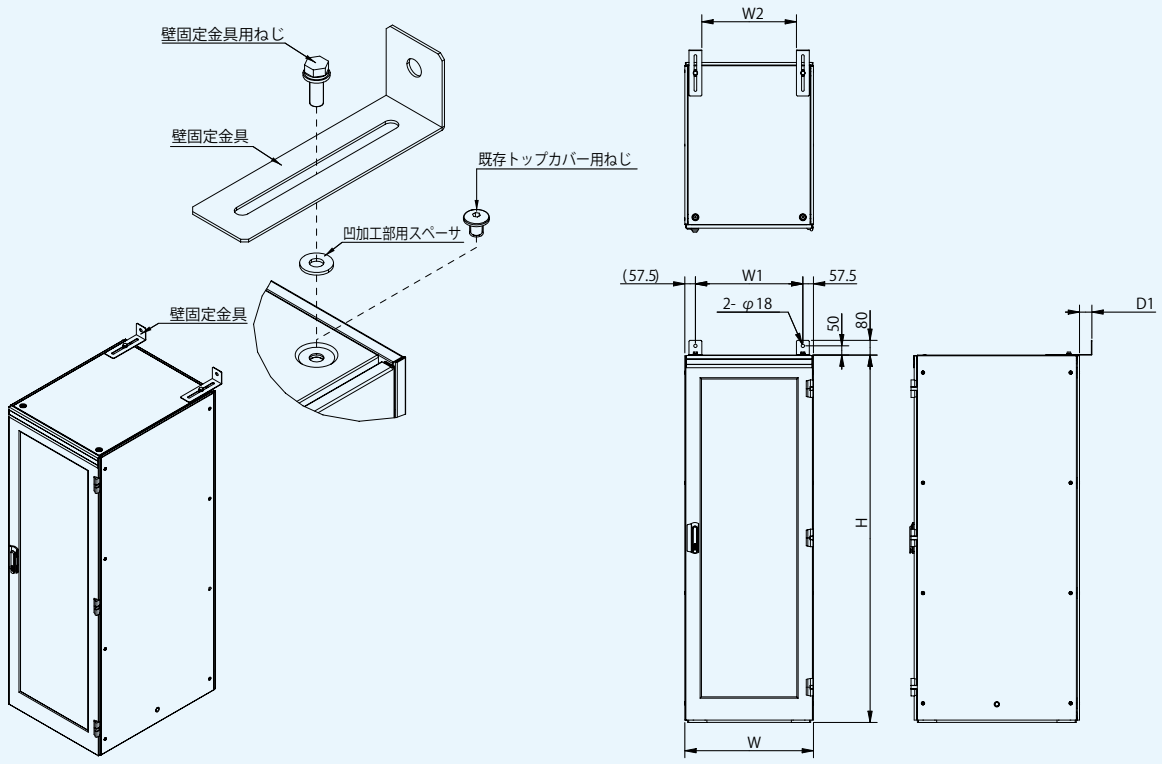

■ 壁固定金具関連寸法

単位：mm

適合ラック寸法		固定関連寸法		
ラック幅 W	ラック高さ H	固定ピッチ W1	金具間寸法 W2	奥行調整寸法 D1
600	1000	485	415	0 ～ 160
	1200			
	1400			
	1600			
	1800			
	2000			
	2200			
700	1000	585	515	
	1200			
	1400			
	1600			
	1800			
	2000			
	2200			
800	1600	685	615	
	1800			
	2000			
	2200			

● 固定ベース（H100）取付参考図

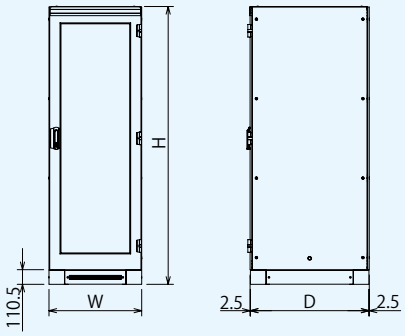

● ケーブル導入部詳細寸法

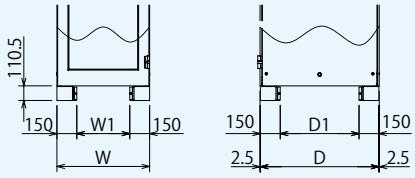

■ 固定ベース（H100）

単位：mm

適合ラック寸法		ベース寸法	
ラック幅	ラック奥行	W	D
600	600	600	595
	700		695
	800		795
	900		895
	1000		995
700	600	700	595
	700		695
	800		795
	900		895
	1000		995
800	600	800	595
	700		695
	800		795
	900		895
	1000		995

適合ラック寸法		ケーブル導入穴寸法	
ラック幅	ラック奥行	W 1	D 1
600	600	300	295
	700		395
	800		495
	900		595
	1000		695
700	600	400	295
	700		395
	800		495
	900		595
	1000		695
800	600	500	295
	700		395
	800		495
	900		595
	1000		695

適合ラック寸法	ベース取付時全高
ラック高さ	H
1000	1097.5
1200	1297.5
1400	1497.5
1600	1697.5
1800	1897.5
2000	2097.5
2200	2297.5

● 固定ベース（H50）取付参考図

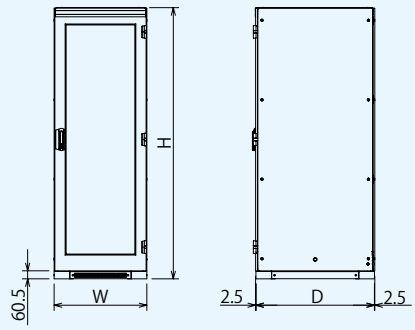

● ケーブル導入部詳細寸法

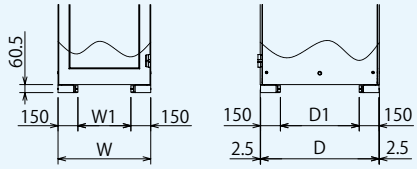

■ 固定ベース（H50）

単位：mm

適合ラック寸法		ベース寸法	
ラック幅	ラック奥行	W	D
600	600	600	595
	700		695
	800		795
	900		895
	1000		995
700	600	700	595
	700		695
	800		795
	900		895
	1000		995
800	600	800	595
	700		695
	800		795
	900		895
	1000		995

適合ラック寸法		ケーブル導入穴寸法	
ラック幅	ラック奥行	W 1	D 1
600	600	300	295
	700		395
	800		495
	900		595
	1000		695
700	600	400	295
	700		395
	800		495
	900		595
	1000		695
800	600	500	295
	700		395
	800		495
	900		595
	1000		695

適合ラック寸法	ベース取付時全高
ラック高さ	H
1000	1047.5
1200	1247.5
1400	1447.5
1600	1647.5
1800	1847.5
2000	2047.5
2200	2247.5

ベース詳細

● ストッパー付キャスタベース

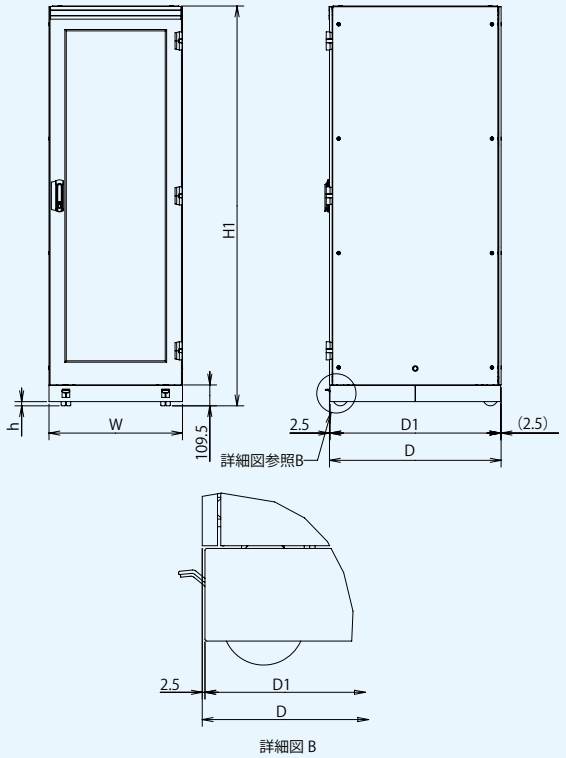

■ ストッパー付キャスタベース

単位：mm

適合ラック寸法		ベース寸法	
ラック幅 W	ラック奥行 D	ベース幅 W	ベース奥行 D1
600	600	600	595
	700		695
	800		795
	900		895
	1000		995
700	600	700	595
	700		695
	800		795
	900		895
	1000		995
800	600	800	595
	700		695
	800		795
	900		895
	1000		995

適合ラック寸法	ベース取付時高さ	
ラック高さ H	h	H1
1000	22	1096.5
1200		1296.5
1400		1496.5
1600		1696.5
1800		1896.5
2000		2096.5
2200		2296.5

● レベラ付キャスタベース

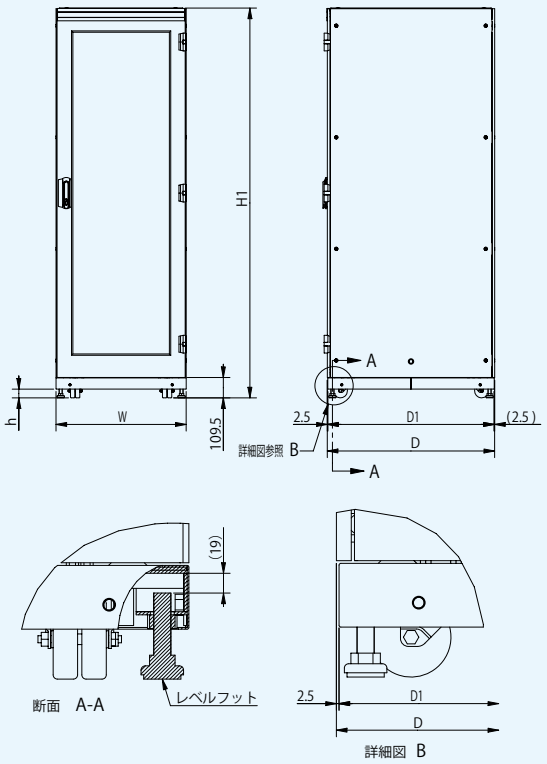

■ レベラ付キャスタベース

単位：mm

適合ラック寸法		ベース寸法	
ラック幅 W	ラック奥行 D	ベース幅 W	ベース奥行 D1
600	600	600	595
	700		695
	800		795
	900		895
	1000		995
700	600	700	595
	700		695
	800		795
	900		895
	1000		995
800	600	800	595
	700		695
	800		795
	900		895
	1000		995

適合ラック寸法	ベース取付時高さ	
ラック高さ H	h	H1
1000	47 ～ 57	1096.5
1200		1296.5
1400		1496.5
1600		1696.5
1800		1896.5
2000		2096.5
2200		2296.5

● レベラ付キャスタベース／スタビライザ　取付参考図

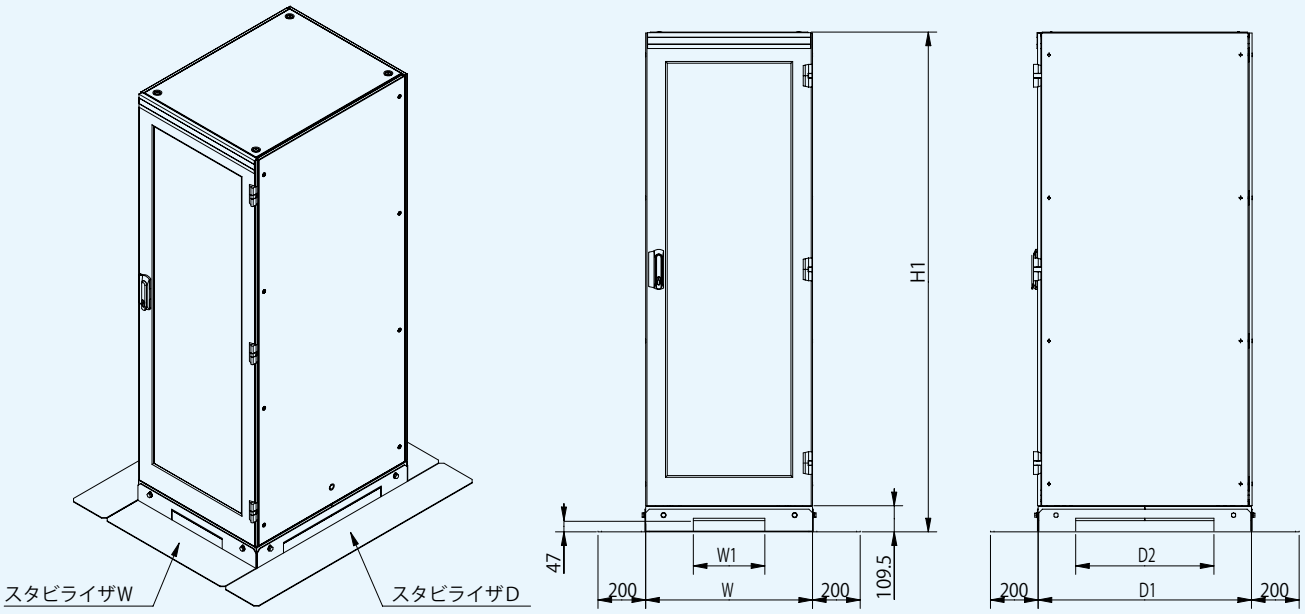

● スタビライザ

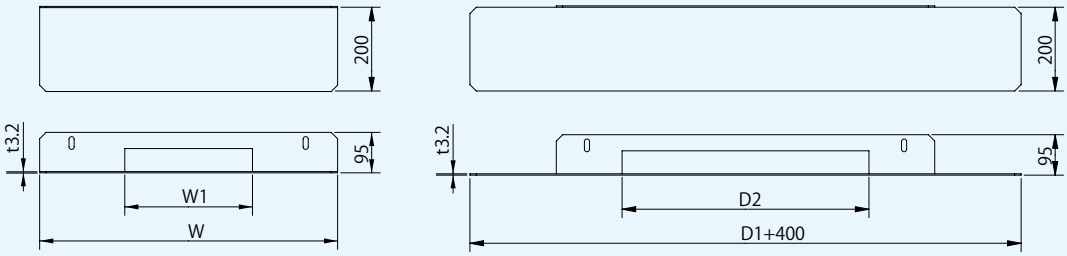

スタビライザW 詳細図　　スタビライザD 詳細図

単位：mm

適合ラック寸法		開口寸法		
ラック幅 W	ラック奥行 D	開口幅 W1	ベース奥行 D1	開口奥行 D2
600	600	200	595	280
	700		695	380
	800		795	480
	900		895	580
	1000		995	680
700	600	300	595	280
	700		695	380
	800		795	480
	900		895	580
	1000		995	680
800	600	400	595	280
	700		695	380
	800		795	480
	900		895	580
	1000		995	680

単位：mm

適合ラック寸法	ベース取付時
ラック高さ H	全高 H1
1000	1096.5
1200	1296.5
1400	1496.5
1600	1696.5
1800	1896.5
2000	2096.5
2200	2296.5

● 単体フリーアクセス用ベース

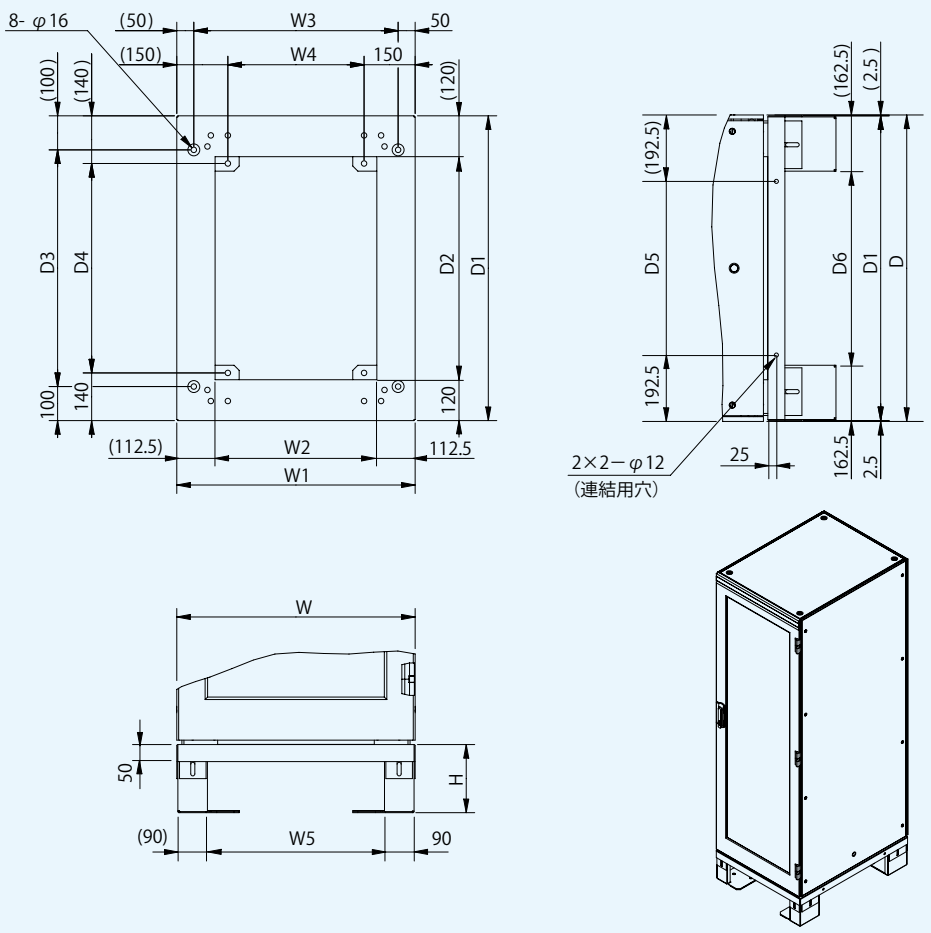

単位：mm

適合ラック寸法		フリーアクセス用ベース寸法												
ラック幅 W	ラック奥行 D	ベース幅 W1	開口幅 W2	アンカーピッチ W3	アンカーピッチ W4	スペース幅 W5	受け金具 W6	ベース奥行 D1	開口奥行 D2	アンカーピッチ D3	アンカーピッチ D4	連結穴ピッチ D5	スペース奥行 D6	受け金具 D7
600	600	600	375	500	300	420	595	595	355	395	315	210	270	690
	700							695	455	495	415	310	370	790
	800							795	555	595	515	410	470	890
	900							895	655	695	615	510	570	990
	1000							995	755	795	715	610	670	1090
700	600	700	475	600	400	520	695	595	355	395	315	210	270	690
	700							695	455	495	415	310	370	790
	800							795	555	595	515	410	470	890
	900							895	655	695	615	510	570	990
	1000							995	755	795	715	610	670	1090
800	600	800	575	700	500	620	795	595	355	395	315	210	270	690
	700							695	455	495	415	310	370	790
	800							795	555	595	515	410	470	890
	900							895	655	695	615	510	570	990
	1000							995	755	795	715	610	670	1090

● 単体フリーアクセス用ベース，ライナー，受け金具参考図

分解図

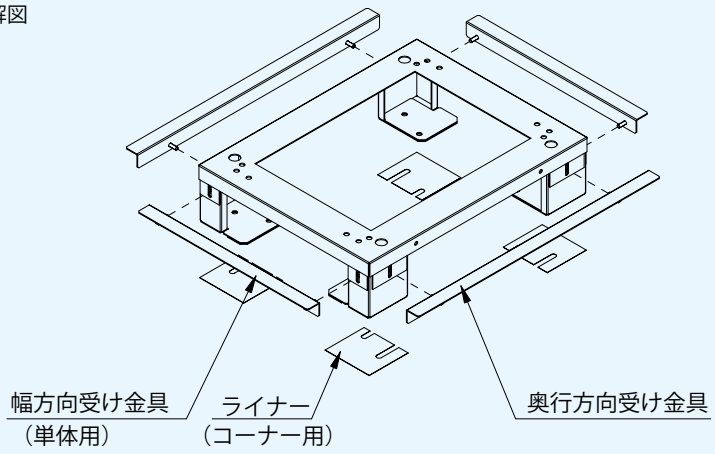

取付時寸法図

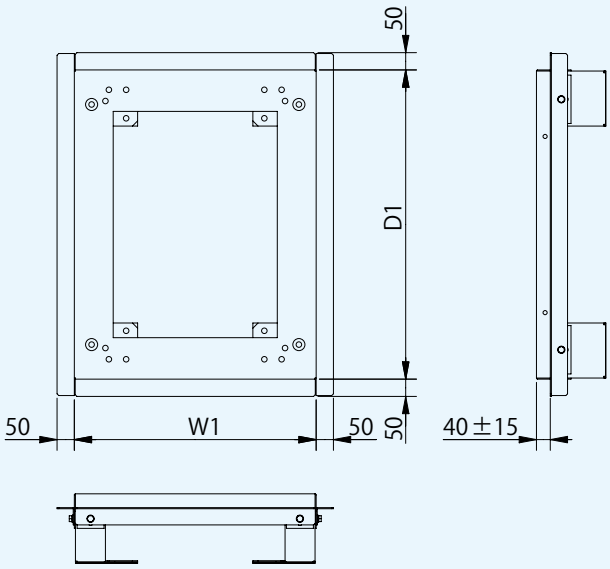

幅方向受け金具

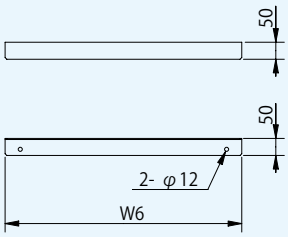

奥行方向受け金具

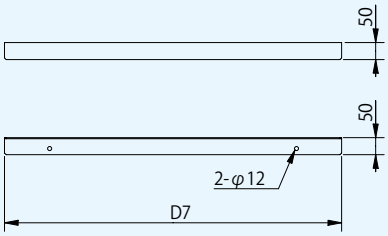

ライナー （コーナー用）

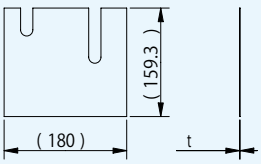

ベース詳細

● 2連フリーアクセス用ベース

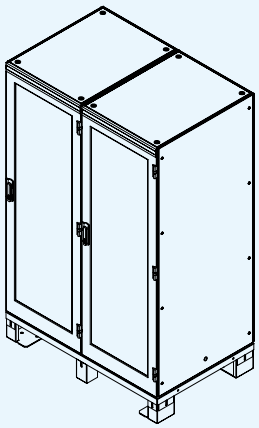

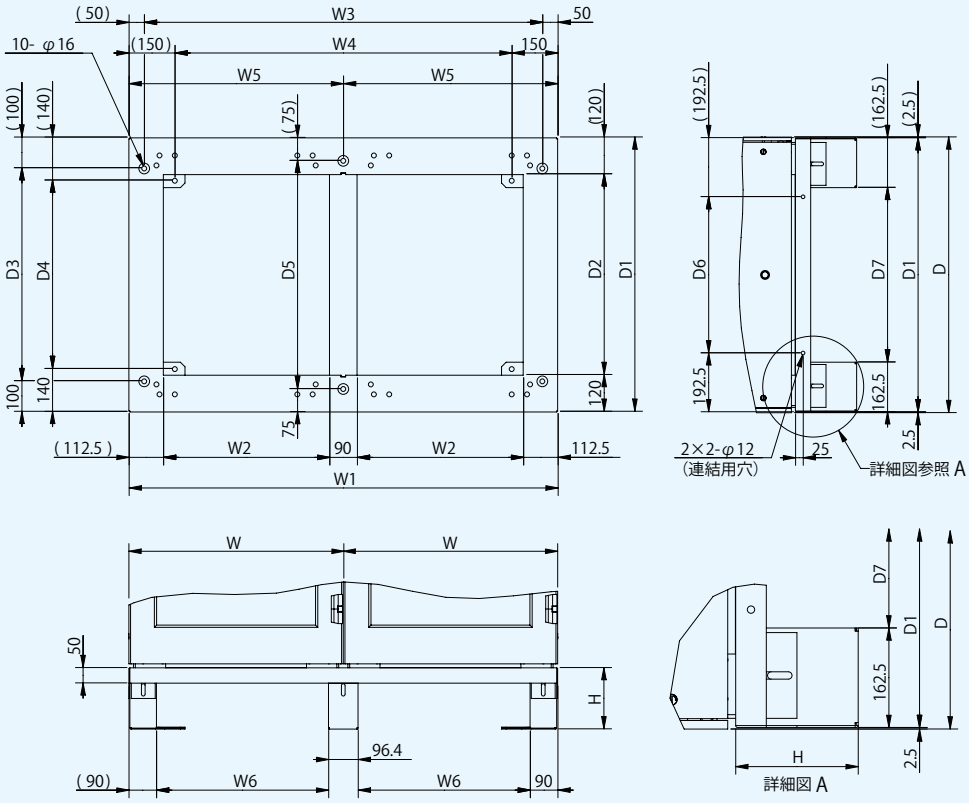

単位：mm

適合ラック寸法		フリーアクセス用ベース寸法														
ラック幅W	ラック奥行D	ベース幅W1	開口幅W2	アンカーピッチW3	アンカーピッチW4	アンカーピッチW5	スペース幅W6	受け金具W7	ベース奥行D1	開口奥行D2	アンカーピッチD3	アンカーピッチD4	アンカーピッチD5	連結穴ピッチD6	スペース奥行D7	受け金具D8
600	600	1200	442.5	1100	900	600	461.8	1195	595	355	395	315	445	210	270	690
	700								695	455	495	415	545	310	370	790
	800								795	555	595	515	645	410	470	890
	900								895	655	695	615	745	510	570	990
	1000								995	755	795	715	845	610	670	1090
700	600	1400	542.5	1300	1100	700	561.8	1395	595	355	395	315	445	210	270	690
	700								695	455	495	415	545	310	370	790
	800								795	555	595	515	645	410	470	890
	900								895	655	695	615	745	510	570	990
	1000								995	755	795	715	845	610	670	1090
800	600	1600	642.5	1500	1300	800	661.8	1595	595	355	395	315	445	210	270	690
	700								695	455	495	415	545	310	370	790
	800								795	555	595	515	645	410	470	890
	900								895	655	695	615	745	510	570	990
	1000								995	755	795	715	845	610	670	1090

● 2 連フリーアクセス用ベース，ライナー，受け金具参考図

分解図

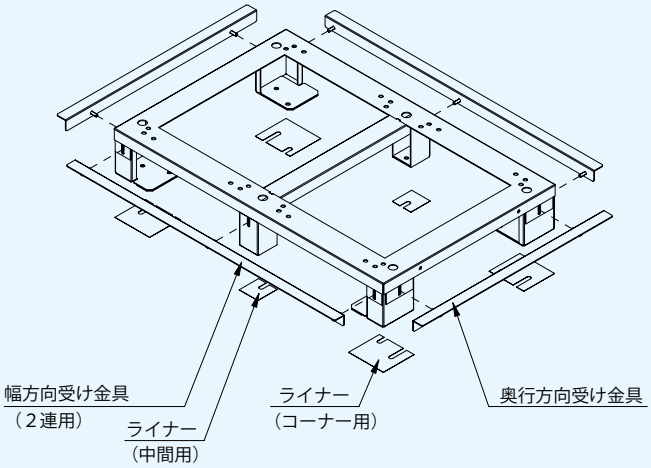

取付時寸法図

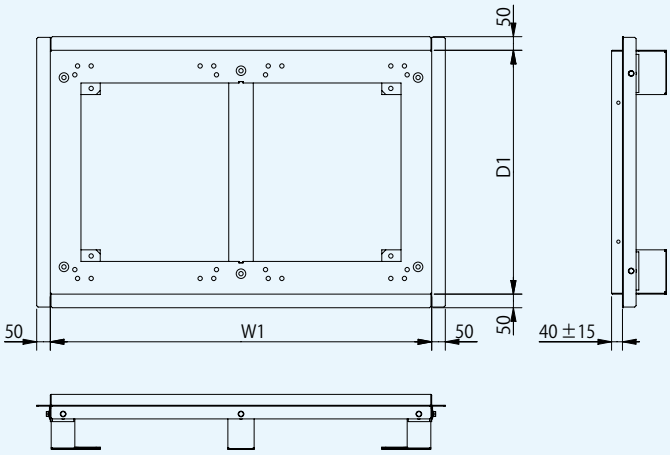

幅方向受け金具 （2 連用）

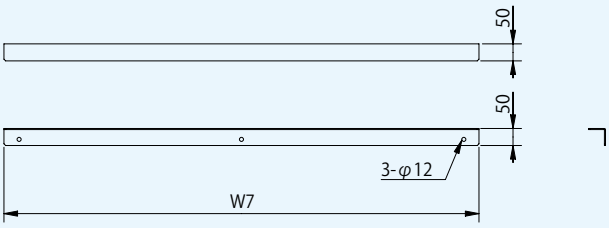

奥行方向受け金具

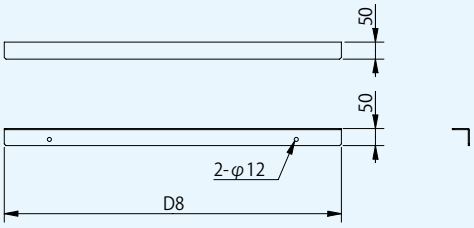

ライナー （コーナー用）

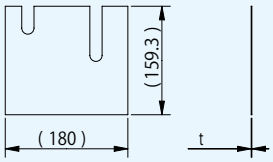

ライナー （中間用）

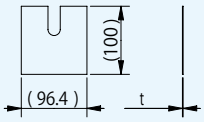

H：ラック高さ寸法　H1：ラック有効寸法

● AC コンセントバー取付参考図

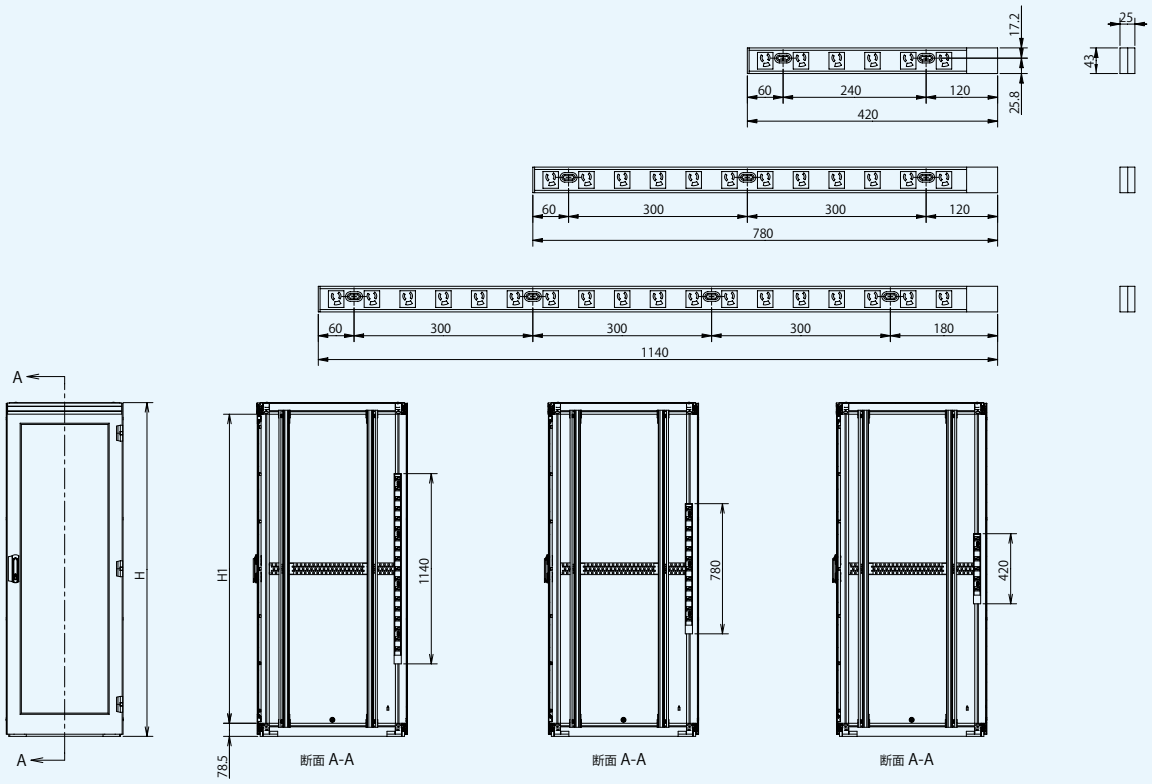

● AC パワーダクト取付参考図

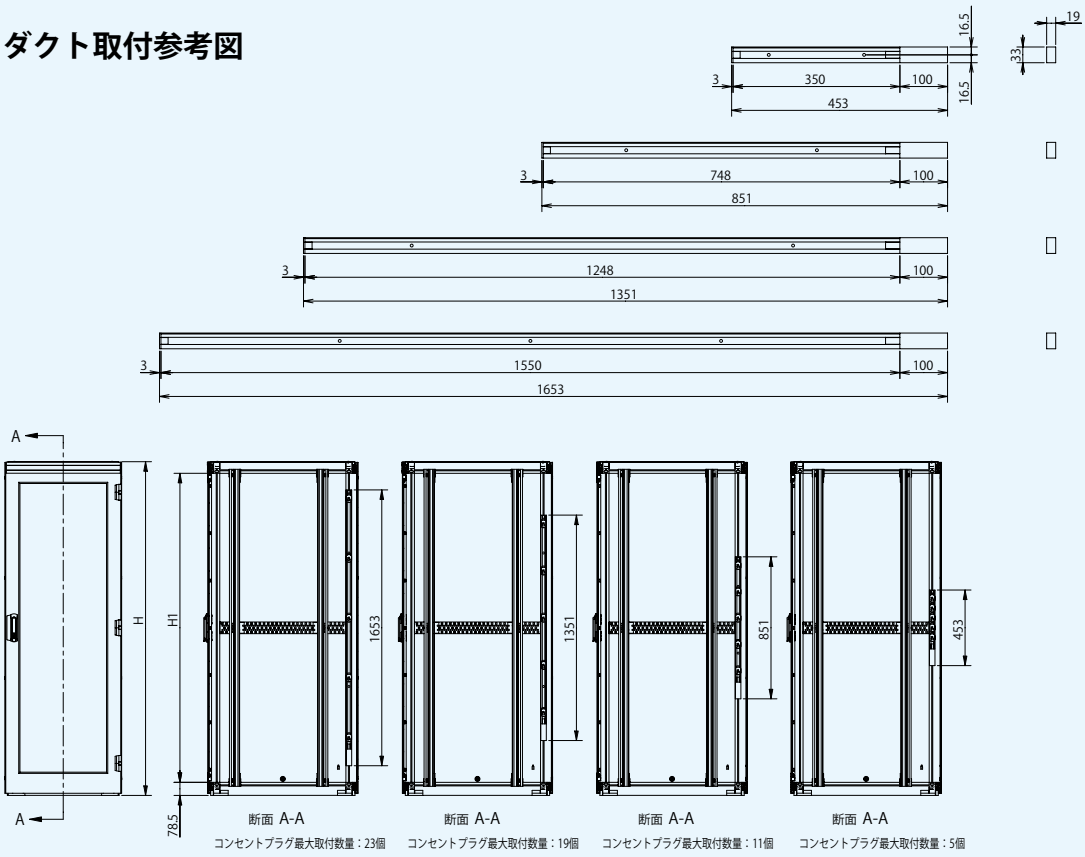

シェルフ詳細

	ベーシックラック					LAN ラック					SERVER ラック		
ラック奥行 D	586	686	786	886	986	600	700	800	900	1000	900	1000	1100
D3	389.6	489.6	589.6	589.6	589.6	389.6	489.6	589.6	589.6	589.6	740	740	740
D5	324.6	424.6	524.6	524.6	524.6	324.6	424.6	524.6	524.6	524.6	586	586	586
F	123					123					73		

単位：mm

	固定式シェルフ耐荷重 40Kg					固定式シェルフ耐荷重 60Kg							固定式シェルフ耐荷重 150Kg		
L	300	350	420	500	550	300	350	420	500	550	640	700	550	640	700
L1	150	225	300	375	450	150	225	300	375	450	525	600	450	525	600
n1	2	3	4	5	6	2	3	4	5	6	7	8	6	7	8

※選定計算式

■ベーシックラックの場合：D － F － L ＝後方スペース寸法　■ LAN ラック及び SERVER ラックの場合：D － 7 － F － L ＝後方スペース寸法

後方スペース寸法が 80mm（73mm）以下の場合は AC コンセント等と重なる場合があります.

リヤドアがある場合，後方スペース寸法が 23mm 以下の場合はリヤドアと干渉する場合があります.

● シェルフ（耐荷重 40Kg）取付図

ベーシック，LAN シリーズ

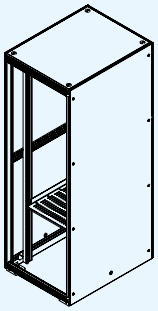

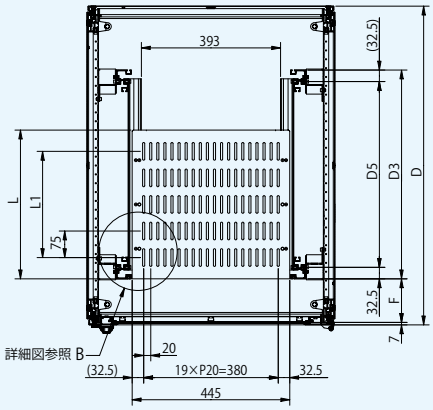

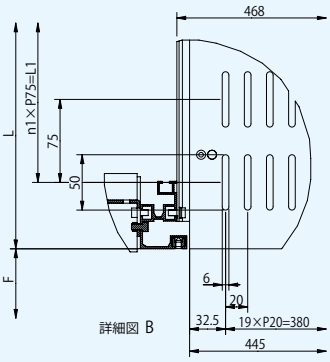

● シェルフ（耐荷重 40Kg）取付図

SERVER シリーズ

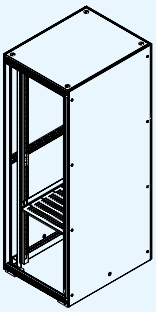

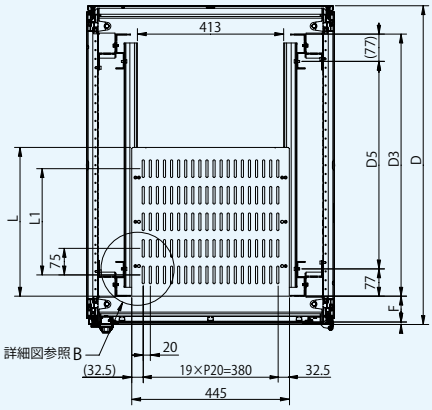

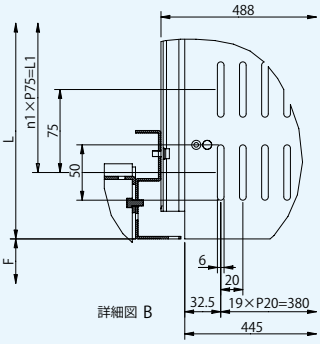

● シェルフ（耐荷重 60Kg）取付図

ベーシック，LAN シリーズ

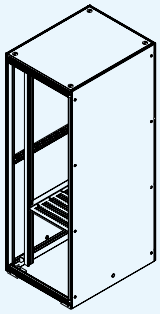

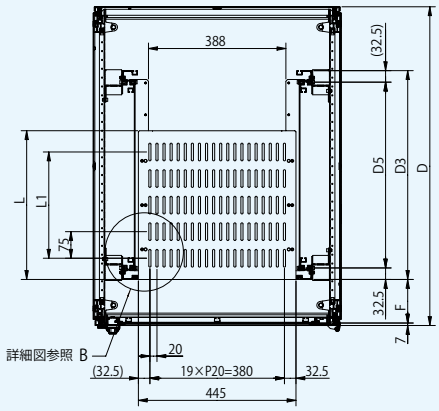

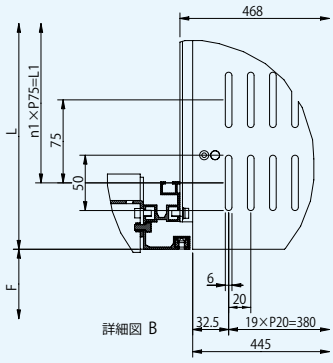

シェルフ詳細

	ベーシックラック					LAN ラック					SERVER ラック		
ラック奥行 D	586	686	786	886	986	600	700	800	900	1000	900	1000	1100
D3	389.6	489.6	589.6	589.6	589.6	389.6	489.6	589.6	589.6	589.6	740	740	740
D5	324.6	424.6	524.6	524.6	524.6	324.6	424.6	524.6	524.6	524.6	586	586	586
F	123					123					73		

単位：mm

	固定式シェルフ耐荷重 40Kg					固定式シェルフ耐荷重 60Kg							固定式シェルフ耐荷重 150Kg		
L	300	350	420	500	550	300	350	420	500	550	640	700	550	640	700
L1	150	225	300	375	450	150	225	300	375	450	525	600	450	525	600
n1	2	3	4	5	6	2	3	4	5	6	7	8	6	7	8

● シェルフ（耐荷重 60Kg）取付図
SERVER シリーズ

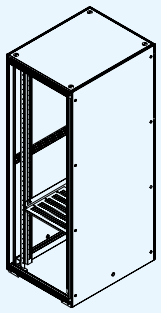

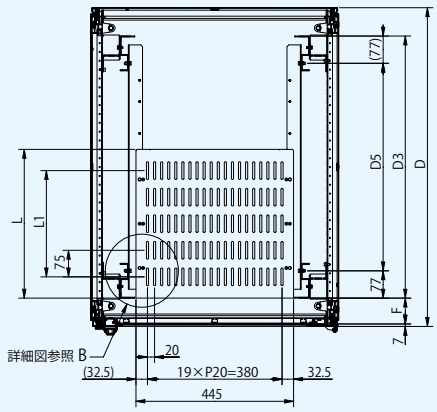

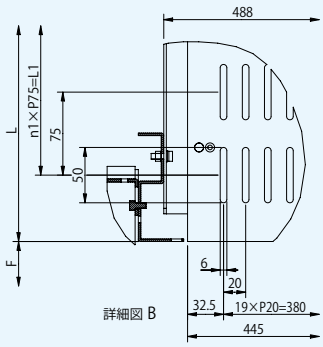

● シェルフ（耐荷重 150Kg）取付図
ベーシック, LAN シリーズ

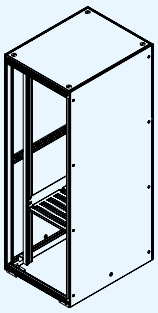

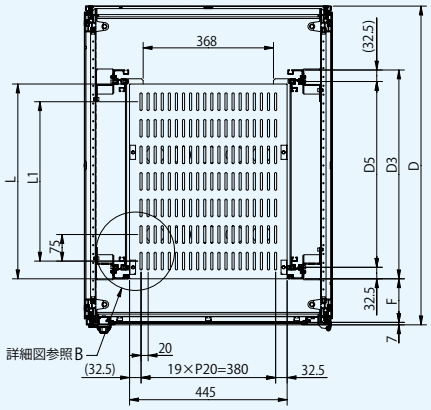

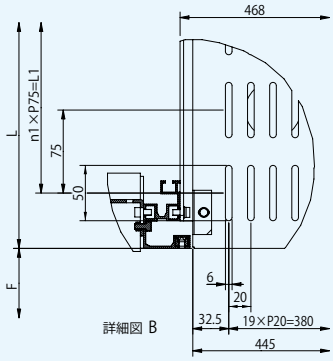

● シェルフ（耐荷重 150Kg）取付図
SERVER シリーズ

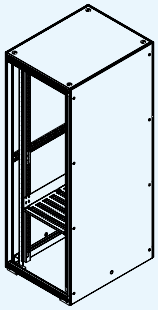

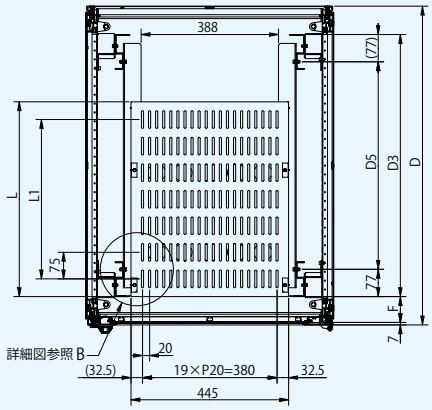

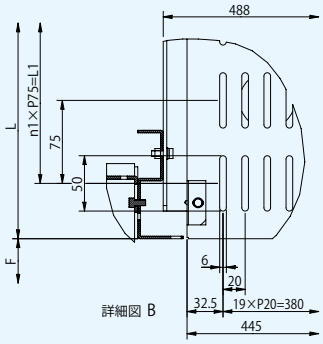

	ベーシックラック					LAN ラック					SERVER ラック		
ラック奥行 D	586	686	786	886	986	600	700	800	900	1000	900	1000	1100
D3	389.6	489.6	589.6	589.6	589.6	389.6	489.6	589.6	589.6	589.6	740	740	740
D5	324.6	424.6	524.6	524.6	524.6	324.6	424.6	524.6	524.6	524.6	586	586	586
F	123					123					73		

単位：mm

	シェルフ奥行 350	シェルフ奥行 500
L2	464.3	512

※選定計算式

■ベーシックラックの場合：D − F − L2 ＝後方スペース寸法　■ LAN ラック及び SERVER ラックの場合：D − 7 − F − L2 ＝後方スペース寸法

後方スペース寸法が 80mm（73mm）以下の場合は AC コンセント等と重なる場合があります.

リヤドアがある場合，後方スペース寸法が 23mm 以下の場合はリヤドアと干渉する場合があります.

● スライド式シェルフ取付図

ベーシック，LAN ラック

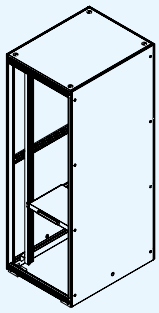

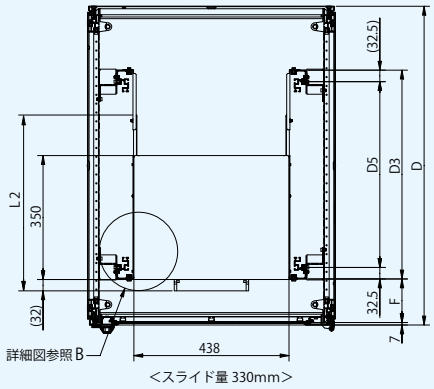

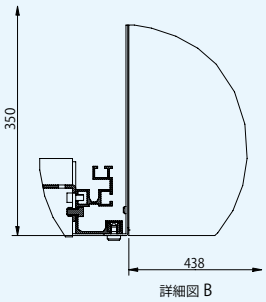

● スライド式シェルフ取付図

SERVER ラック

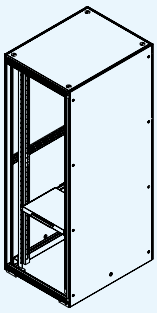

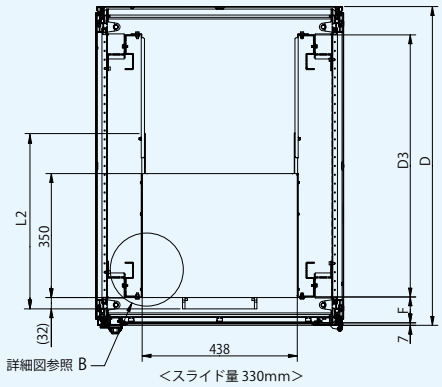

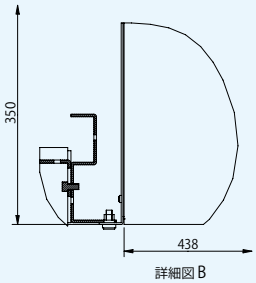

● スライド式シェルフ（スリット付）取付図

ベーシック，LAN ラック

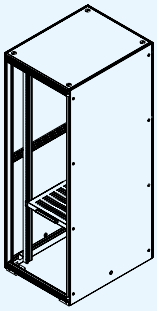

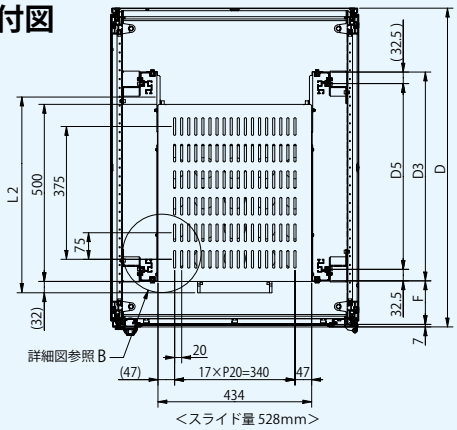

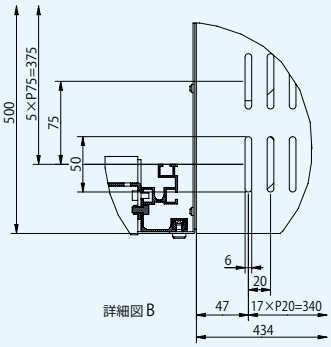

シェルフ詳細

	ベーシックラック					LAN ラック					SERVER ラック		
ラック奥行 D	586	686	786	886	986	600	700	800	900	1000	900	1000	1100
D3	389.6	489.6	589.6	589.6	589.6	389.6	489.6	589.6	589.6	589.6	740	740	740
F	123					123					73		

単位：mm

	シェルフ奥行 350	シェルフ奥行 500
L2	464.3	512

※選定計算式

- スライド式シェルフ：ベーシックラックの場合：D − F − L2 ＝後方スペース寸法
- スライド式シェルフ：LAN ラック及び SERVER ラックの場合：D − 7 − F − L2 ＝後方スペース寸法
- EIA シェルフ：ベーシックラックの場合：D − F − 350 ＝後方スペース寸法
- EIA シェルフ：LAN ラック及び SERVER ラックの場合：D − 7 − F − 350 ＝後方スペース寸法

後方スペース寸法が 80mm（73mm）以下の場合は AC コンセント等と重なる場合があります.
リヤドアがある場合，後方スペース寸法が 23mm 以下の場合はリヤドアと干渉する場合があります.

● スライド式シェルフ（スリット付）取付図

SERVER ラック

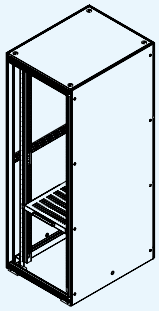

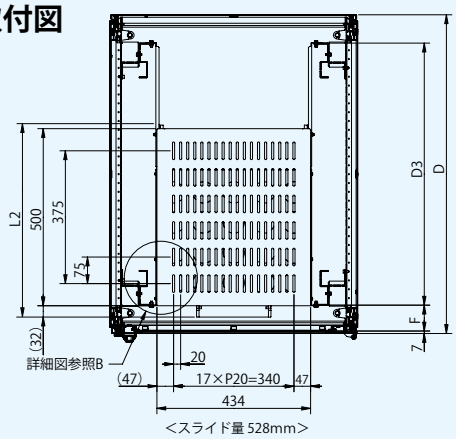

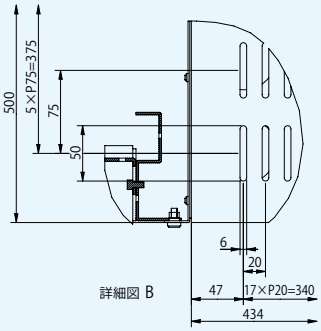

● EIA シェルフ（1U）取付図

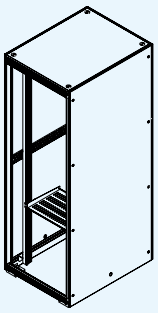

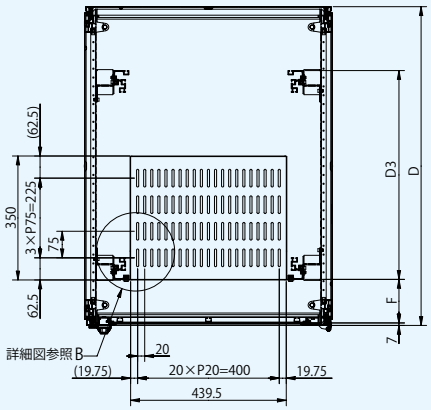

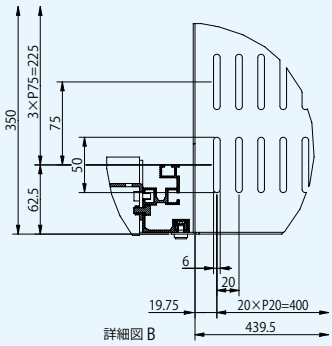

● EIA シェルフ（2 ～ 4U）取付図

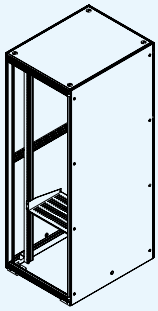

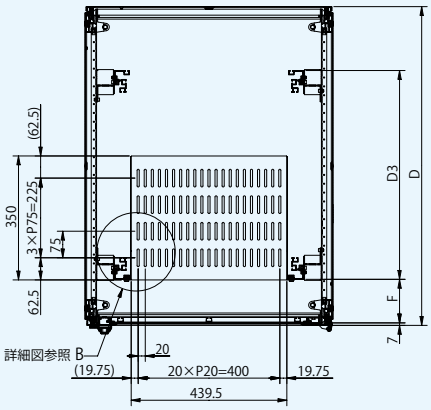

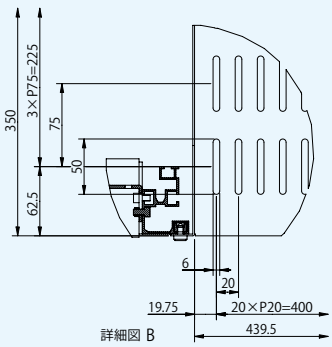

	ベーシックラック			LAN ラック			SERVER ラック		
ラック奥行 D	786	886	986	800	900	1000	900	1000	1100
D3	589.6	589.6	589.6	589.6	589.6	589.6	740	740	740
D5	524.6	524.6	524.6	524.6	524.6	524.6	586	586	586
F	123			123			73		

単位：mm

	重量用スライドシェルフ耐荷重 150Kg	
L	600	700
L1	525	600
n1	7	8
L2	624.6	726.2
S	626	728

※選定計算式

●ベーシックラックの場合：D − F − L2 ＝後方スペース寸法　● LAN ラック及び SERVER ラックの場合：D − 7 − F − L2 ＝後方スペース寸法

後方スペース寸法が 80mm（73mm）以下の場合は AC コンセント等と重なる場合があります.

リヤドアがある場合，後方スペース寸法が 23mm 以下の場合はリヤドアと干渉する場合があります.

● スライド式シェルフ（スリット付）耐荷重 150kg　取付図

ベーシック，LAN ラック

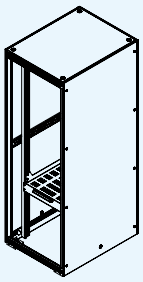

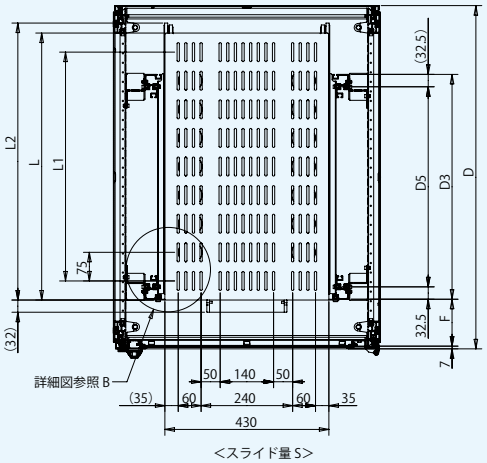

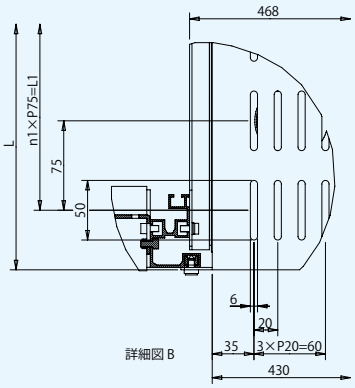

● スライド式シェルフ（スリット付）耐荷重 150kg　取付図

SERVER ラック

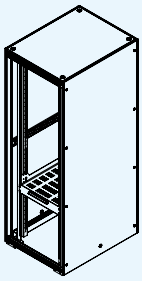

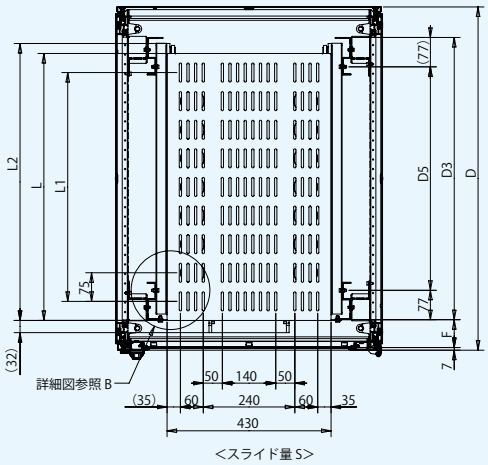

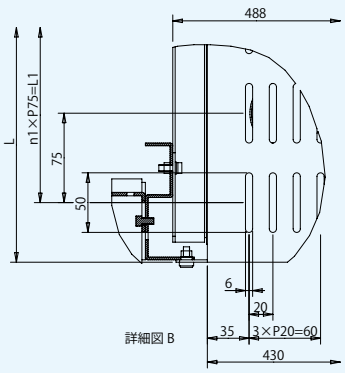

シェルフアクセサリ詳細

	ベーシックラック					LAN ラック					SERVER ラック		
ラック奥行 D	586	686	786	886	986	600	700	800	900	1000	900	1000	1100

単位：mm

	固定式シェルフ耐荷重 40Kg					固定式シェルフ耐荷重 60Kg							固定式シェルフ耐荷重 150Kg		
L	300	350	420	500	550	300	350	420	500	550	640	700	550	640	700
L1	150	225	300	375	450	150	225	300	375	450	525	600	450	525	600
n1	2	3	4	5	6	2	3	4	5	6	7	8	6	7	8

	固定ベルト（布製）	マジックベルト	ラッシングベルト
W	38	25	25

● 固定ベルト取付図

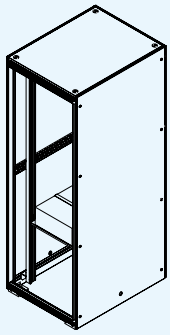

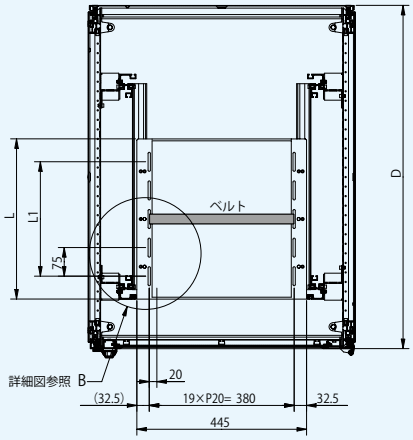

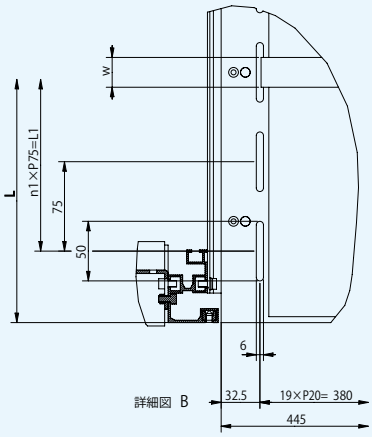

● 固定ベルト及び機器固定金具取付図

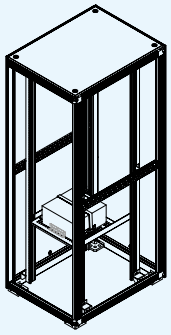

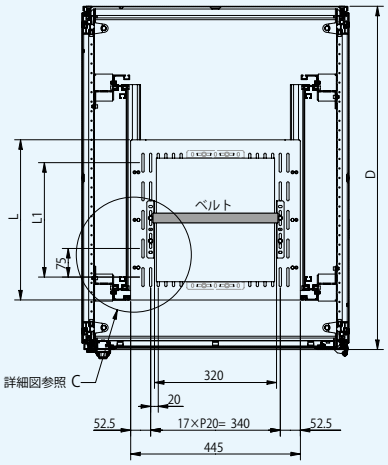

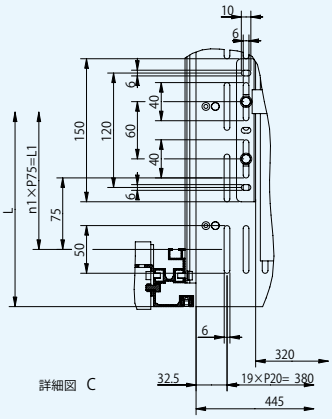

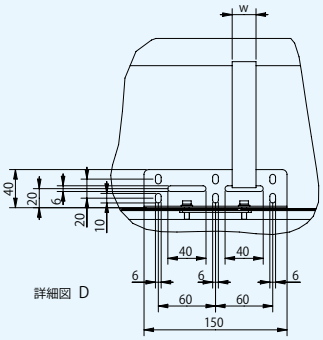

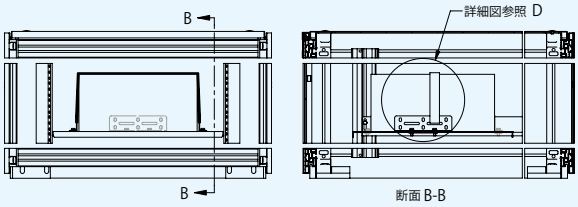

	ベーシックラック					LAN ラック				
ラック奥行 D	586	686	786	886	986	600	700	800	900	1000
D3	389.6	489.6	589.6	589.6	589.6	389.6	489.6	589.6	589.6	589.6
D5	324.6	424.6	524.6	524.6	524.6	324.6	424.6	524.6	524.6	524.6

単位：mm
W：ラック幅寸法
H：ラック高さ寸法

● フレームナット挿入可能位置

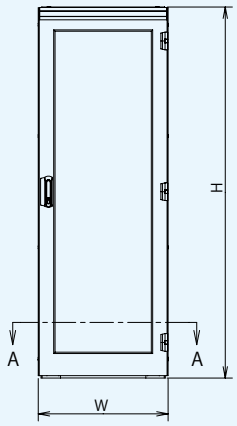

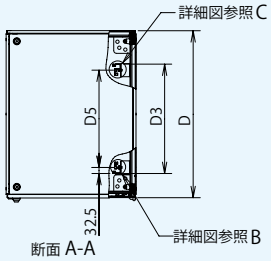

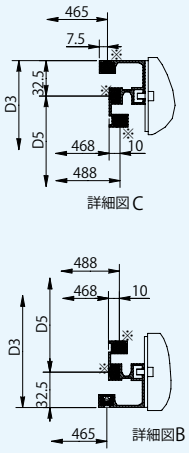

EIAフレームナット挿入可能位置は図中※印塗りつぶし部とする.

● ケージナット取付方法

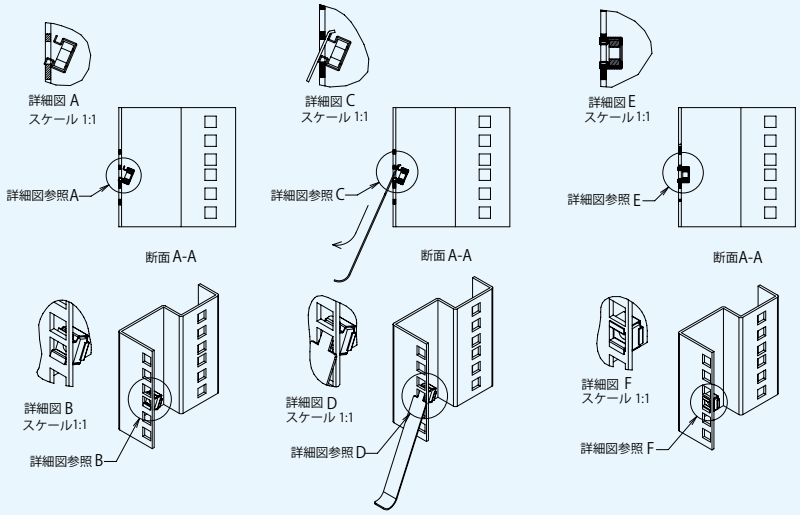

1. 角穴の下側にケージナットの下側のつめを引っ掛ける.
2. ケージナット取り付け治具をケージナットの上側のつめに引っ掛けてください.
   引っ掛けた後，治具に沿った方向に引っ張ってください.
   ケージナットの上側のつめが角穴より見えるぐらいまでになりましたら水平に引き，ケージナットを角穴にはめて下さい.
   治具がない場合はマイナスドライバーなどでケージナットの上側のつめを押すようにしてください.
   その際は手などを傷つける恐れがあるので注意してください.
3. 取付け完了

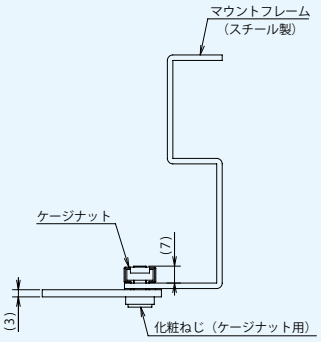

● コアラット取付方法

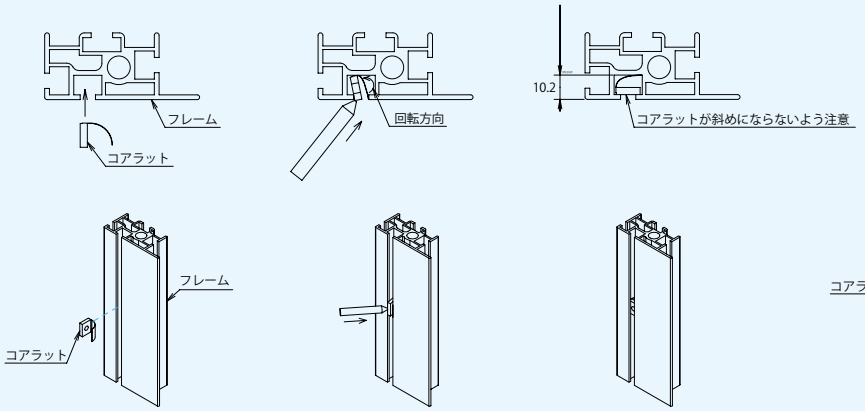

1. コアラットをサッシの溝に差し込んでください.
   差し込む向きに注意してください.
2. フレームの溝に差し込んだコアラットを回転させてください.
   回転する際にドライバーや棒を使用すると便利です.
   回転させる方向に注意してください.
3. 取付け完了
   コアラットが斜めにならない注意してください.
   ねじの長さに制限がありますので注意してください.

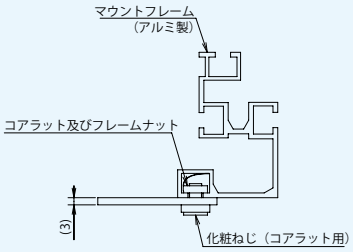

ケーブルガイド詳細

	ベーシックラック					ＬＡＮラック					SERVER ラック		
ラック奥行 D	586	686	786	886	986	600	700	800	900	1000	900	1000	1100
D3	389.6	489.6	589.6	589.6	589.6	389.6	489.6	589.6	589.6	589.6	740	740	740
D5	324.6	424.6	524.6	524.6	524.6	324.6	424.6	524.6	524.6	524.6	586	586	586
F	123					123					73		

単位：mm
H：ラック高さ寸法

● ケーブルガイド A（S）取付図 W600

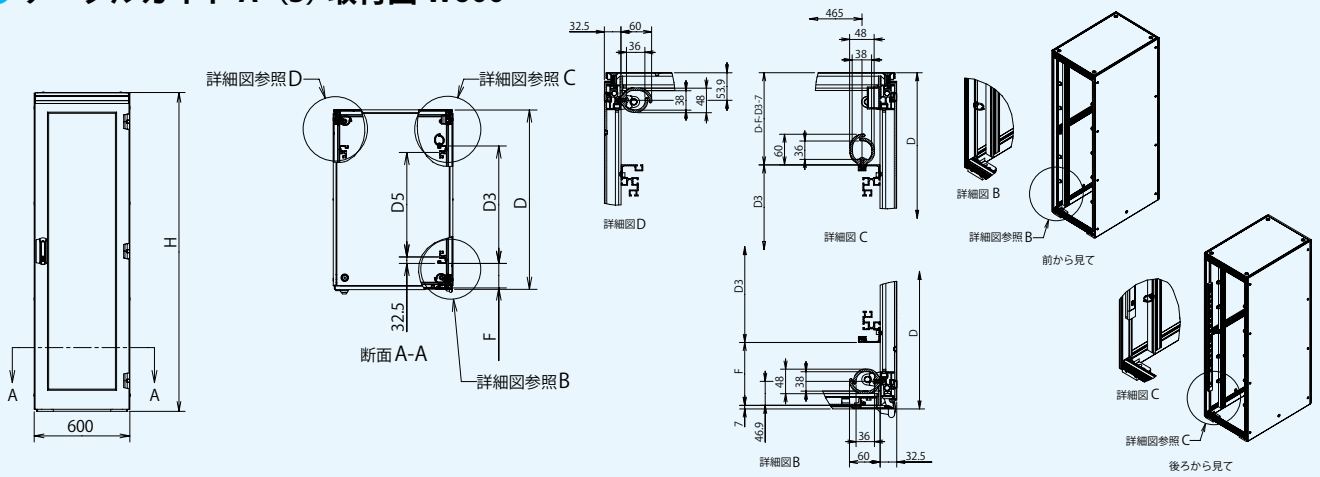

● ケーブルガイド A（S）取付図 W700

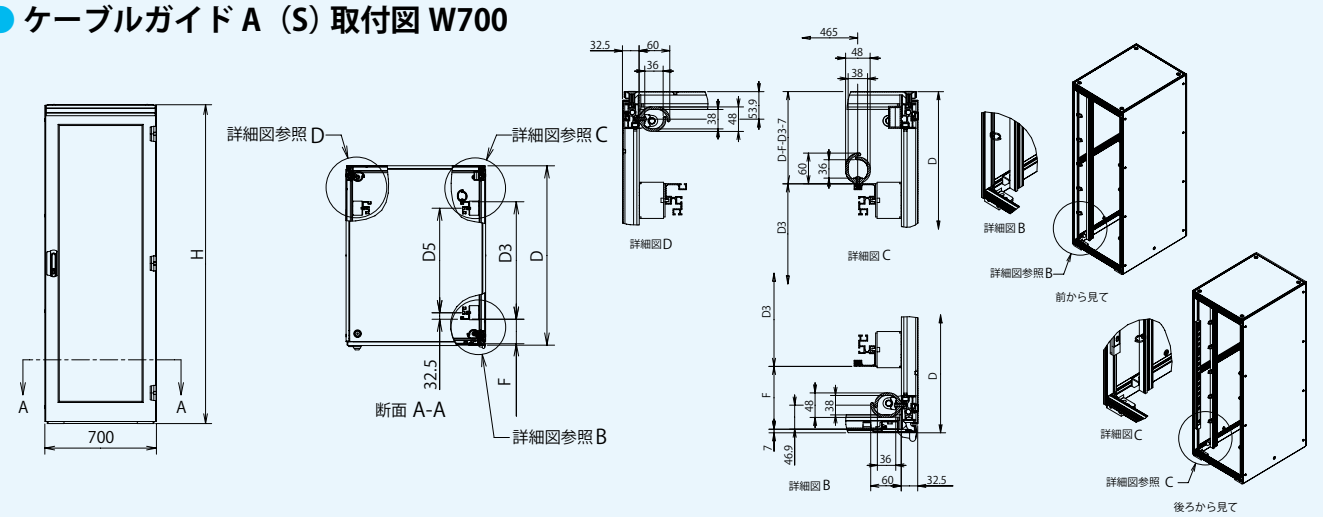

● ケーブルガイド A（S）取付図 W800

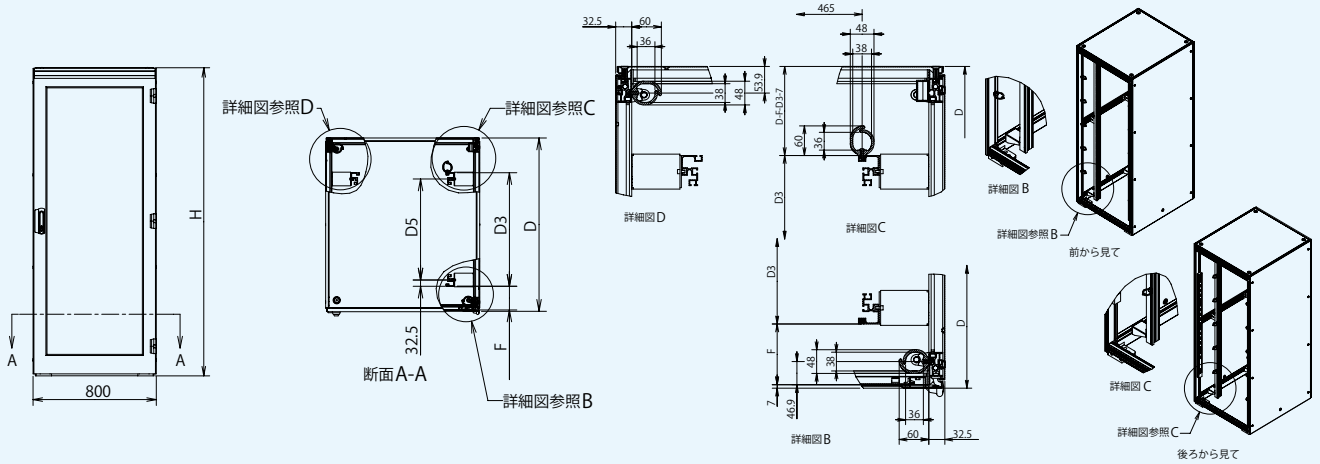

	ベーシックラック					ＬＡＮラック					SERVER ラック		
ラック奥行 D	586	686	786	886	986	600	700	800	900	1000	900	1000	1100
D3	389.6	489.6	589.6	589.6	589.6	389.6	489.6	589.6	589.6	589.6	740	740	740
D5	324.6	424.6	524.6	524.6	524.6	324.6	424.6	524.6	524.6	524.6	586	586	586
F	123					123					73		

単位：mm
H：ラック高さ寸法

● ケーブルガイド A（L）取付図 W600

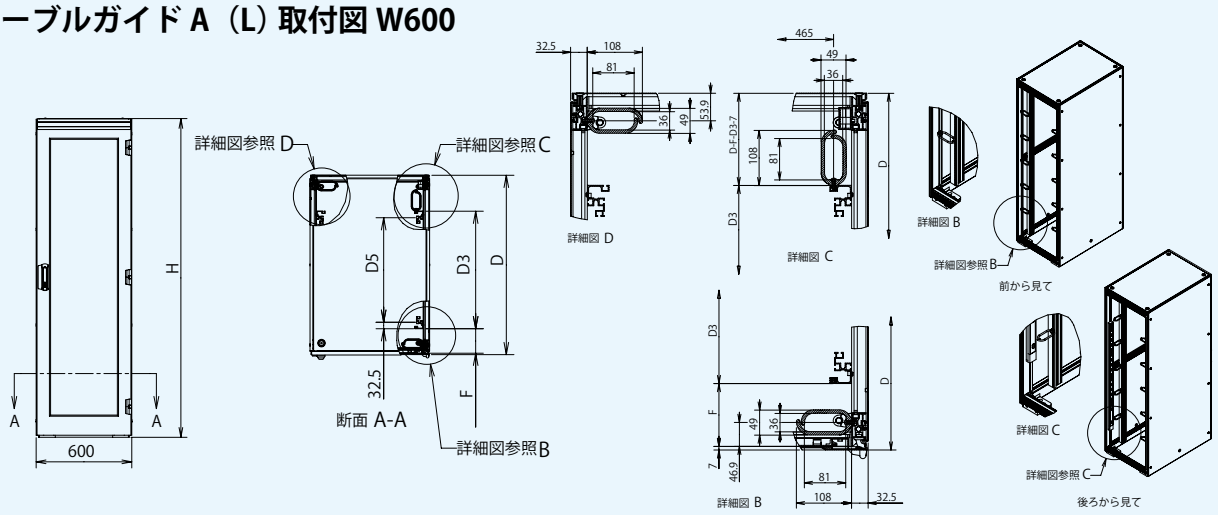

● ケーブルガイド A（L）取付図 W700

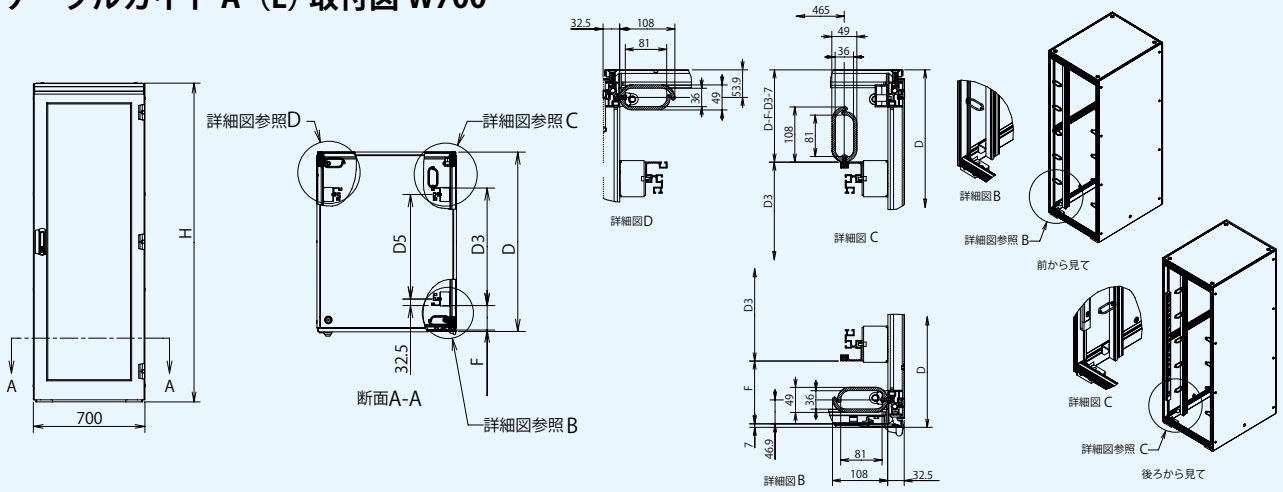

● ケーブルガイド A（L）取付図 W800

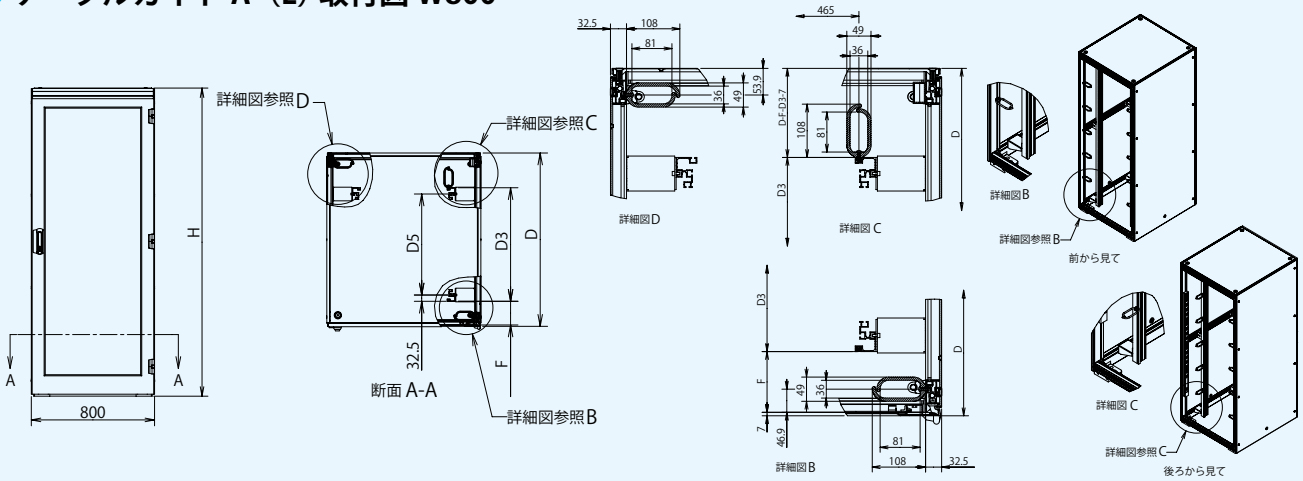

ケーブルガイド詳細

	ベーシックラック					ＬＡＮラック					SERVER ラック		
ラック奥行 D	586	686	786	886	986	600	700	800	900	1000	900	1000	1100
D3	389.6	489.6	589.6	589.6	589.6	389.6	489.6	589.6	589.6	589.6	740	740	740
D5	324.6	424.6	524.6	524.6	524.6	324.6	424.6	524.6	524.6	524.6	586	586	586
F	123					123					73		

単位：mm
H：ラック高さ寸法

● ケーブルガイド S 取付図 W600

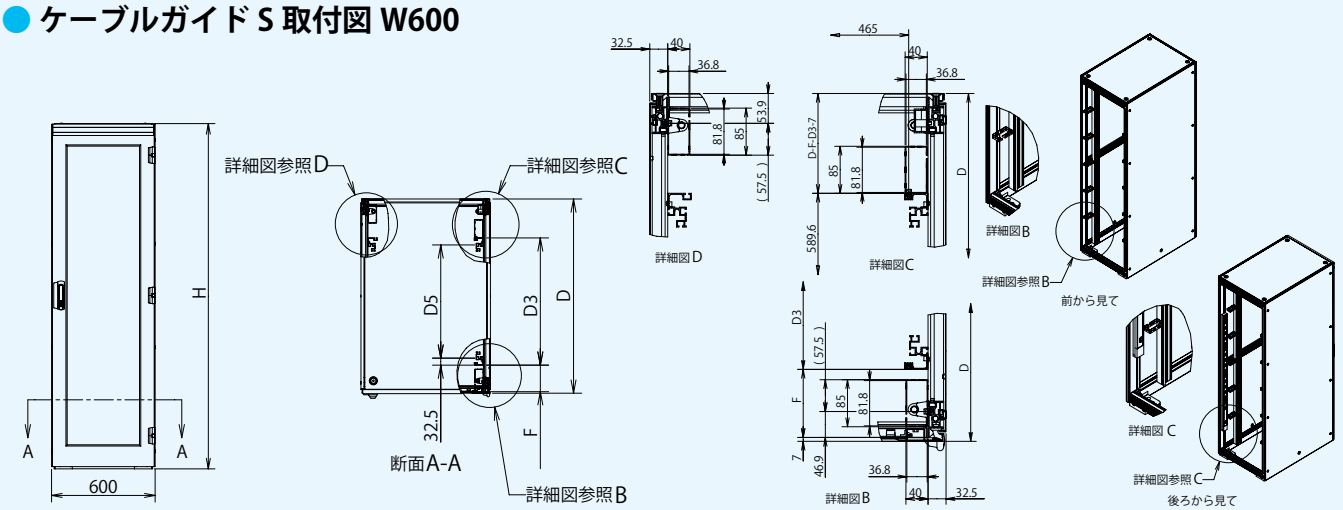

● ケーブルガイド S 取付図 W700

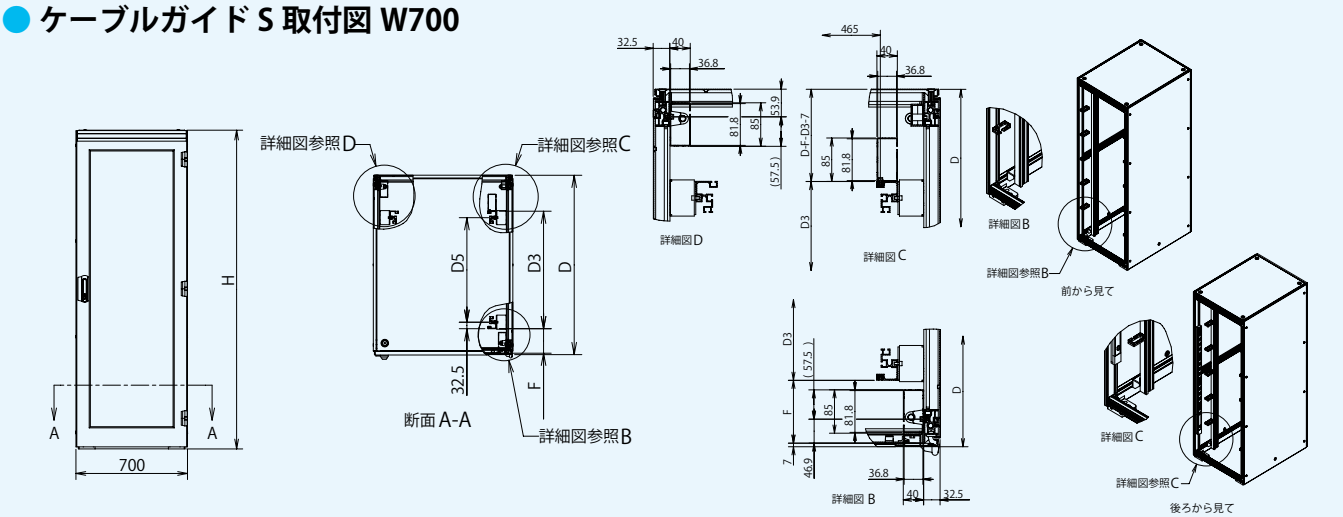

● ケーブルガイド S 取付図 W800

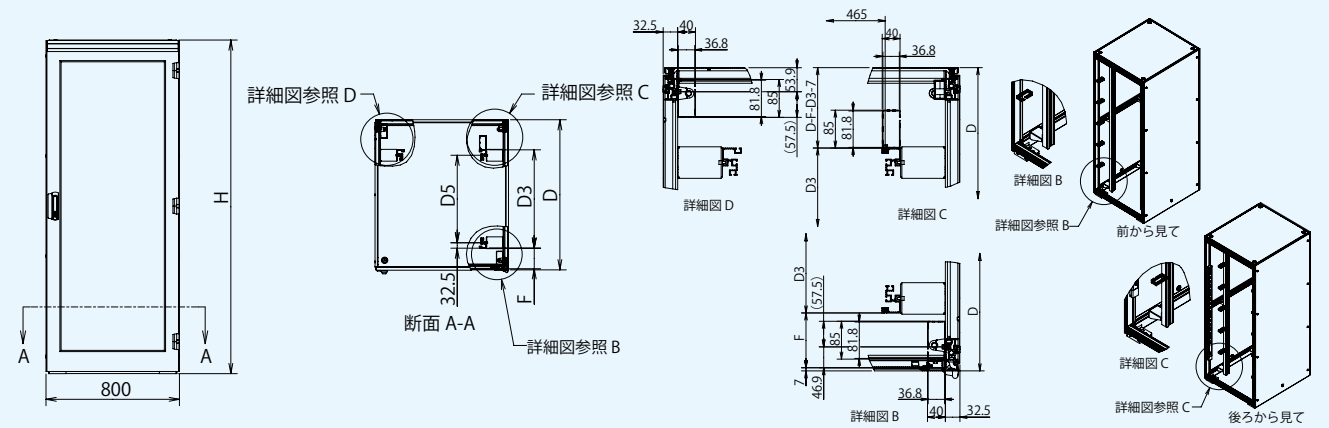

	ベーシックラック					ＬＡＮラック					SERVER ラック		
ラック奥行 D	586	686	786	886	986	600	700	800	900	1000	900	1000	1100
D3	389.6	489.6	589.6	589.6	589.6	389.6	489.6	589.6	589.6	589.6	740	740	740
D5	324.6	424.6	524.6	524.6	524.6	324.6	424.6	524.6	524.6	524.6	586	586	586
F	123					123					73		

単位：mm
W：ラック幅寸法
H：ラック高さ寸法
L：部品寸法

● クランプレール取付図

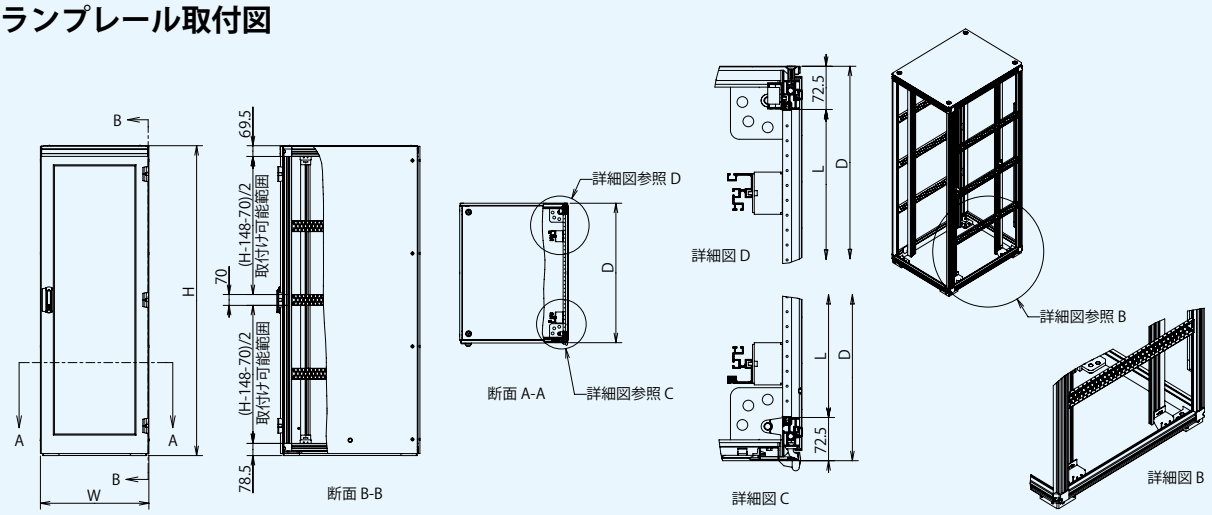

● サイドケーブルバー取付図　ベーシック, LAN ラック

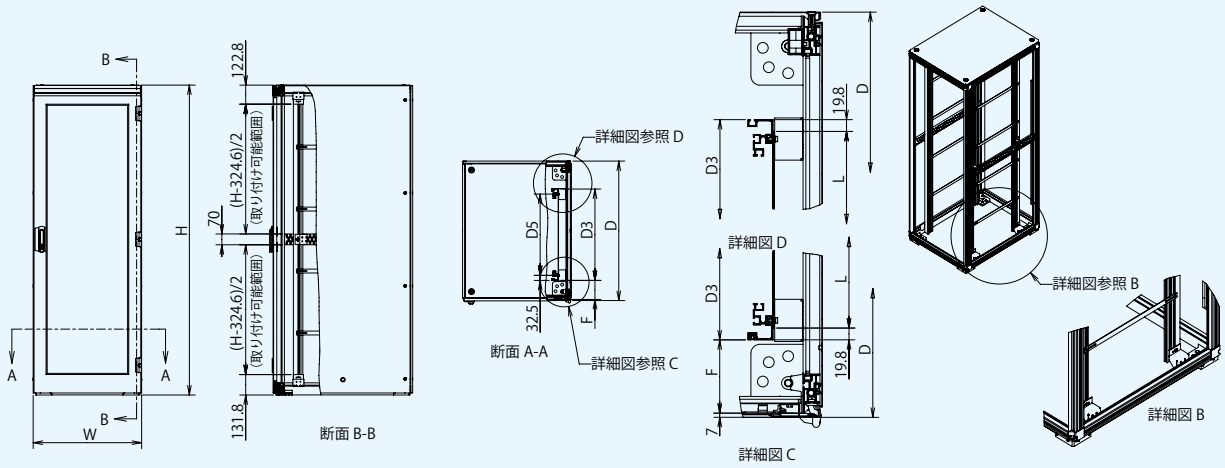

● サイドケーブルバー取付図　SERVER ラック

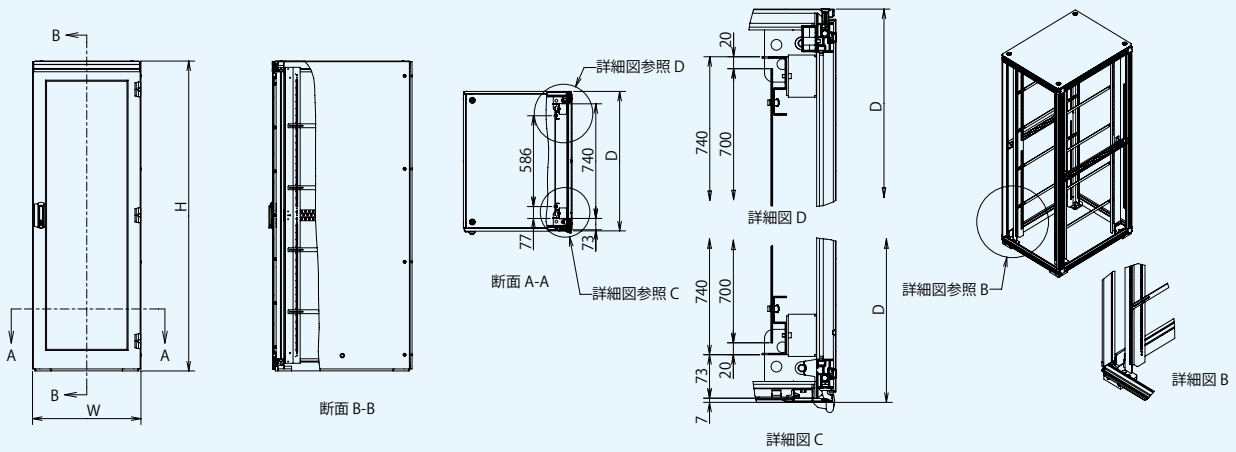

COLOR OPTION

■カラーオプション

標準カラー ベージュ（マンセル 5Y8/1.5 近似色）の他にダークグレー，ホワイトの 2 色が選択できます
※納期はお問合せ下さい．

ベージュ（標準カラー）
（5Y8/1.5 近似色）

ダークグレー（オプションカラー）
（7.8B 2.9/0.1 近似色）

ホワイト（オプションカラー）
（9.5GY7.7/0.3 近似色）

●塗装変更範囲

トップカバー，ドア，ドア化粧，サイドカバー，リヤカバーの塗装部分が変更されます．
ドアハンドル，ドアヒンジ及びサイドカバーファスナー，サイドカバーキーキャップは，塗装変更範囲に含まれません．

CEC

CEC 中央電子株式会社

本社・工場	〒192-8532八王子市元本郷町1丁目9番9号 TEL (042)623-1211(代) FAX (042)624-8834
営業センター MEDEX営業部	〒192-0046八王子市明神町3丁目20番6号(八王子ファーストスクエア) TEL (042)656-5811 FAX (042)656-5808
仙台営業所	〒983-0852仙台市宮城野区榴岡3-7-35 (損保ジャパン仙台ビル11F) TEL (022)742-3022 FAX (022)742-3023
筑波営業所	〒300-0874土浦市荒川沖西1丁目18番1号 TEL (029)842-5891 FAX (029)842-5892
名古屋営業所	〒464-0075名古屋市千種区内山3丁目18番10号(千種ステーションビル) TEL (052)731-7822 FAX (052)731-7828
大阪営業所	〒532-0011大阪市淀川区西中島5丁目14番5号(新大阪INビル) TEL (06)6303-0641 FAX (06)6303-0645
九州営業所	〒804-0067北九州市戸畑区汐井町1番1号(ミュー戸畑) TEL (093)881-9832 FAX (093)881-9852

http://www.cec.co.jp/

※機能向上のため，おことわりなしに仕様の一部を変更する場合がありますのでご了承下さい.

C201103-030-1044/i 制作年月日 2011年3月