Industrial furniture

dacobas®

datenverarbeitungs-communications-bau-system

RACK & CABINET

CEC

CHUO ELECTRONICS CO.,LTD.

knürr
environments for electronics

概　要

● 連結が簡単なHフレーム
※ 写真左がジョイントピース使用例（工場注文アクセサリ）
右はHフレーム共有例（工場注文アクセサリ）

● 標準装備可能なフロントアクリルドア
※ ラックの品番でフロントドアの有無が指定できます．

● 3分割のシャーシ（底板）
※ 前後にはケーブル孔があり前側のみシャーシカバーがついています．

● 標準装備のキャスタ
※ 全高2m（実装39U）以上のラックについてはアンカーベース（床固定式）のみでキャスタは取付けられません．

● 標準装備のリヤドア
※ 全ラックに装備されていて，ドア周囲には防塵パッキンが施されています．
上下は，パネル式になっており，ファンモータやブレーカが取付けられます．

● コアラットが使用できるマウントフレーム
※ コアラットの使用により，JIS/EIA規格のパネルを混在させて取付けられます．

● 脱着が簡単なサイドカバー
※ 簡単に脱着できます．また周囲には防塵パッキンが施されています．

dacobas の モジュールコンセプト

dacobas の基本構成は，Hフレームと呼ばれる楕円形のアルミ押出し材と高強度のスチールフレームから成ります．この2点がスパンエレメントと呼ばれるブロックで連結されています．そのため，組み替え・拡張，また高さ調整が簡単に行えます．またコアラットと呼ばれる専用のスプリングナットをHフレームやマウントアングルのT型溝にはめ込むことによって，自在の高さにアクセサリ等を取付けられます．

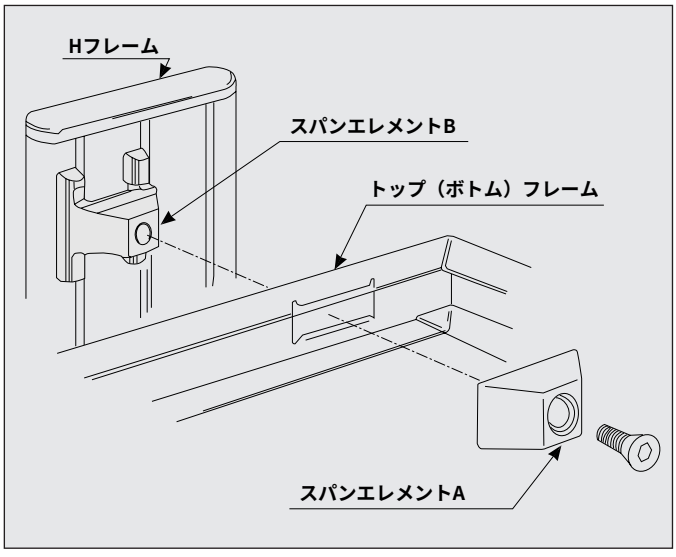

● dacobas のHフレームは，スパンエレメントと呼ばれるオリジナルのブロックで固定されています．

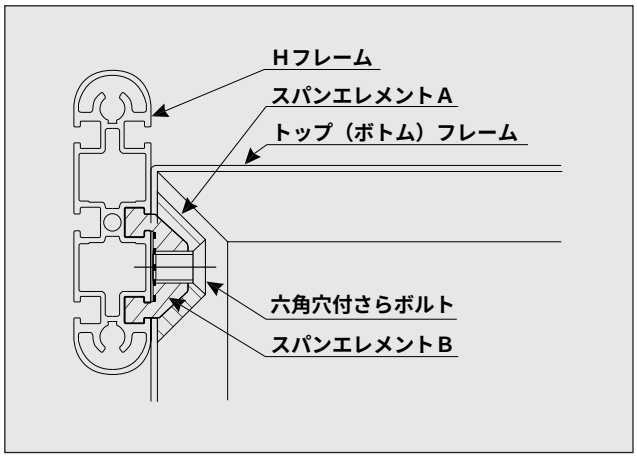

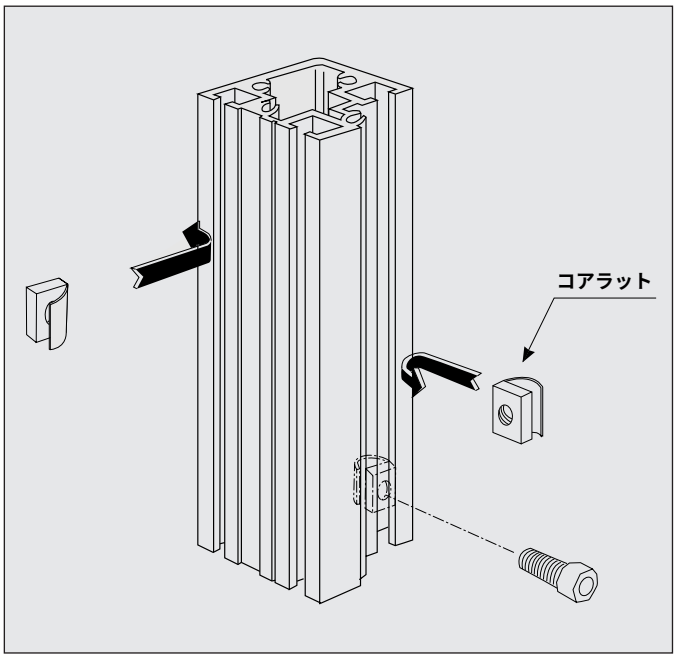

●コアラット（KOA-LAT）

dacobas シリーズでは，コアラットが使用できる様にHフレーム・マウントアングルそれぞれにT型の溝が施されています．例えばパネルマウント面に使用すればJIS・EIAのパネルが混在して取付けられます．又，レールマウント面では，自由な高さにアクセサリの取付ができます．

コアラットの挿入方法

1. 横向きで入れる
2. ドライバー等の先で押し込む
※ネジ長さに制限があります

概　要

dacobas

Iタイプ

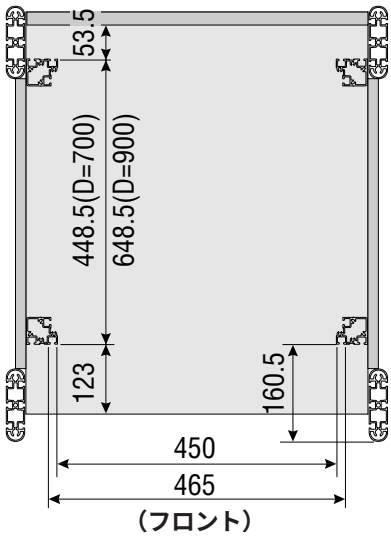

● dacobas は，パネル取付用フレームの位置が3タイプ用意してあります．

Iタイプは，パネル面よりケーブル等がでる場合に有効です．(フロントドアを使用する時，特に有効です．)

IIタイプ

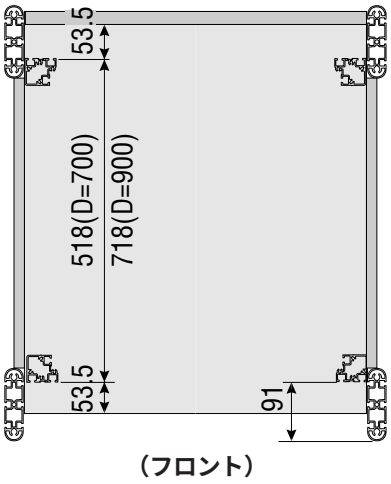

IIタイプは，標準とされる物でフロントドア使用時にも，パネル面との間に約50mmのスペースが取れます．

IIIタイプ

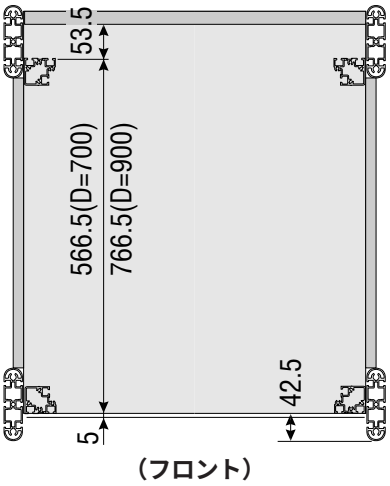

IIIタイプは，モニタ等の表示物を実装する場合最適です．(但し，フロントドア使用時にパネル面とのスペースが，ほとんどありません．)

概　要

● dacobas シリーズは，2種類の標準色が用意されています．
また, 品番では下記のように末尾番号で区別されています．

（例）１．３２２．７１８．□
- 3 ……カラーA
- 9 ……カラーB

カラーA

塗装色　321色 (CEC No.)
マンセル5Y 6.5/1（近似色）
ハンマーネット

使用部品　Hフレーム

塗装色　318色 (CEC No.)
マンセル5Y 8/1.5（近似色）
ハンマーネット

使用部品　トップカバー
サイドカバー
リヤドア

カラーB

受注生産品

塗装色　306色 (CEC No.)
マンセル5YR 2.5/1（近似色）
ハンマーネット

使用部品　Hフレーム

塗装色　307色 (CEC No.)
マンセル5Y 9/1.5（近似色）
ハンマーネット

使用部品　トップカバー
サイドカバー
リヤドア

1. 323.718.3

❶ 塗装色指定（DR-6ページ参照）

❷ 実装高さ指定

18 24 27 30 33 36 （キャスタタイプ）

39 42 45 （アンカータイプ）

の8種類があります．

※□内の数字はEIA規格で表示してあります．（例）18=18U

❸ 奥行き指定

7 .....D=700

9 .....D=900

の2種類があります．

❹ キャスタタイプ／アンカータイプ，ラックI～IIIタイプ，フロントドアの有無を指定

	キャスタタイプ		アンカータイプ	
	フロントドアなし	フロントドア付	フロントドアなし	フロントドア付
Iタイプ	337	323	338	322
IIタイプ	339	325	340	324
IIIタイプ	341	327	336	326

タイプについてはDR-5ページ参照．

《オーダーの例》

1.323.927.3

カラーA

実装高さ 27U

D=900

キャスタタイプ，Iタイプ，フロントドア付

＊ 濃いグレーの欄に記載の商品は受注生産品です．納期についてはお問合せ下さい．

19インチラック（基本構成）

分解図

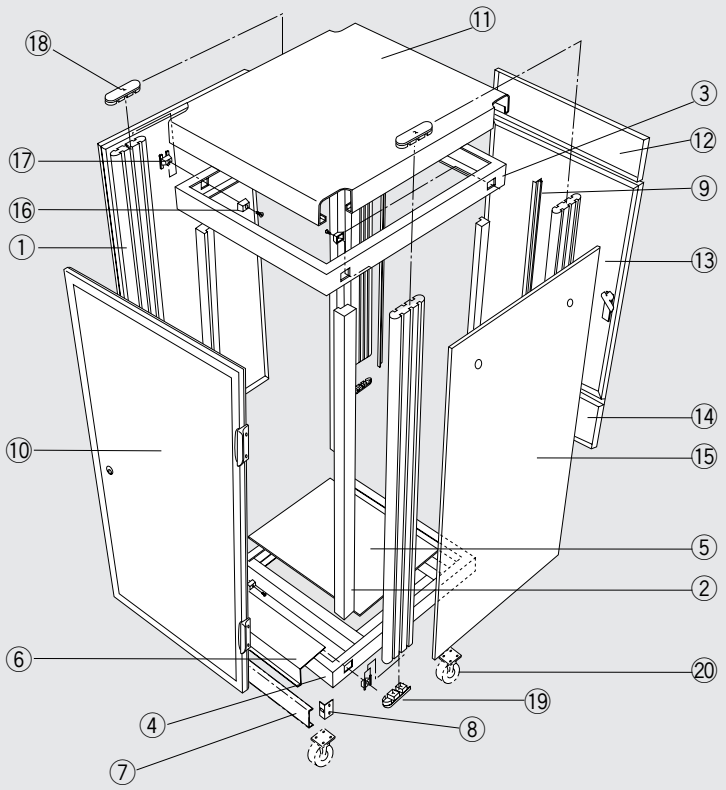

照番	品名	数量	材質	処理	備考
1	Hフレーム	4	A6063S-T5	(DR-6ページ参照)	
2	パネルフレーム	4	A6063S-T5	クロム酸被膜	
3	トップフレーム	1	SECC t2.0	N1.5半ツヤ	
4	ボトムフレーム	1	SECC t2.0	N1.5半ツヤ	
5	シャーシ	1	SECC t1.6	N1.5半ツヤ	※
6	シャーシカバー	1	SECC t1.6	N1.5半ツヤ	※
7	R化粧カバー	1	SECC t1.0	5Y8/1.5ハンマーネット	※
8	ストッパ	1	SECC t1.6	MFZn II-C（黒）	※
9	化粧フレーム	4	A6063S-T5	着色アルマイト（黒）	フロントドアなしの時2本
10	フロントドア	1	A6063S-T5	着色アルマイト（黒）	アクリル部, ブルースモーク
11	トップカバー	1	SECC t1.0	(DR-6ページ参照)	
12	リヤトップカバー	1	SECC t1.0	(DR-6ページ参照)	※
13	リヤドア	1	SECC t1.0	(DR-6ページ参照)	
14	リヤボトムカバー	1	SECC t1.0	(DR-6ページ参照)	※
15	サイドカバー	2	SECC t1.0	(DR-6ページ参照)	
16	スパンエレメント（A）	8	AC4C		
17	スパンエレメント（B）	8	AC4C		
18	キャップ L	4	プラスチック		
19	キャップM	4	プラスチック		
20	キャスタ	4	ゴム車（自在型キャスタ）		※車径φ75　耐荷重60kg/個
21	コアラット／フレームナット				別途注文（DR-28ページ）

※照番5, 6, 7, 8, 12, 14, 20はアンカータイプにはついていません

19インチラック（キャスタタイプ）

dacobas

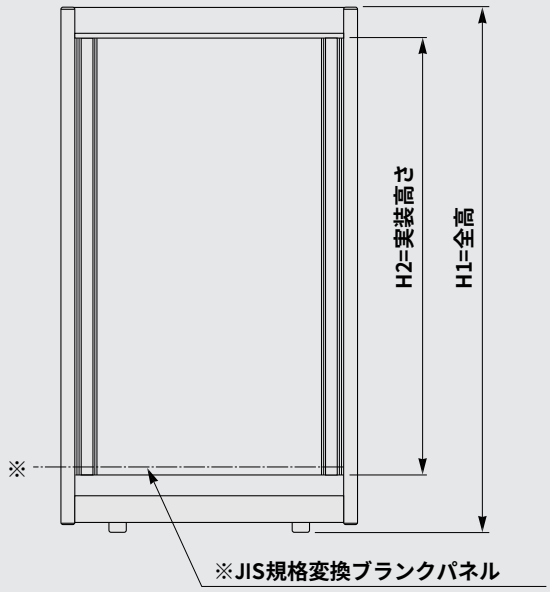

※H2=24U・30U・33UはJIS規格対応のためブランクパネルが取り付けてあります．
(EIAで使用する場合，取外してください．)
H2=18U・27U・36UはJIS・EIA規格共通になっていますのでブランクパネルは付いていません．

- キャスタが標準装備されています．
- リヤカバーは3分割になっています．
  上下はカバー, 中間はドアとなっています．
- リヤトップカバーはファンモータが取付けられます．
  （DR-27ページ参照）
- リヤボトムカバーはブレーカー等の取付け加工ができるようになっています．
- 実装高さは, 18U・24U・27U・30U・33U・36Uの6種類
- 奥行は, 700・900の2種類

※ 実装高さ18U・24U・30U・33Uは, 受注生産ですので, 納期については, お問合せ下さい．

※ JISフレームナット，EIAフレームナット，コアラットは別途注文となります．

※ 共通アクセサリDR-28ページ参照．

19インチラック（キャスタタイプ）

外形寸法図

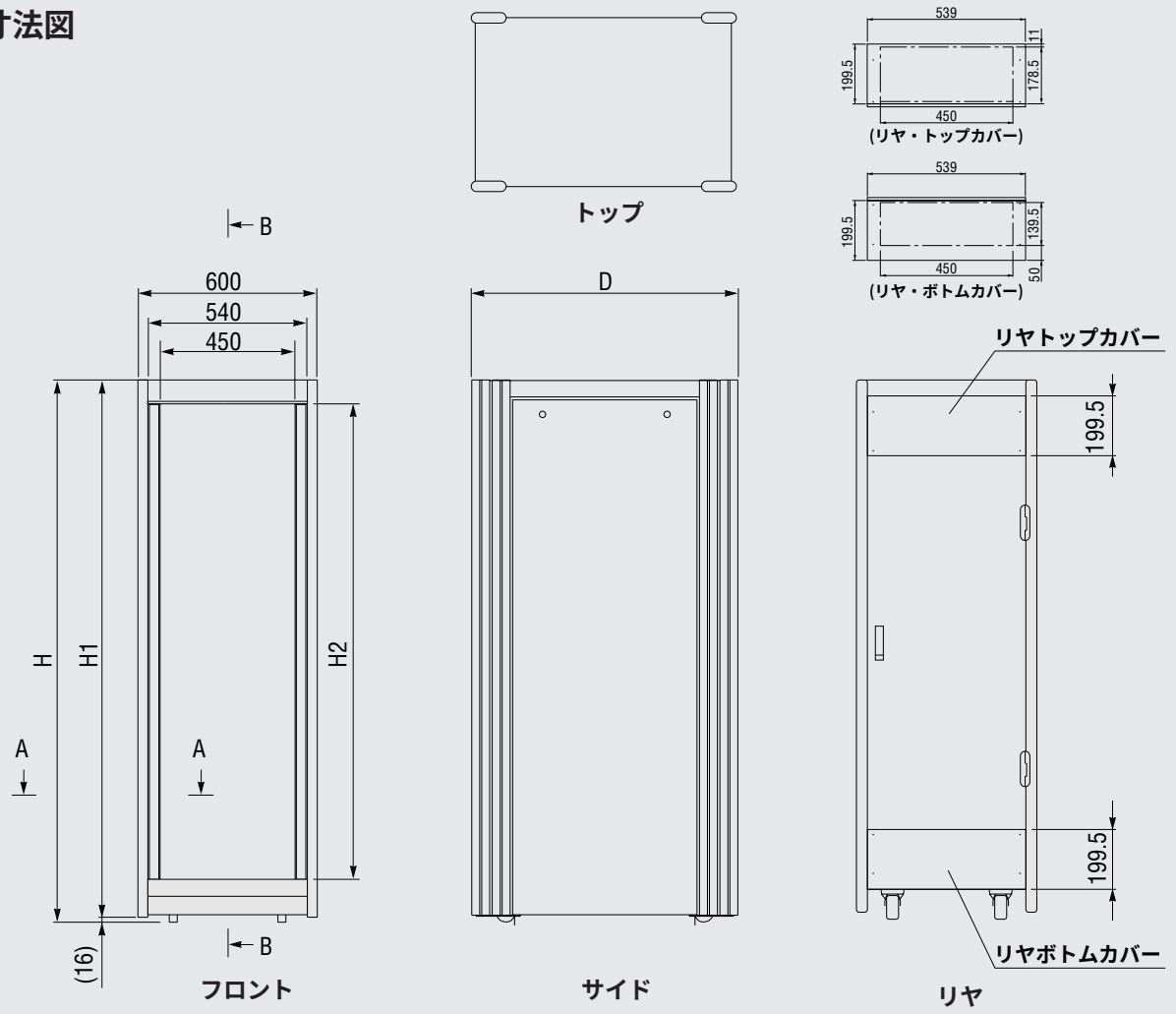

品番	全高 H	Hフレーム寸法 H1	実装寸法	H2	奥行 D	
1.xxx.718.x	1027.5	1011.5	801.5	(18U)	700	
1.xxx.918.x	1027.5	1011.5	801.5	(18U)	900	
1.xxx.724.x	1296.0	1280	1070	(24U)	700	
1.xxx.924.x	1296.0	1280	1070	(24U)	900	
1.xxx.727.x	1429.0	1413	1203	(27U)	700	
1.xxx.927.x	1429.0	1413	1203	(27U)	900	
1.xxx.730.x	1562.7	1546.7	1336.7	(30U)	700	
1.xxx.930.x	1562.7	1546.7	1336.7	(30U)	900	
1.xxx.733.x	1696.0	1680	1470	(33U)	700	
1.xxx.933.x	1696.0	1680	1470	(33U)	900	
1.xxx.736.x	1829.0	1813	1603	(36U)	700	
1.xxx.936.x	1829.0	1813	1603	(36U)	900	

※ xxx部についてはDR-7，x部についてはDR-6および12・13ページ参照．　　**※H1については上下のキャップも含みます．**

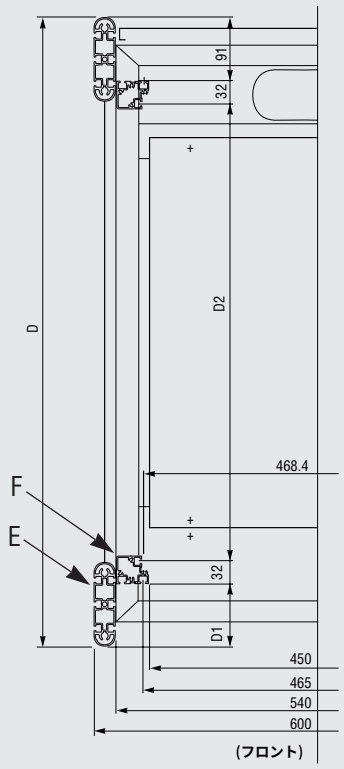

A-A 断面

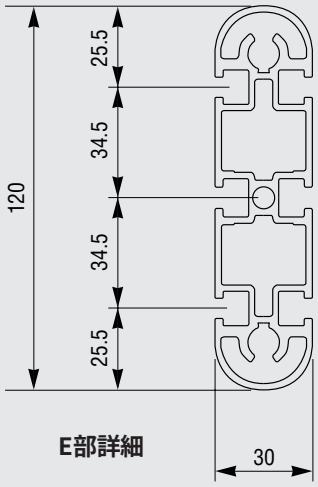

E部詳細

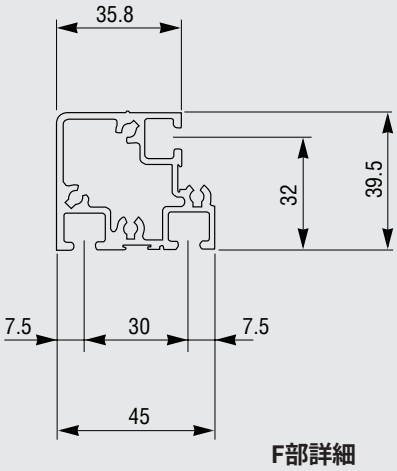

F部詳細

	D	D1	D2
Iタイプ	700	160.5	384.5
	900	160.5	584.5
IIタイプ	700	91	454
	900	91	654
IIIタイプ	700	42.5	502.5
	900	42.5	702.5

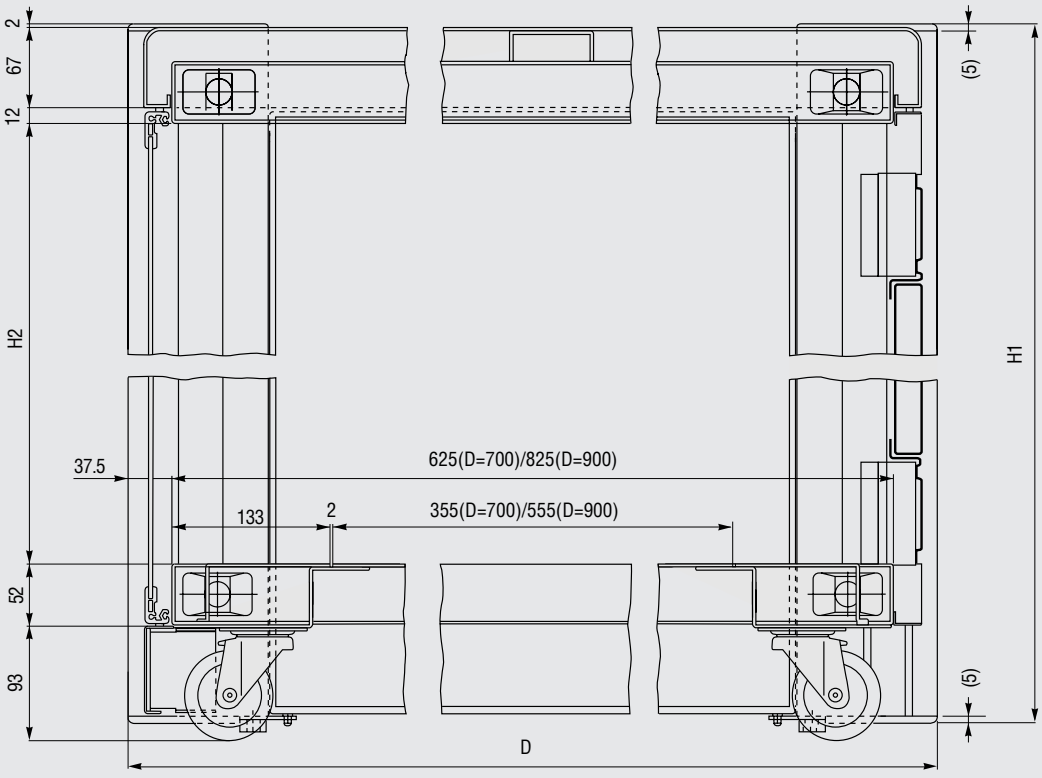

B-B 断面

19インチラック（キャスタタイプ フロントドアなし）

Iタイプ

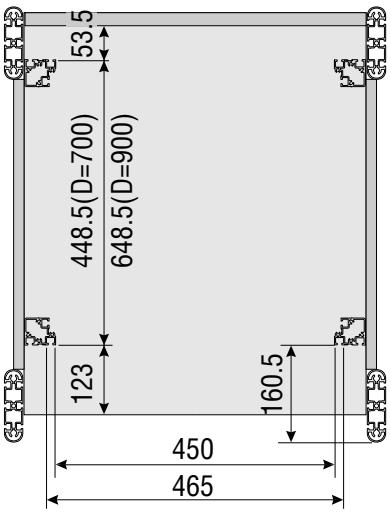

（フロント）

全高	実装高さ	奥行	重量	カラーA	カラーB	
1027.5	EIA 18U	700	56.0	**1.337.718.3**	**1.337.718.9**	
	JIS 800mm	900	63.8	**1.337.918.3**	**1.337.918.9**	
1296	EIA 24U	700	65.3	**1.337.724.3**	**1.337.724.9**	
	JIS 1050mm	900	73.9	**1.337.924.3**	**1.337.924.9**	
1429	EIA 27U	700	69.7	**1.337.727.3**	**1.337.727.9**	
	JIS 1200mm	900	78.5	**1.337.927.3**	**1.337.927.9**	
1562.7	EIA 30U	700	74.5	**1.337.730.3**	**1.337.730.9**	
	JIS 1300mm	900	83.9	**1.337.930.3**	**1.337.930.9**	
1696	EIA 33U	700	79.4	**1.337.733.3**	**1.337.733.9**	
	JIS 1450mm	900	89.2	**1.337.933.3**	**1.337.933.9**	
1829	EIA 36U	700	84.2	**1.337.736.3**	**1.337.736.9**	
	JIS 1600mm	900	94.5	**1.337.936.3**	**1.337.936.9**	

IIタイプ

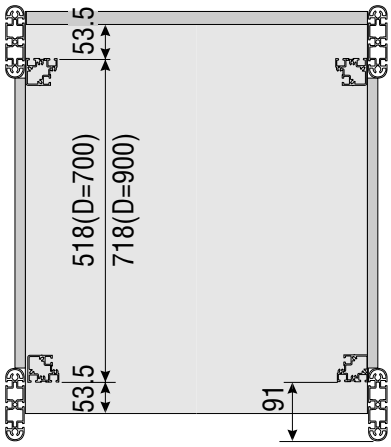

（フロント）

全高	実装高さ	奥行	重量	カラーA	カラーB	
1027.5	EIA 18U	700	54.5	**1.339.718.3**	**1.339.718.9**	
	JIS 800mm	900	62.3	**1.339.918.3**	**1.339.918.9**	
1296	EIA 24U	700	63.5	**1.339.724.3**	**1.339.724.9**	
	JIS 1050mm	900	72.0	**1.339.924.3**	**1.339.924.9**	
1429	EIA 27U	700	67.5	**1.339.727.3**	**1.339.727.9**	
	JIS 1200mm	900	76.3	**1.339.927.3**	**1.339.927.9**	
1562.7	EIA 30U	700	72.1	**1.339.730.3**	**1.339.730.9**	
	JIS 1300mm	900	81.5	**1.339.930.3**	**1.339.930.9**	
1696	EIA 33U	700	76.7	**1.339.733.3**	**1.339.733.9**	
	JIS 1450mm	900	86.5	**1.339.933.3**	**1.339.933.9**	
1829	EIA 36U	700	81.3	**1.339.736.3**	**1.339.736.9**	
	JIS 1600mm	900	91.6	**1.339.936.3**	**1.339.936.9**	

IIIタイプ

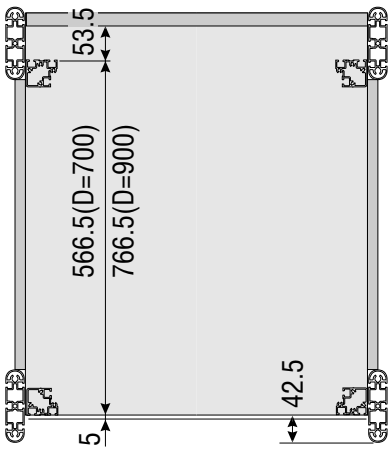

（フロント）

全高	実装高さ	奥行	重量	カラーA	カラーB	
1027.5	EIA 18U	700	55.2	**1.341.718.3**	**1.341.718.9**	
	JIS 800mm	900	63.0	**1.341.918.3**	**1.341.918.9**	
1296	EIA 24U	700	64.3	**1.341.724.3**	**1.341.724.9**	
	JIS 1050mm	900	72.9	**1.341.924.3**	**1.341.924.9**	
1429	EIA 27U	700	68.6	**1.341.727.3**	**1.341.727.9**	
	JIS 1200mm	900	77.4	**1.341.927.3**	**1.341.927.9**	
1562.7	EIA 30U	700	73.3	**1.341.730.3**	**1.341.730.9**	
	JIS 1300mm	900	82.7	**1.341.930.3**	**1.341.930.9**	
1696	EIA 33U	700	78.0	**1.341.733.3**	**1.341.733.9**	
	JIS 1450mm	900	87.8	**1.341.933.3**	**1.341.933.9**	
1829	EIA 36U	700	82.7	**1.341.736.3**	**1.341.736.9**	
	JIS 1600mm	900	93.0	**1.341.936.3**	**1.341.936.9**	

*□は受注生産の為、納期についてはお問合せ下さい

19インチラック（キャスタタイプ フロントドア付）

dacobas

Iタイプ

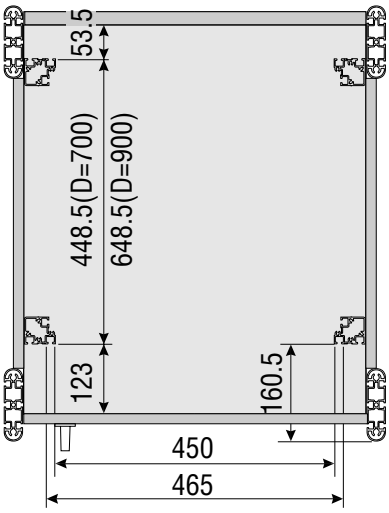

（フロント）

全高	実装高さ	奥行	重量	カラーA	カラーB	
1027.5	EIA 18U	700	59.4	**1.323.718.3**	**1.323.718.9**	
	JIS 800mm	900	67.2	**1.323.918.3**	**1.323.918.9**	
1296	EIA 24U	700	69.4	**1.323.724.3**	**1.323.724.9**	
	JIS 1050mm	900	78.0	**1.323.924.3**	**1.323.924.9**	
1429	EIA 27U	700	74.5	**1.323.727.3**	**1.323.727.9**	
	JIS 1200mm	900	83.3	**1.323.927.3**	**1.323.927.9**	
1562.7	EIA 30U	700	79.9	**1.323.730.3**	**1.323.730.9**	
	JIS 1300mm	900	89.3	**1.323.930.3**	**1.323.930.9**	
1696	EIA 33U	700	85.4	**1.323.733.3**	**1.323.733.9**	
	JIS 1450mm	900	95.2	**1.323.933.3**	**1.323.933.9**	
1829	EIA 36U	700	90.9	**1.323.736.3**	**1.323.736.9**	
	JIS 1600mm	900	101.2	**1.323.936.3**	**1.323.936.9**	

IIタイプ

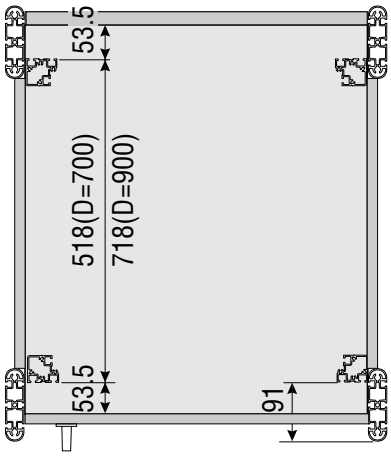

（フロント）

全高	実装高さ	奥行	重量	カラーA	カラーB	
1027.5	EIA 18U	700	57.9	**1.325.718.3**	**1.325.718.9**	
	JIS 800mm	900	65.7	**1.325.918.3**	**1.325.918.9**	
1296	EIA 24U	700	67.5	**1.325.724.3**	**1.325.724.9**	
	JIS 1050mm	900	76.1	**1.325.924.3**	**1.325.924.9**	
1429	EIA 27U	700	72.3	**1.325.727.3**	**1.325.727.9**	
	JIS 1200mm	900	81.1	**1.325.927.3**	**1.325.927.9**	
1562.7	EIA 30U	700	77.5	**1.325.730.3**	**1.325.730.9**	
	JIS 1300mm	900	86.9	**1.325.930.3**	**1.325.930.9**	
1696	EIA 33U	700	82.7	**1.325.733.3**	**1.325.733.9**	
	JIS 1450mm	900	92.5	**1.325.933.3**	**1.325.933.9**	
1829	EIA 36U	700	88.0	**1.325.736.3**	**1.325.736.9**	
	JIS 1600mm	900	98.3	**1.325.936.3**	**1.325.936.9**	

IIIタイプ

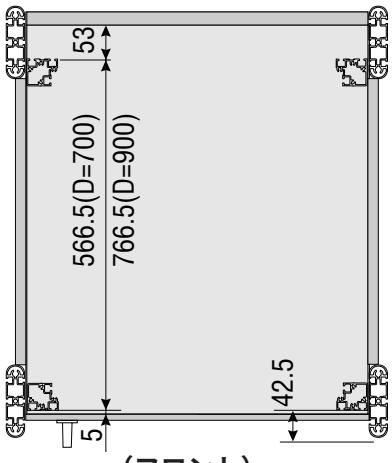

（フロント）

全高	実装高さ	奥行	重量	カラーA	カラーB	
1027.5	EIA 18U	700	58.6	**1.327.718.3**	**1.327.718.9**	
	JIS 800mm	900	66.4	**1.327.918.3**	**1.327.918.9**	
1296	EIA 24U	700	68.4	**1.327.724.3**	**1.327.724.9**	
	JIS 1050mm	900	77.0	**1.327.924.3**	**1.327.924.9**	
1429	EIA 27U	700	73.4	**1.327.727.3**	**1.327.727.9**	
	JIS 1200mm	900	82.2	**1.327.927.3**	**1.327.927.9**	
1562.7	EIA 30U	700	78.7	**1.327.730.3**	**1.327.730.9**	
	JIS 1300mm	900	88.1	**1.327.930.3**	**1.327.930.9**	
1696	EIA 33U	700	84.0	**1.327.733.3**	**1.327.733.9**	
	JIS 1450mm	900	93.8	**1.327.933.3**	**1.327.933.9**	
1829	EIA 36U	700	89.4	**1.327.736.3**	**1.327.736.9**	
	JIS 1600mm	900	99.7	**1.327.936.3**	**1.327.936.9**	

MEMO

19インチラック（アンカータイプ）

dacobas

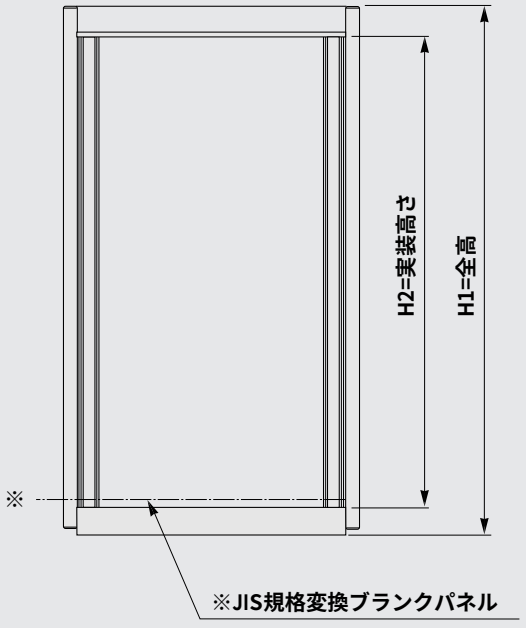

※H2=39U・42UはJIS規格対応のためブランクパネルが取り付けてあります．
(EIAで使用する場合，取外して下さい．)
H2=45UはJIS・EIA規格共通になっていますのでブランクパネルは付いていません．

- 床固定用のアンカーベースが標準装備されています．
- 実装高さは, 39U・42U・45Uの3種類
- 奥行は, 700・900の2種類

※ 全機種, 受注生産ですので納期については, お問合せください．

19インチラック（アンカータイプ）

外形寸法図

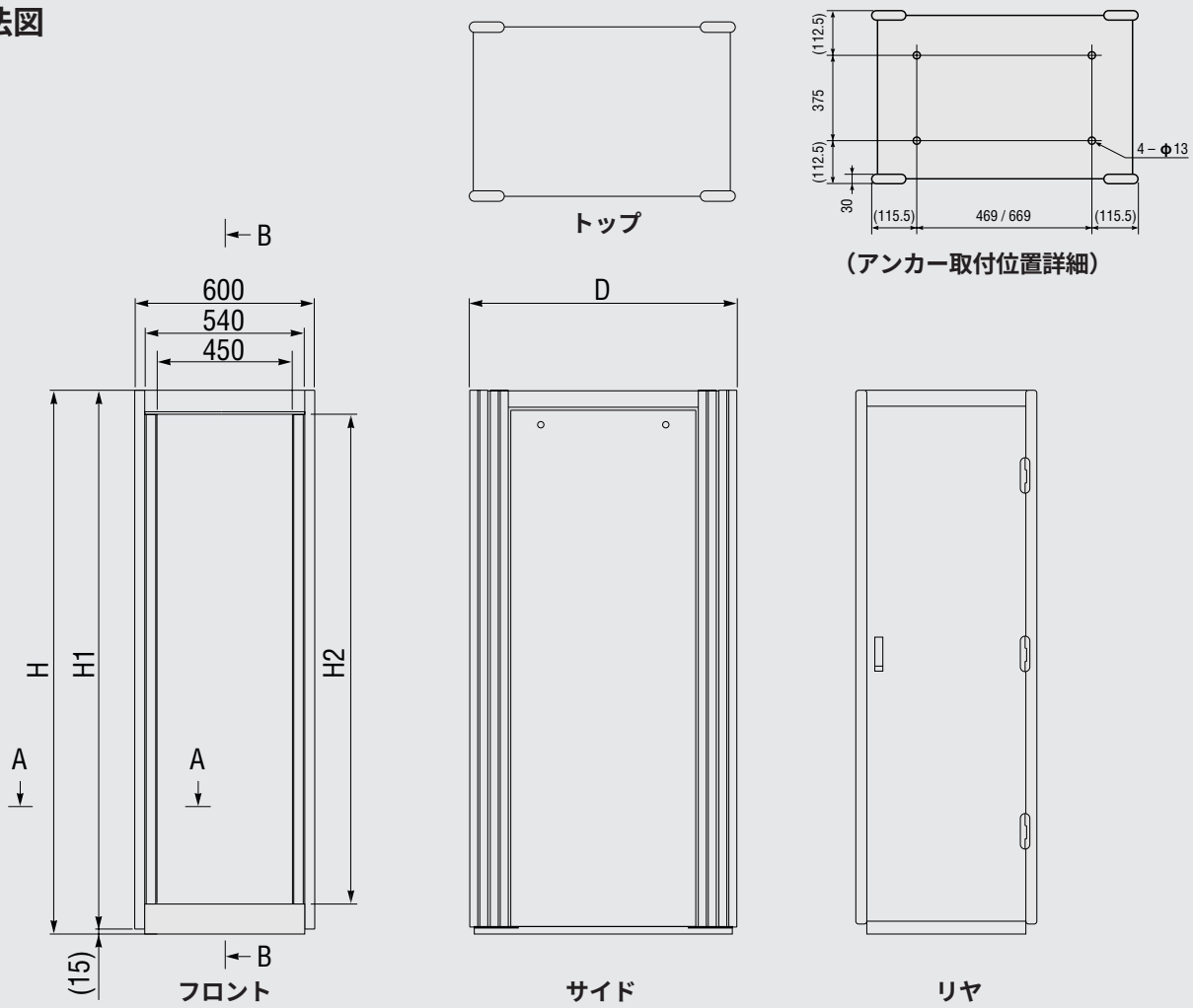

品番	全高 H	Hフレーム寸法 H1	実装寸法	H2	奥行 D	
1.xxx.739.x	1887.7	1872.7	1736.7	(39U)	700	
1.xxx.939.x	1887.7	1872.7	1736.7	(39U)	900	
1.xxx.742.x	2021	2006	1870	(42U)	700	
1.xxx.942.x	2021	2006	1870	(42U)	900	
1.xxx.745.x	2154.5	2139.5	2003.5	(45U)	700	
1.xxx.945.x	2154.5	2139.5	2003.5	(45U)	900	

※ xxx部についてはDR-7・18・19ページ参照.

※H1については上下のキャップも含みます.

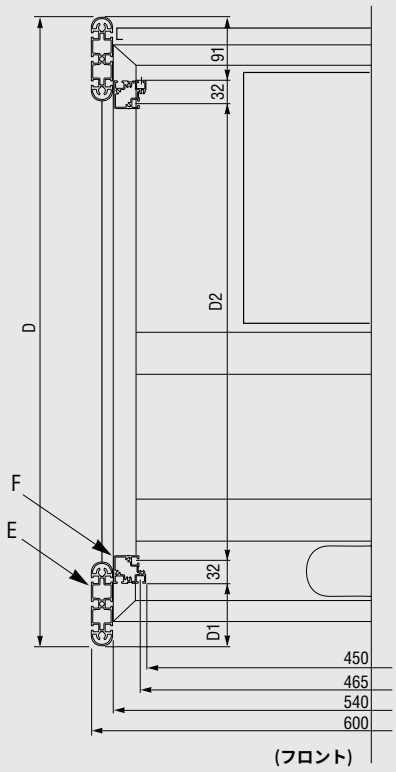

A-A 断面

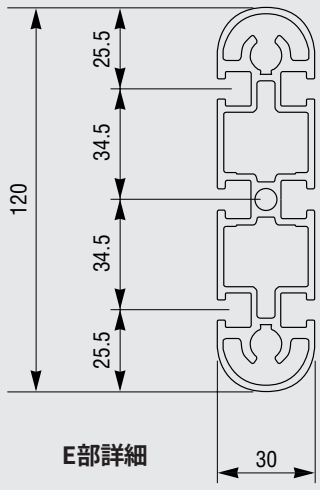

E部詳細

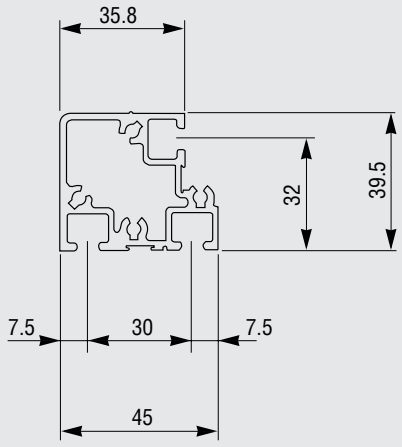

F部詳細

	D	D1	D2
Iタイプ	700	160.5	384.5
	900	160.5	584.5
IIタイプ	700	91	454
	900	91	654
IIIタイプ	700	42.5	502.5
	900	42.5	702.5

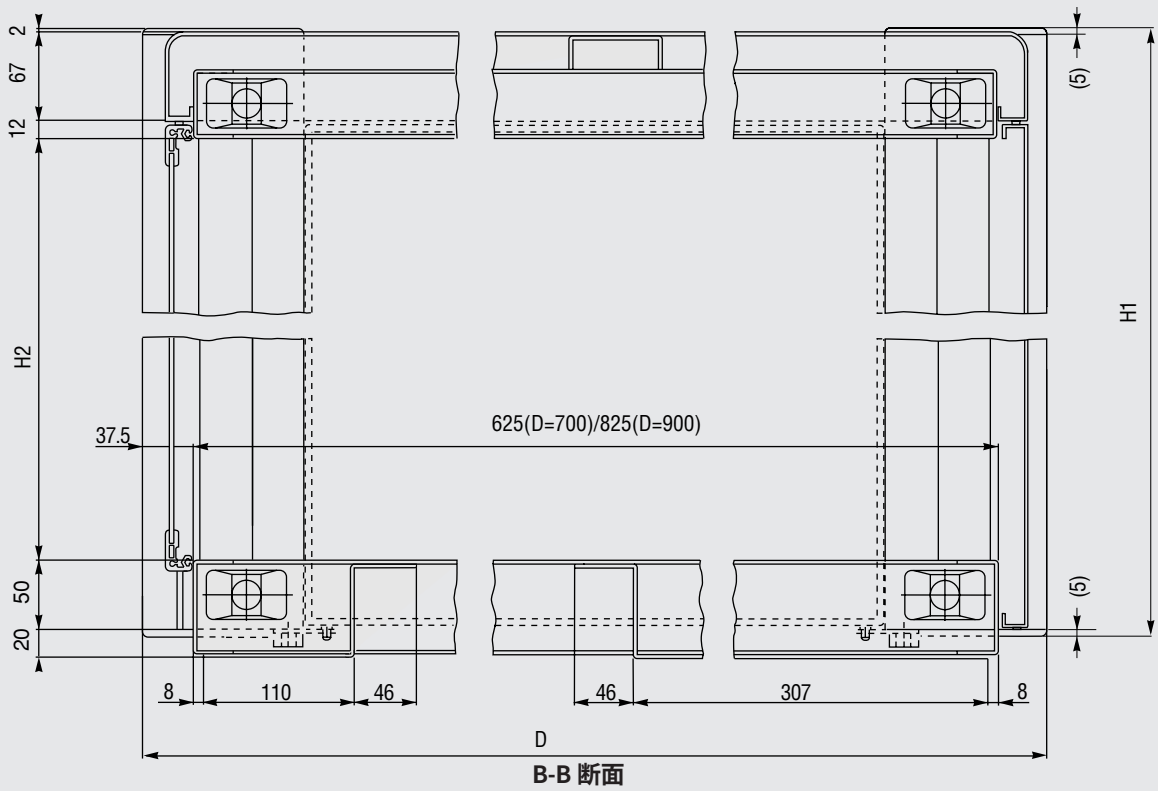

B-B 断面

19インチラック（アンカータイプ フロントドアなし）

Iタイプ

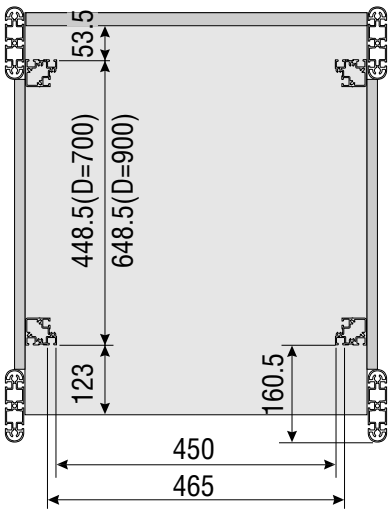

（フロント）

全高	実装高さ	奥行	重量	カラーA	カラーB	
1887.7	EIA 39U	700	84.0	**1.338.739.3**	**1.338.739.9**	
	JIS 1700mm	900	94.3	**1.338.939.3**	**1.338.939.9**	
2021	EIA 42U	700	89.3	**1.338.742.3**	**1.338.742.9**	
	JIS 1850mm	900	99.6	**1.338.942.3**	**1.338.942.9**	
2154	EIA 45U	700	94.6	**1.338.745.3**	**1.338.745.9**	
	JIS 2000mm	900	104.9	**1.338.945.3**	**1.338.945.9**	

IIタイプ

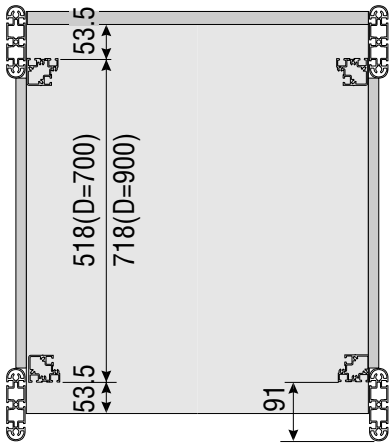

（フロント）

全高	実装高さ	奥行	重量	カラーA	カラーB	
1887.7	EIA 39U	700	80.8	**1.340.739.3**	**1.340.739.9**	
	JIS 1700mm	900	91.1	**1.340.939.3**	**1.340.939.9**	
2021	EIA 42U	700	85.9	**1.340.742.3**	**1.340.742.9**	
	JIS 1850mm	900	96.2	**1.340.942.3**	**1.340.942.9**	
2154	EIA 45U	700	91.0	**1.340.745.3**	**1.340.745.9**	
	JIS 2000mm	900	101.3	**1.340.945.3**	**1.340.945.9**	

IIIタイプ

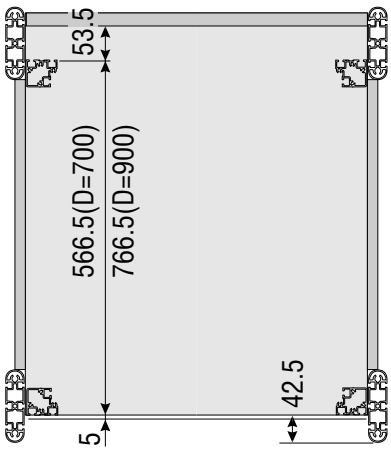

（フロント）

全高	実装高さ	奥行	重量	カラーA	カラーB	
1887.7	EIA 39U	700	82.3	**1.336.739.3**	**1.336.739.9**	
	JIS 1700mm	900	92.6	**1.336.939.3**	**1.336.939.9**	
2021	EIA 42U	700	87.5	**1.336.742.3**	**1.336.742.9**	
	JIS 1850mm	900	97.8	**1.336.942.3**	**1.336.942.9**	
2154	EIA 45U	700	92.7	**1.336.745.3**	**1.336.745.9**	
	JIS 2000mm	900	103.0	**1.336.945.3**	**1.336.945.9**	

*□は受注生産の為、納期についてはお問合せ下さい

19インチラック（アンカータイプ フロントドア付）

dacobas

Iタイプ

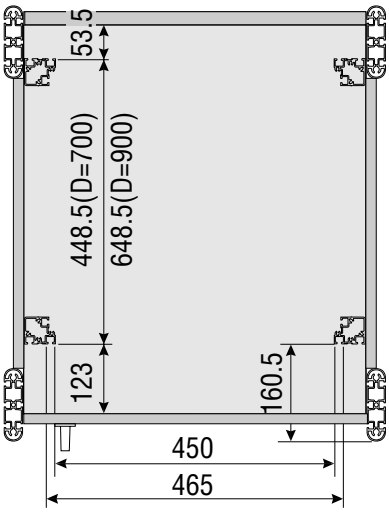

（フロント）

全高	実装高さ	奥行	重量	カラーA	カラーB	
1887.7	EIA 39U	700	91.3	**1.322.739.3**	**1.322.739.9**	
	JIS 1700mm	900	101.6	**1.322.939.3**	**1.322.939.9**	
2021	EIA 42U	700	97.3	**1.322.742.3**	**1.322.742.9**	
	JIS 1850mm	900	107.6	**1.322.942.3**	**1.322.942.9**	
2154	EIA 45U	700	103.2	**1.322.745.3**	**1.322.745.9**	
	JIS 2000mm	900	113.5	**1.322.945.3**	**1.322.945.9**	

IIタイプ

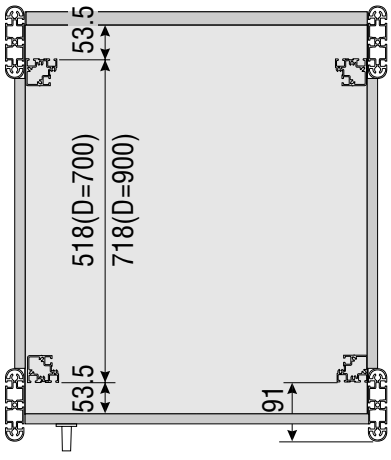

（フロント）

全高	実装高さ	奥行	重量	カラーA	カラーB	
1887.7	EIA 39U	700	88.1	**1.324.739.3**	**1.324.739.9**	
	JIS 1700mm	900	98.4	**1.324.939.3**	**1.324.939.9**	
2021	EIA 42U	700	93.9	**1.324.742.3**	**1.324.742.9**	
	JIS 1850mm	900	104.2	**1.324.942.3**	**1.324.942.9**	
2154	EIA 45U	700	99.6	**1.324.745.3**	**1.324.745.9**	
	JIS 2000mm	900	109.9	**1.324.945.3**	**1.324.945.9**	

IIIタイプ

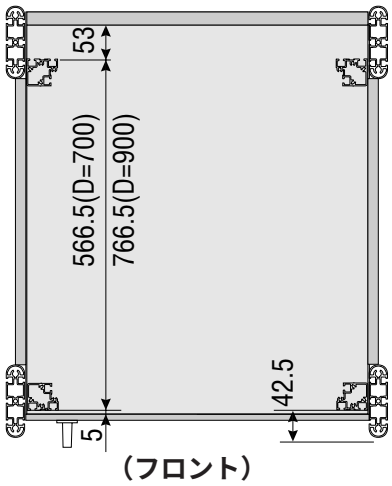

（フロント）

全高	実装高さ	奥行	重量	カラーA	カラーB	
1887.7	EIA 39U	700	89.6	**1.326.739.3**	**1.326.739.9**	
	JIS 1700mm	900	100.0	**1.326.939.3**	**1.326.939.9**	
2021	EIA 42U	700	95.5	**1.326.742.3**	**1.326.742.9**	
	JIS 1850mm	900	105.8	**1.326.942.3**	**1.326.942.9**	
2154	EIA 45U	700	101.3	**1.326.745.3**	**1.326.745.9**	
	JIS 2000mm	900	111.6	**1.326.945.3**	**1.326.945.9**	

19インチキャビネット

※中間パネルフレーム・キャスタはアクセサリです.

dacobas 19インチ キャビネット

dacobas 19インチキャビネットシリーズには19インチキャビネットや自由に移動できる19インチキャビネットワゴンがあります.

- dacobas 19インチラックと同様にI・II・IIIタイプの3種類があります.
- dacobas 19インチラックと共通のアクセサリが使用できます.

※JISフレームナット，EIAフレームナット，コアラットは別途注文となります.

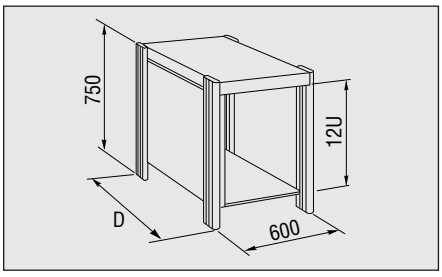

キャビネットテーブル W=600

品　名	D	品　番
W=600 キャビネットテーブル	700	1.304.058.3
	900	1.304.055.3

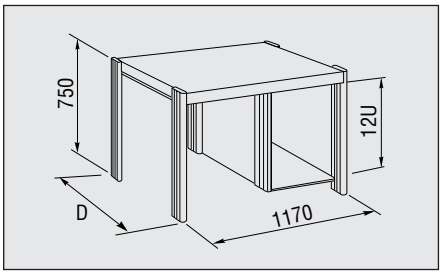

キャビネット右付テーブル W=1170

品　名	D	品　番
W=1170 キャビネット右付テーブル	700	1.304.057.3
	900	1.304.054.3

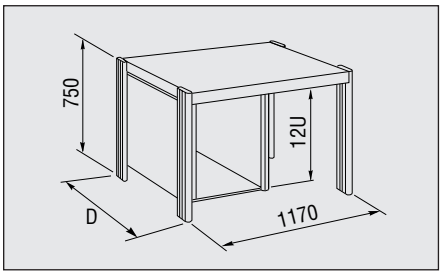

キャビネット左付テーブル W=1170

品　名	D	品　番
W=1170 キャビネット左付テーブル	700	1.304.056.3
	900	1.304.053.3

19インチキャビネット

dacobas

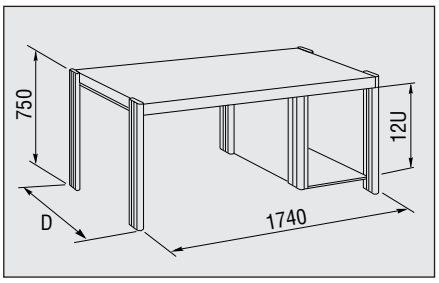

キャビネット右付テーブル
W=1740

品　名	D	品　番
W=1740 キャビネット右付テーブル	700	1.304.061.3
	900	1.304.052.3

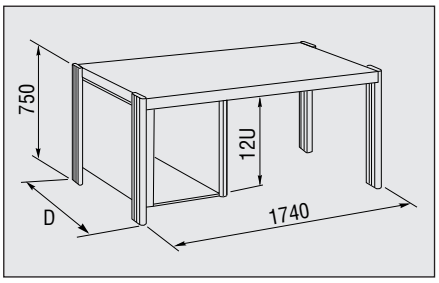

キャビネット左付テーブル
W=1740

品　名	D	品　番
W=1740 キャビネット左付テーブル	700	1.304.060.3
	900	1.304.051.3

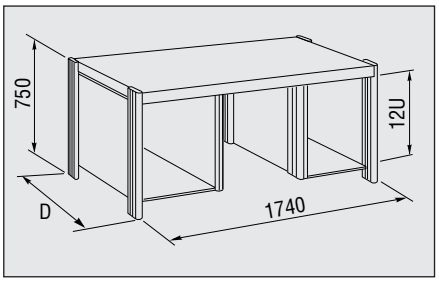

キャビネット両サイド付テーブル
W=1740

品　名	D	品　番
W=1740キャビネット両サイド付テーブル	700	1.304.059.3
	900	1.304.050.3

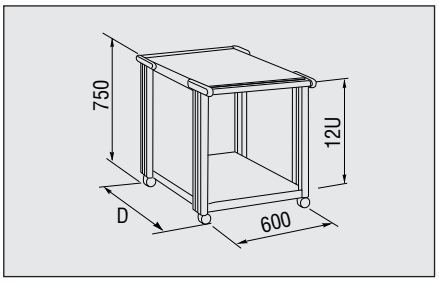

19インチキャビネットワゴン
前後ハンドル付

品　名	D	品　番
19インチキャビネットワゴン前後ハンドル付	700	1.306.003.3
	900	1.306.004.3

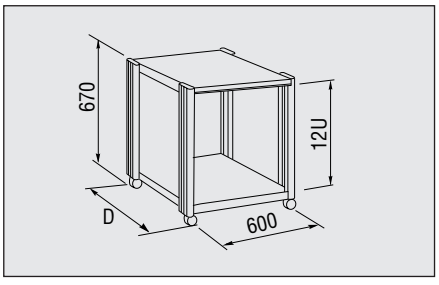

19インチキャビネットワゴン

品　名	D	品　番
19インチキャビネットワゴン	700	1.306.005.3
	900	1.306.006.3

19インチオープンラック

断面A-A

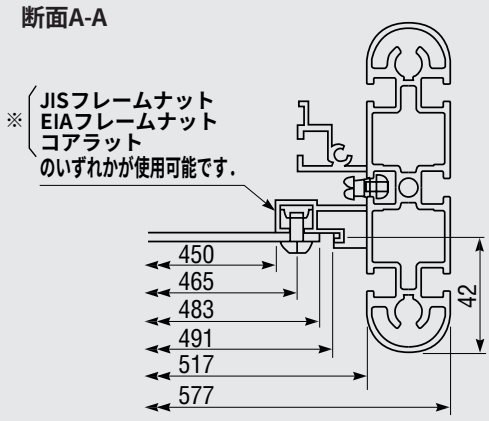

※JISフレームナット，EIAフレームナット，
コアラットは別途注文となります.

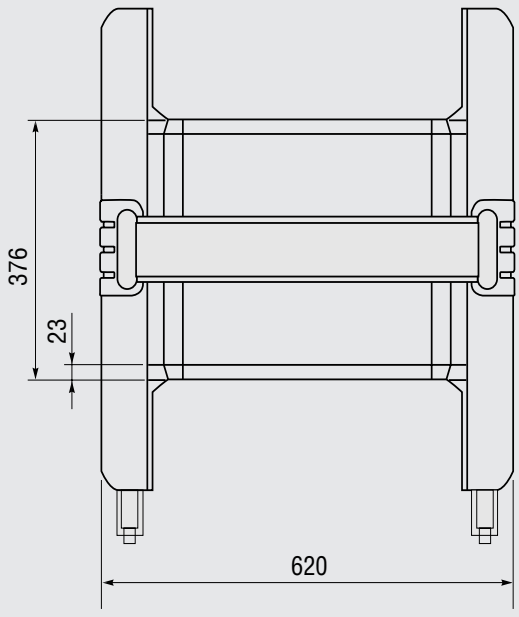

上面図

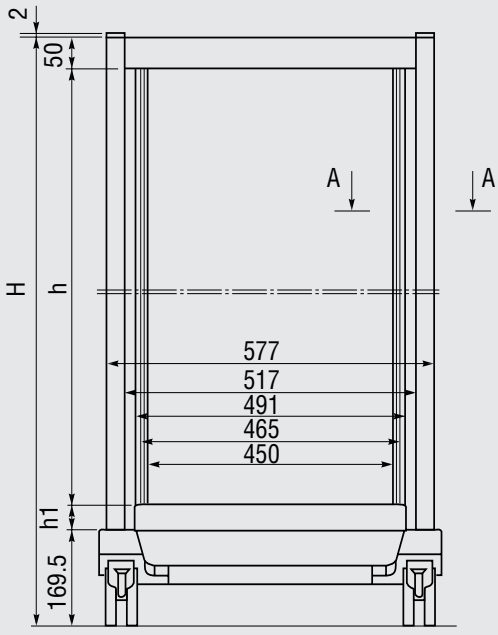

正面図

品番	全高 H	実装寸法 h	h1	規格
1.516.001.00	1066.05	800.1	44.45	JIS/EIA
1.516.002.00	1288.35	1000	66.85	JIS
1.516.003.00	1466.1	1200.15	44.45	JIS/EIA
1.516.004.00	1688.35	1400	66.85	JIS
1.516.005.00	1866.15	1600.2	44.45	JIS/EIA

dacobas用アクセサリ

アクセサリ

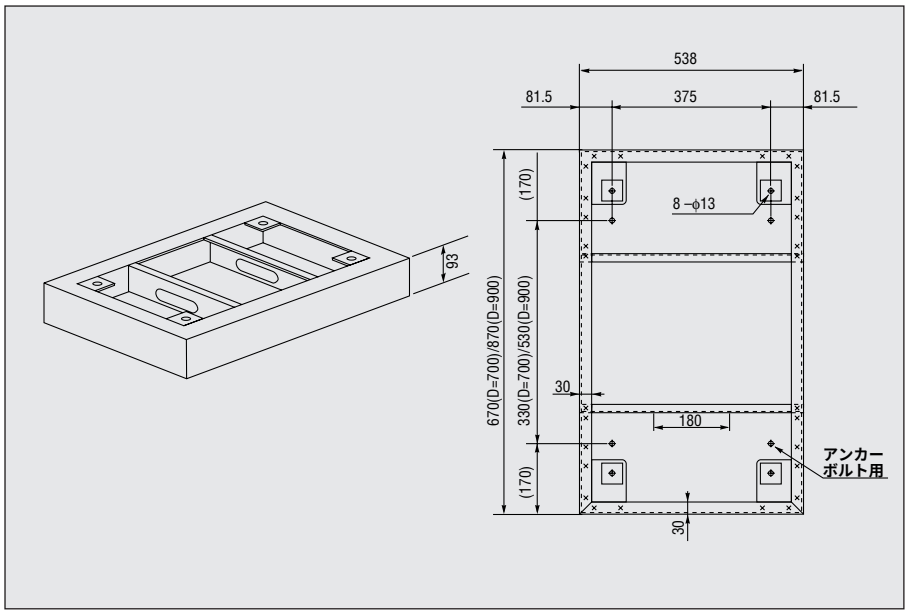

●アンカーベース（床固定用）

材質　SECC t3.2
処理　N2半ツヤ

品　名	D	品　番
アンカーベース	700	9.505.165.00
	900	9.505.166.00

※ 工場注文アクセサリ
キャスタタイプ（実装寸法 36U以下）専用のアクセサリです.
キャスタ・ストッパ・R化粧カバーを取外してラックのボトムフレームと連結されます.

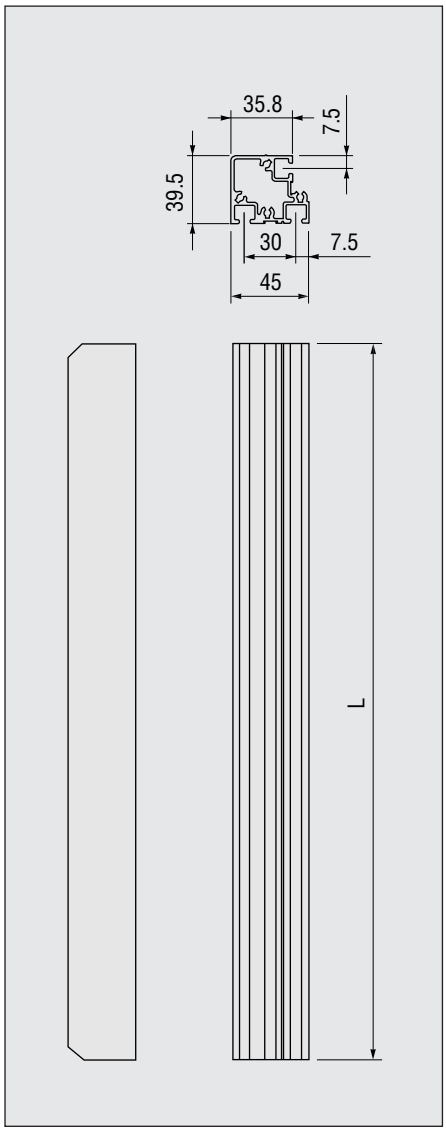

●パネルフレーム（中間用）

材質　A6063S-T5
処理　クロム酸皮膜
※工場注文アクセサリ（ラック本体ご購入後の追加取付けはできません.）
※2本で1セット

品　名	U	L	品　番
パネルフレーム（中間用）	18	801.5	9.505.251.00
	24	1070	9.505.252.00
	27	1203	9.505.253.00
	30	1336.7	9.505.254.00
	33	1470	9.505.255.00
	36	1603	9.505.256.00
	39	1736.7	9.505.257.00
	42	1870	9.505.258.00
	45	2003.5	9.505.259.00

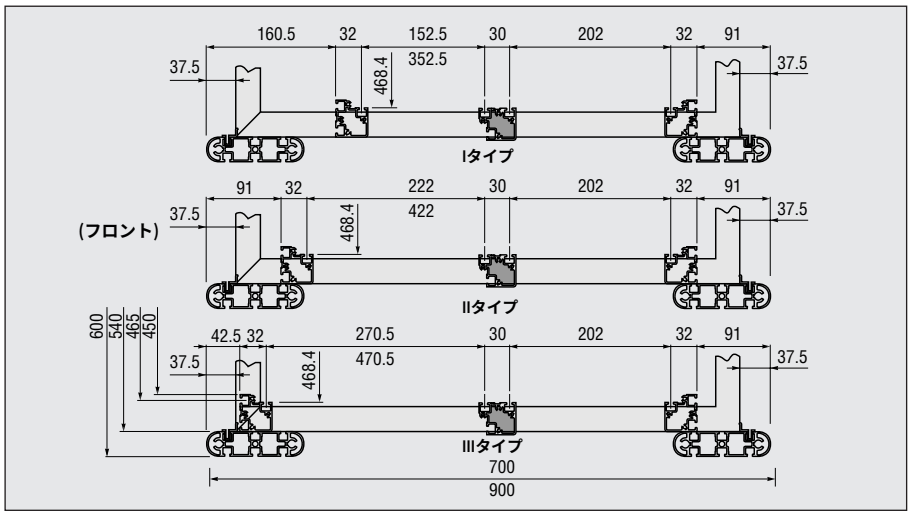

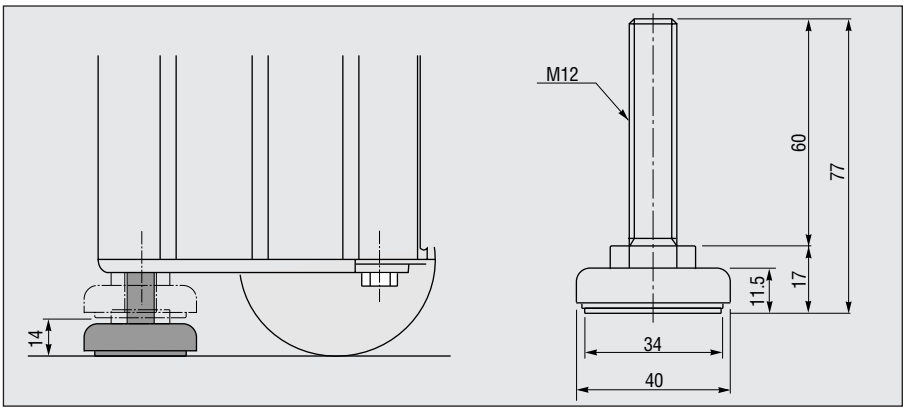

●レベルフット

材質 SS41
処理 MFZnII-C

品　名	品　番
レベルフット	9.505.215.00

※工場注文アクセサリ
※ 4コで1セット
※レベルフット使用の際はラック全高が15mm高くなります.（実装寸法は変わりません）

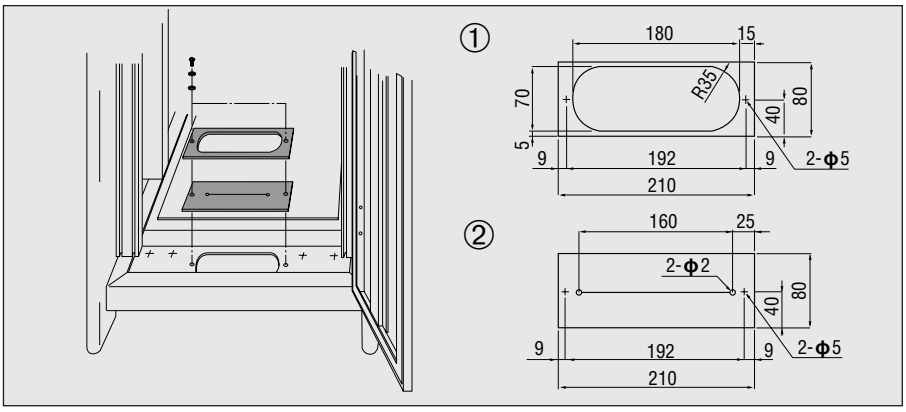

●ケーブル孔カバー

材質 ① SECC ② ネオプレーンゴム
処理 ① N1.5半ツヤ

品　名	品　番
ケーブル孔カバー	9.505.168.00

※ 取付ネジ付

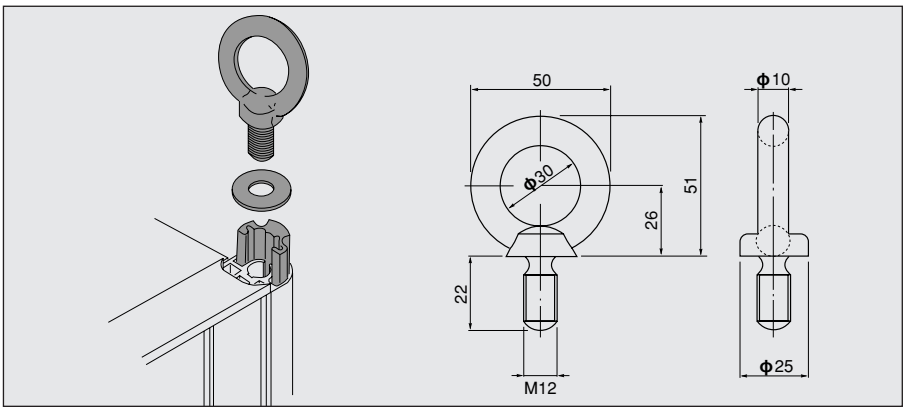

●アイボルト

材質 SS41
処理 MFZnII-C

品　名	品　番
アイボルト	9.505.210.00

※ 工場注文アクセサリ
※ 4コで1セット

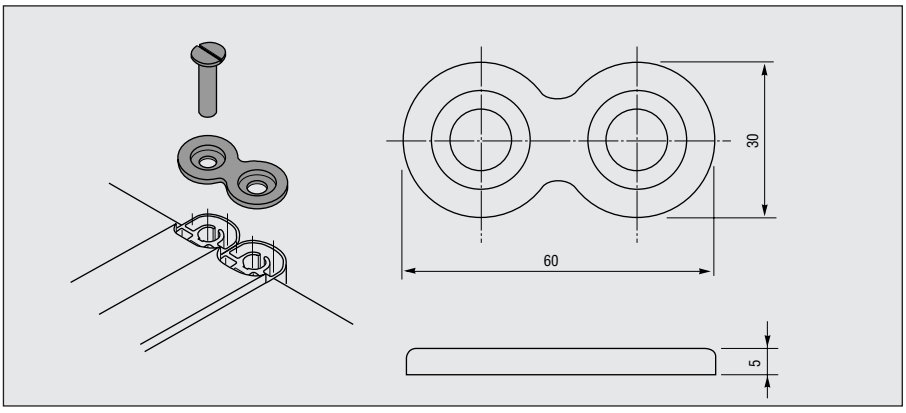

●ジョイントピース

材質 アルミダイカスト
処理 N1.5レザートーン

品　名	品　番
ジョイントピース	1.318.202.9

ラック連結用の金具です.
（DR-2ページ参照）
※ 工場注文アクセサリ
※ 2コで1セット
※ 取付ネジ付

●ルーフトップ

天井部ベンチレーション用のアクセサリです．（自然通風）
※工場注文アクセサリ
※ラック全高が73mm高くなります．
（実装寸法は変わりません）

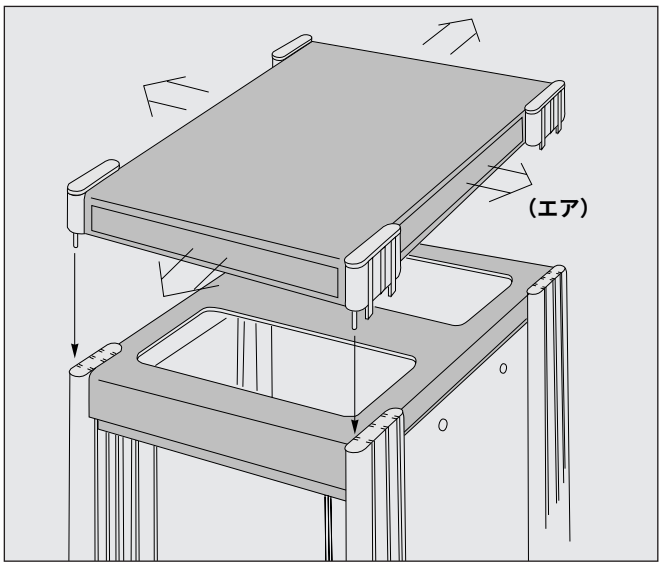

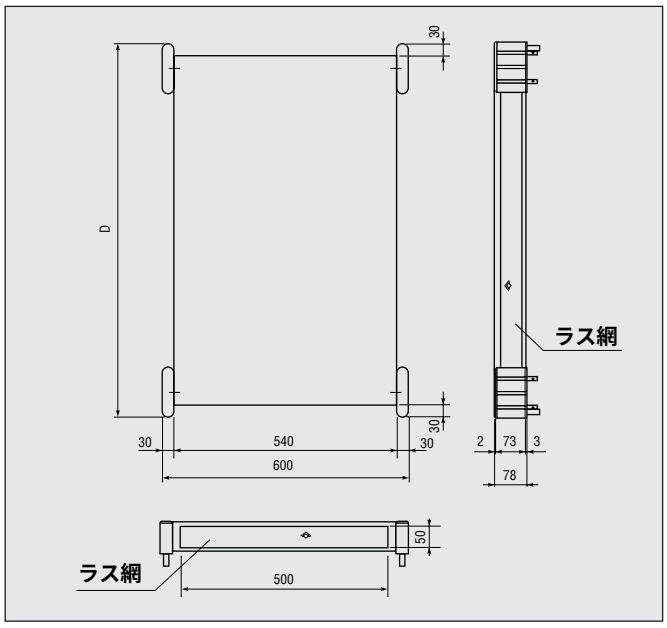

品名	D	品番	
ルーフトップ	700	9.505.169.x	
	900	9.505.170.x	

※品番　9.505.□□□.x
→ 3（カラーA）
→ 9（カラーB）受注生産品
（カラーについてはDR-6ページ参照.）

●サイドカバー（ベンチレーション付）

材質　SECC t1.0
※左右で1セット
※工場注文アクセサリ

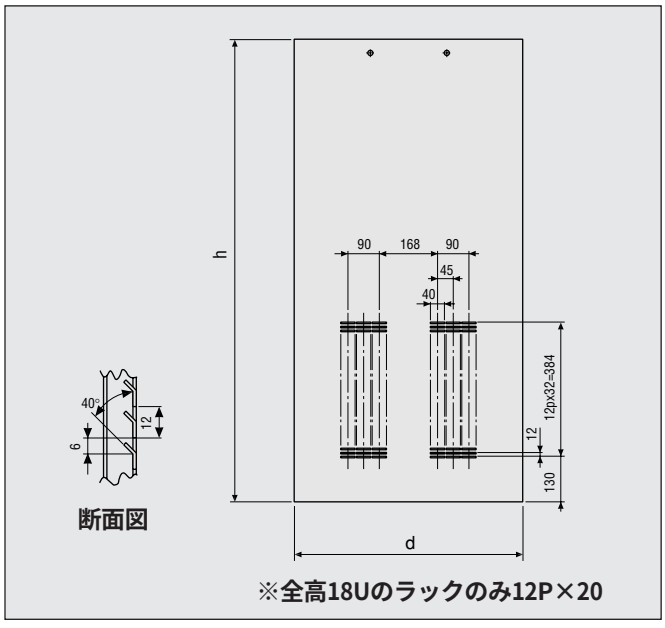

※全高18Uのラックのみ12P×20

品　名		d	U	h	品　番
サイドカバー（ベンチレーション付）	D=700用	458	18	931.5	9.505.300.x
			24	1200	9.505.301.x
			27	1333	9.505.302.x
			30	1466.7	9.505.303.x
			33	1600	9.505.304.x
			36	1733	9.505.305.x
			39	1792.7	9.505.306.x
			42	1926	9.505.307.x
			45	2059.5	9.505.308.x
	D=900用	658	18	931.5	9.505.310.x
			24	1200	9.505.311.x
			27	1333	9.505.312.x
			30	1466.7	9.505.313.x
			33	1600	9.505.314.x
			36	1733	9.505.315.x
			39	1792.7	9.505.316.x
			42	1926	9.505.317.x
			45	2059.5	9.505.318.x

※品番　9.500.□□□.x
→ 3（カラーA）
→ 9（カラーB）受注生産品
（カラーについてはDR-6ページ参照.）

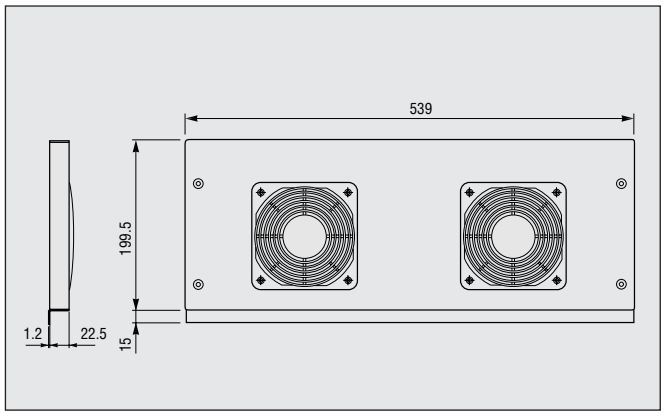

●ファンパネル（リヤ用）

材質　SECC t1.2
キャスタタイプ（実装寸法36U以下）専用のアクセサリです．
※工場注文アクセサリ
※120□ファンガード付き，ファンモータは別途注文による．

品　名	品　番
ファンパネル（リヤ用）	9.505.066.x

※品番　9.505.□□□.x
- 3（カラーA）
- 9（カラーB）受注生産品

（カラーについてはDR-6ページ参照．）

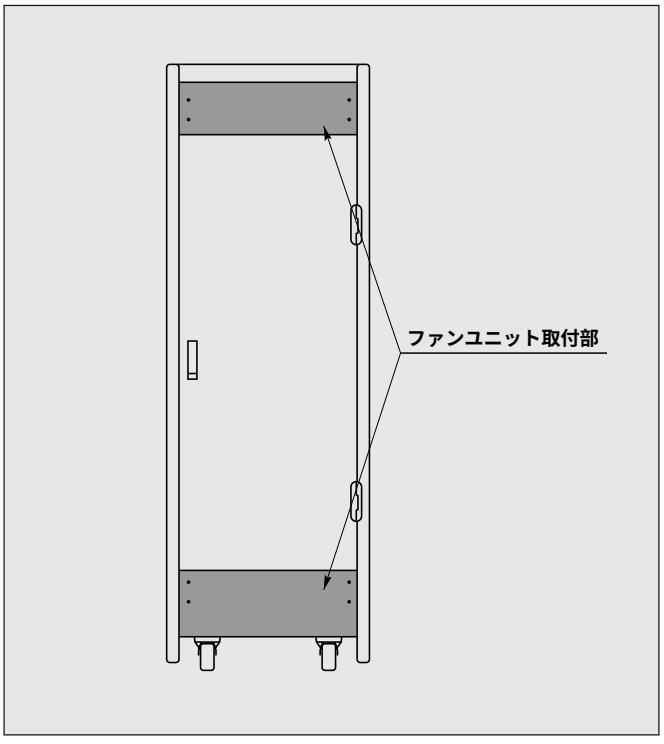

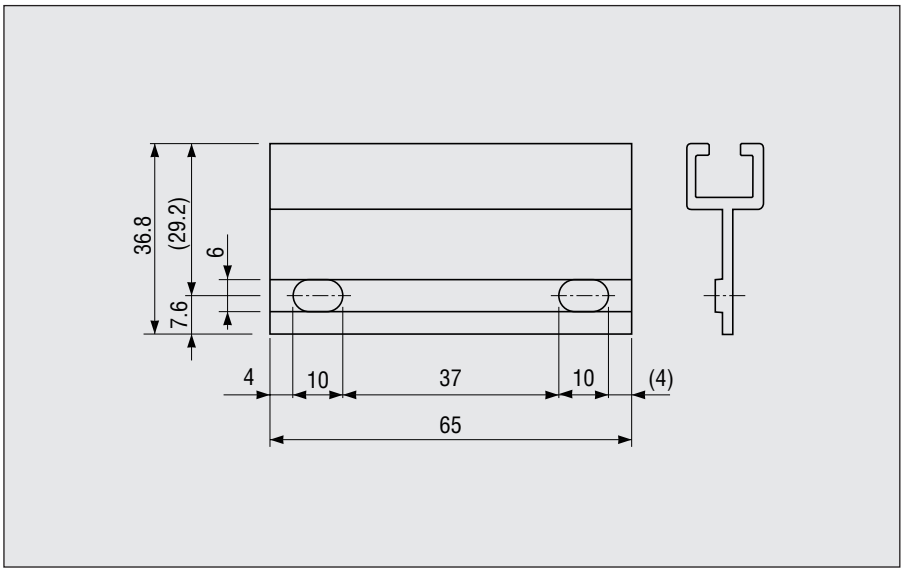

●アダプタ

品　名	品　番
アダプタ	9.505.260.00

※専用スライドレールサポート及びスライドレールブラケットには，付属されています．
※ 取付ネジ付
※ 2コで1セット

アクセサリ

●フレームナット

材質　A6063S-T5
処理　クロム酸皮膜

※工場注文アクセサリ
※ 2本で1セット
※ 発注時に使用箇所をご指定下さい.

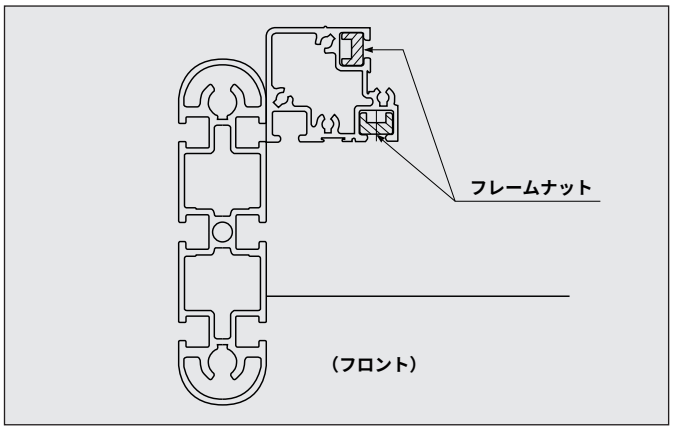

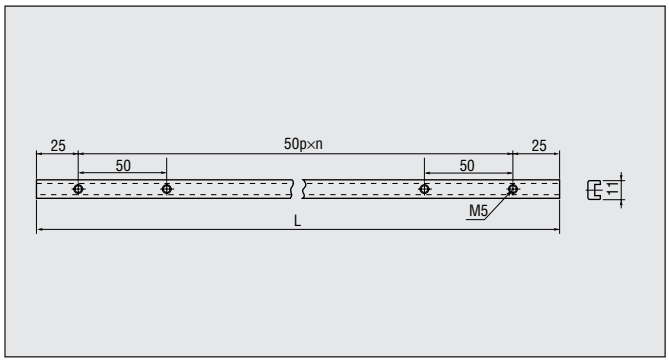

品名	ﾗｯｸｻｲｽﾞ(U)	L	n	品番
JIS フレームナット	18	800	15	9.505.270.00
	24	1050	20	9.505.271.00
	27	1200	23	9.505.272.00
	30	1300	25	9.505.273.00
	33	1450	28	9.505.274.00
	36	1600	31	9.505.275.00
	39	1700	33	9.505.276.00
	42	1850	36	9.505.277.00
	45	2000	39	9.505.278.00

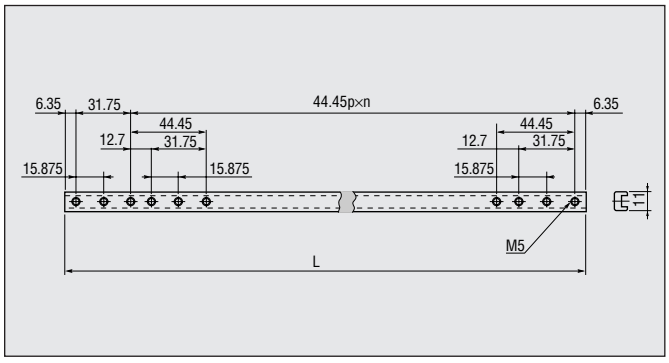

品名	ﾗｯｸｻｲｽﾞ(U)	L	n	品番
EIA フレームナット	18	800.1	17	9.505.280.00
	24	1066.8	23	9.505.281.00
	27	1200.15	26	9.505.282.00
	30	1333.5	29	9.505.283.00
	33	1466.85	32	9.505.284.00
	36	1600.2	35	9.505.285.00
	39	1733.55	38	9.505.286.00
	42	1866.9	41	9.505.287.00
	45	2000.25	44	9.505.288.00

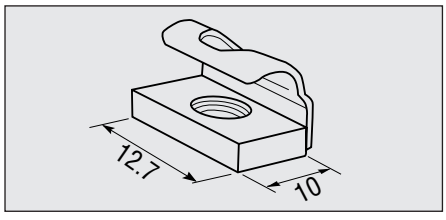

●コアラット L

品　名	品　番
コアラットL（M5）	1.350.404.9
コアラットL（M6）	1.350.400.9

100個単位

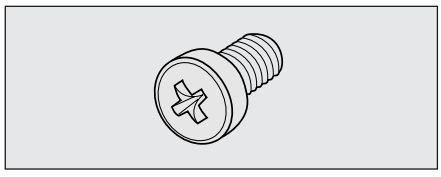

●化粧ネジ

（ロゼットワッシャ付）
M5×12

品　名	品　番
化粧ネジ	9.505.216.00

100個単位

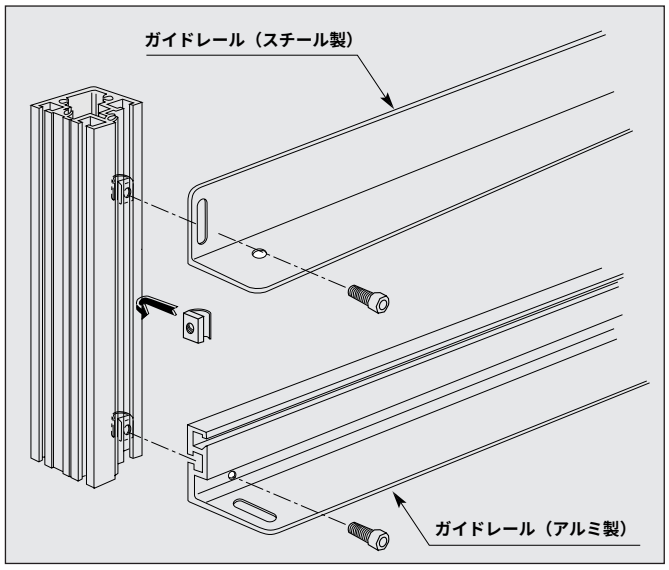

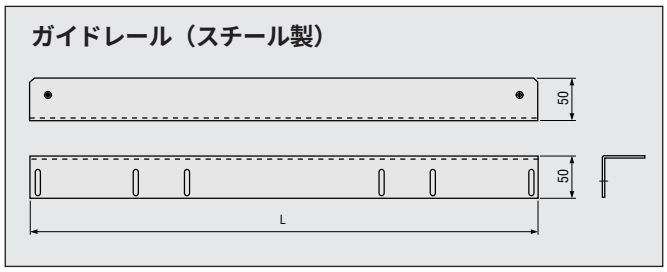

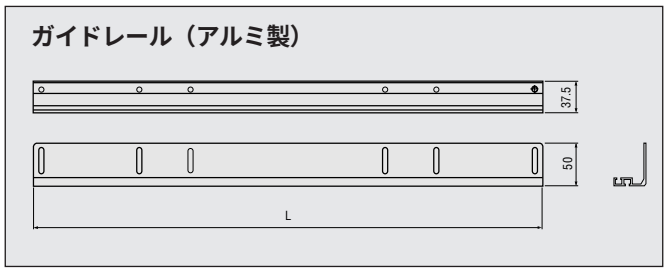

●ガイドレール（スチール製）

材質　SPCC t2.0
処理　MFZnII-C

品　名		タイプ	L	品　番
ガイドレール（スチール製）	D700	I	404	9.505.230.00
		II	474	9.505.231.00
		III	522	9.505.232.00
	D900	I	604	9.505.233.00
		II	674	9.505.234.00
		III	722	9.505.235.00

※2本で1セット
※取付ネジ付

●ガイドレール（アルミ製）

材質　A6063S-T5
処理　アルマイト

品　名		タイプ	L	品　番
ガイドレール（アルミ製）	D700	I	404	9.505.240.00
		II	474	9.505.241.00
		III	522	9.505.242.00
	D900	I	604	9.505.243.00
		II	674	9.505.244.00
		III	722	9.505.245.00

※2本で1セット
※取付ネジ付

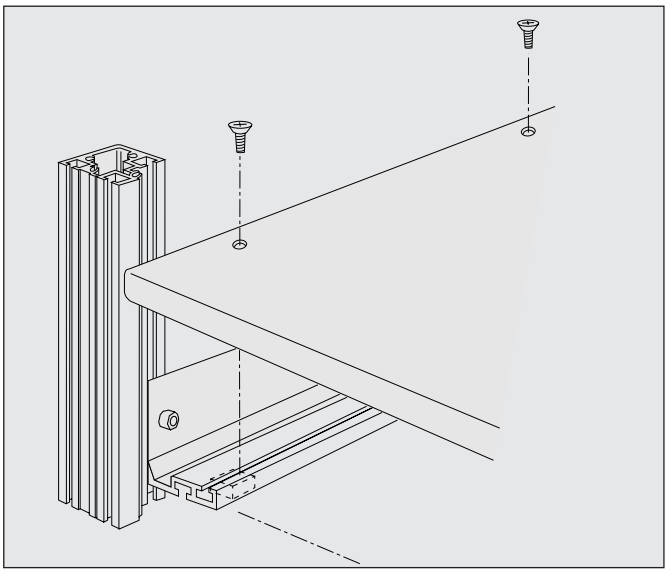

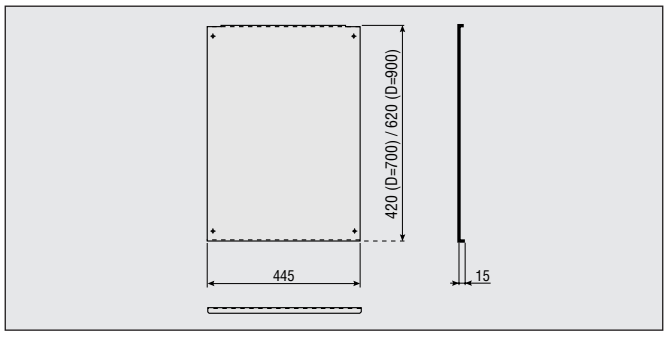

●固定式シェルフ

材質　SECC t2.0
処理　5Y8/1.5（近似色）半ツヤ

品　名		品　番
固定式シェルフ	D=700用	9.505.093.00
	D=900用	9.505.094.00

※ガイドレール，取付ネジ付

●スライドレール（ストッパなし）　※2本で1セット

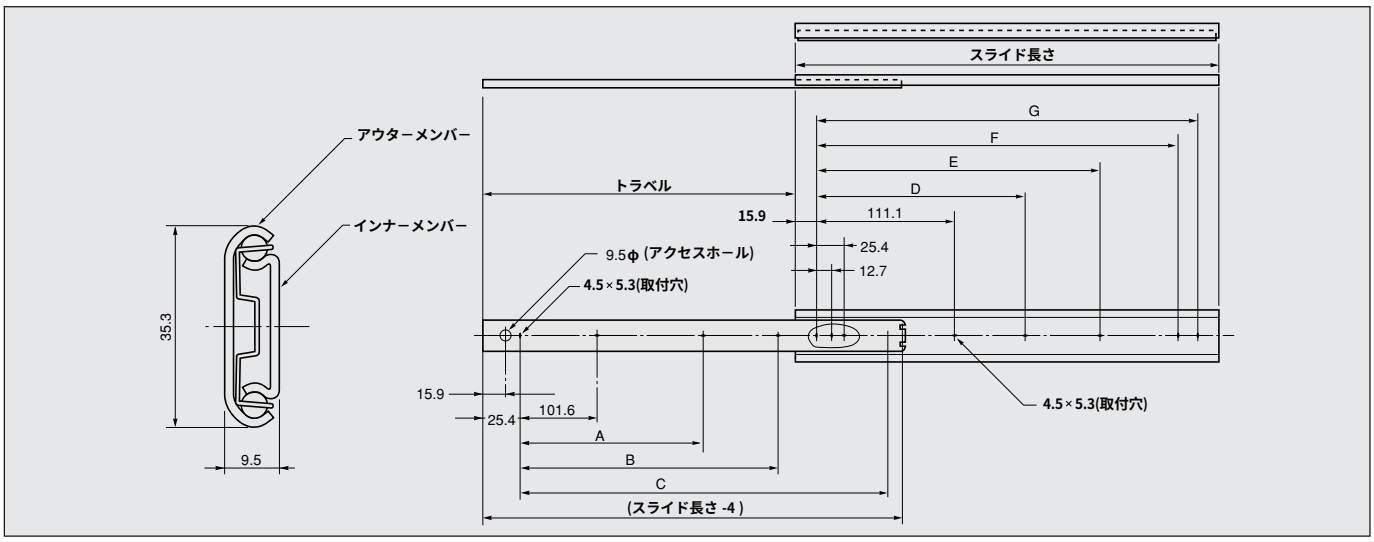

スライド長さ	トラベル	定格荷重	A	B	C	D	E	F	G	自重	品　番
457(18")	330	41kg/ペア	203.2	304.8	406.4	212.7	301.6	412.7	425.4	0.91kg/ペア	**9.505.123.00**
508(20")	381	37kg/ペア	228.6	355.6	457.2	238.1	352.4	463.5	476.2	1.00kg/ペア	**9.505.124.00**
559(22")	406	34kg/ペア	254.0	406.4	508.0	263.5	403.2	514.3	527.0	1.09kg/ペア	**9.505.125.00**
610(24")	432	30kg/ペア	279.4	457.2	558.8	288.9	454.0	565.1	577.8	1.18kg/ペア	**9.505.126.00**
660(26")	483	27kg/ペア	304.8	508.0	609.6	314.3	504.8	615.9	628.6	1.27kg/ペア	**9.505.127.00**

●スライドレール（ストッパ付）　※2本で1セット

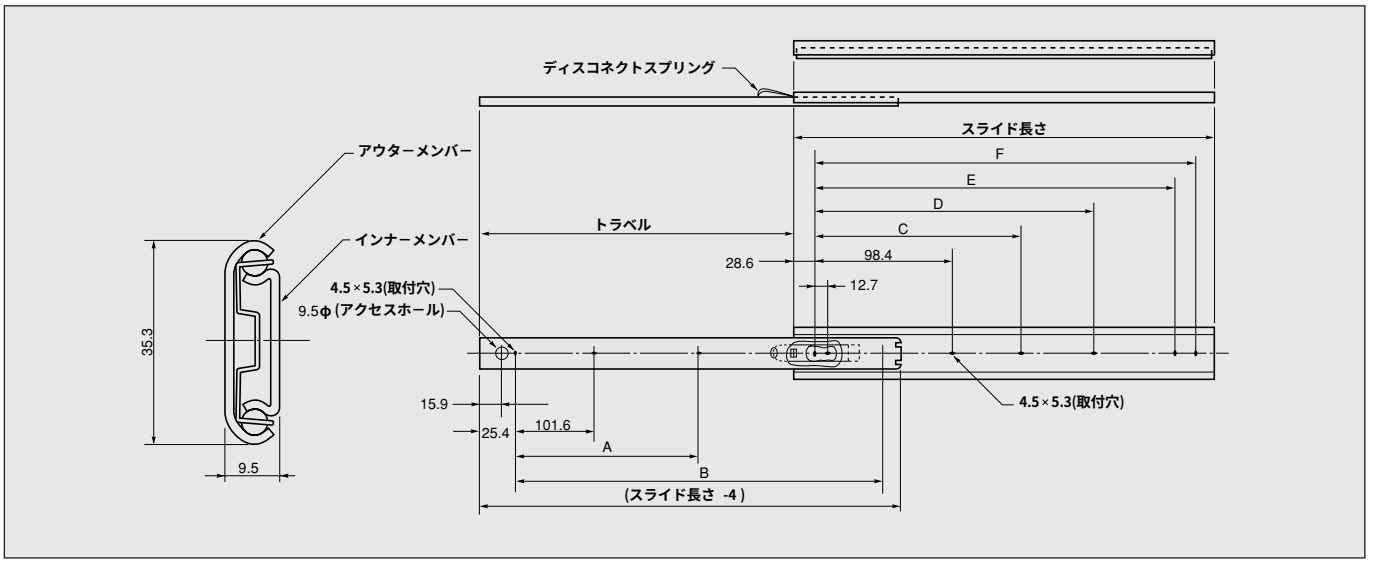

スライド長さ	トラベル	定格荷重	A	B	C	D	E	F	自重	品　番
457(18")	330	41kg/ペア	203.2	406.4	200.0	288.9	400.0	412.7	0.91kg/ペア	**9.505.128.00**
508(20")	381	37kg/ペア	228.6	457.2	225.4	339.7	450.8	463.5	1.00kg/ペア	**9.505.129.00**
559(22")	406	34kg/ペア	254.0	508.0	250.8	390.5	501.6	514.3	1.09kg/ペア	**9.505.130.00**
610(24")	432	30kg/ペア	279.4	558.8	276.2	441.3	552.4	565.1	1.18kg/ペア	**9.505.131.00**
660(26")	483	27kg/ペア	304.8	609.6	301.6	492.1	603.2	615.9	1.27kg/ペア	**9.505.132.00**

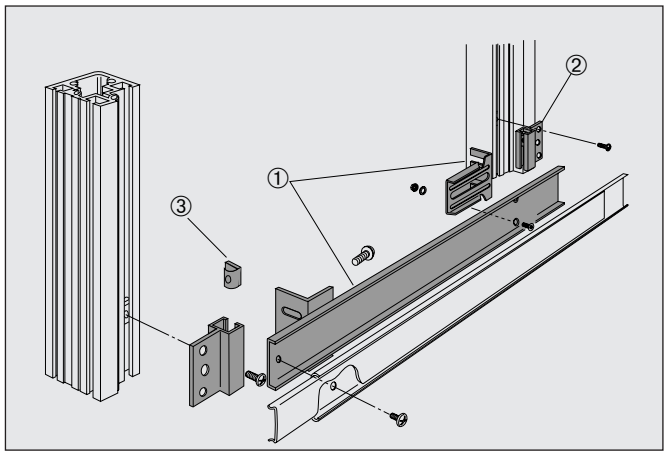

●専用スライドレールサポート（セット）

照番	品　名	数量	材　質	処　理
1	専用スライドレールサポート	2	SECC	MFZnII-C
2	アダプタ	4	A6063S-T5	クロム酸皮膜
3	コアラットL(M5)	16		

※取付ネジ付
（アダプタについてはDR-27ページ参照）

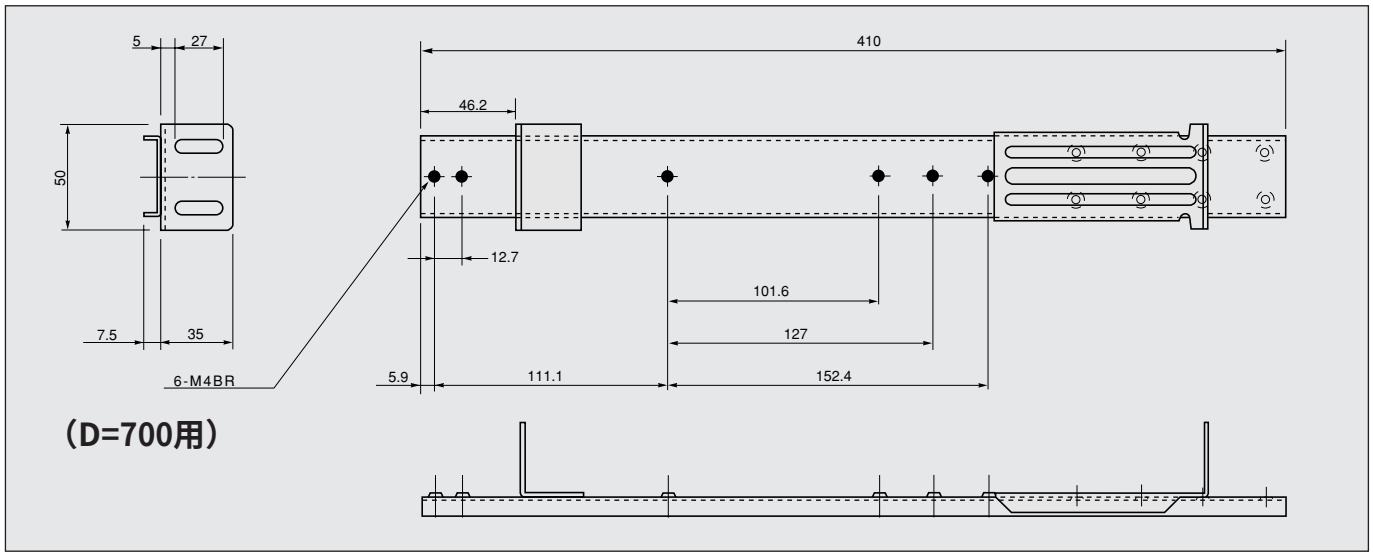

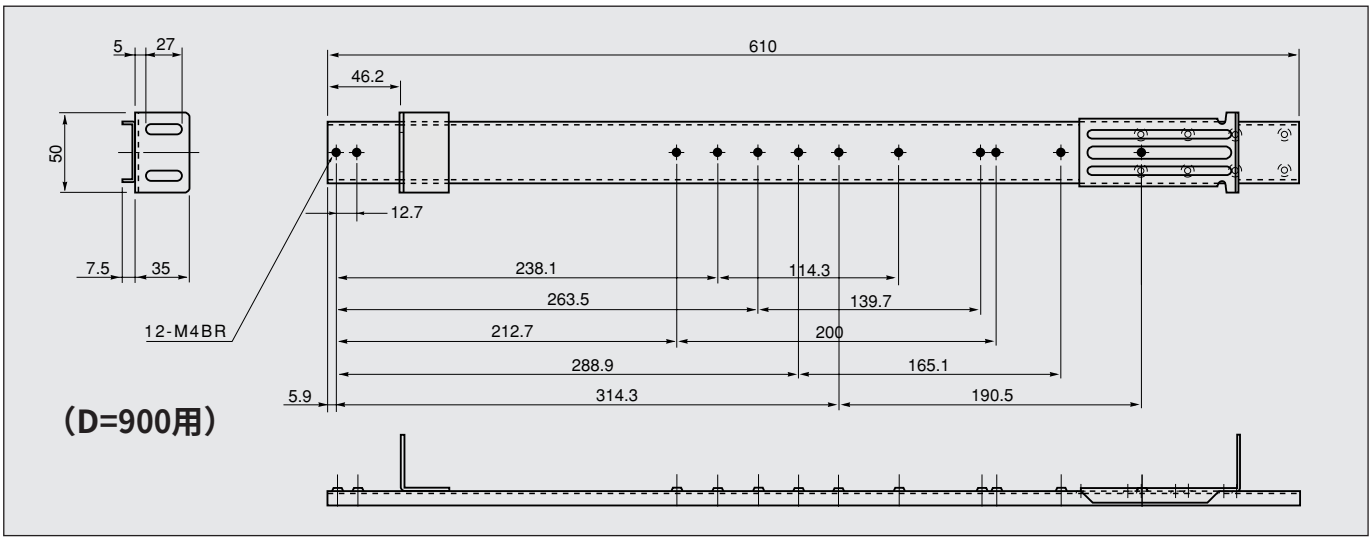

（スライドレール取付詳細についてはDR-32ページ参照）

品　名		品　番
専用スライドレール	D=700用	9.505.160.00
サポート（セット）	D=900用	9.505.161.00

専用スライドレールサポート取付詳細図

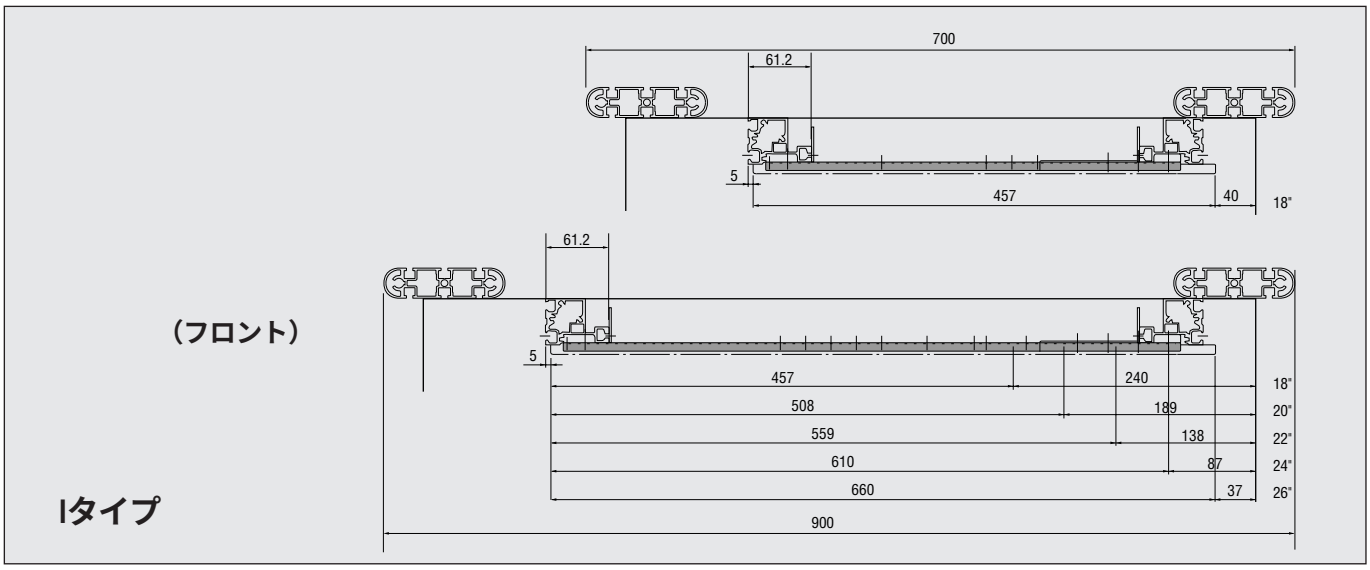

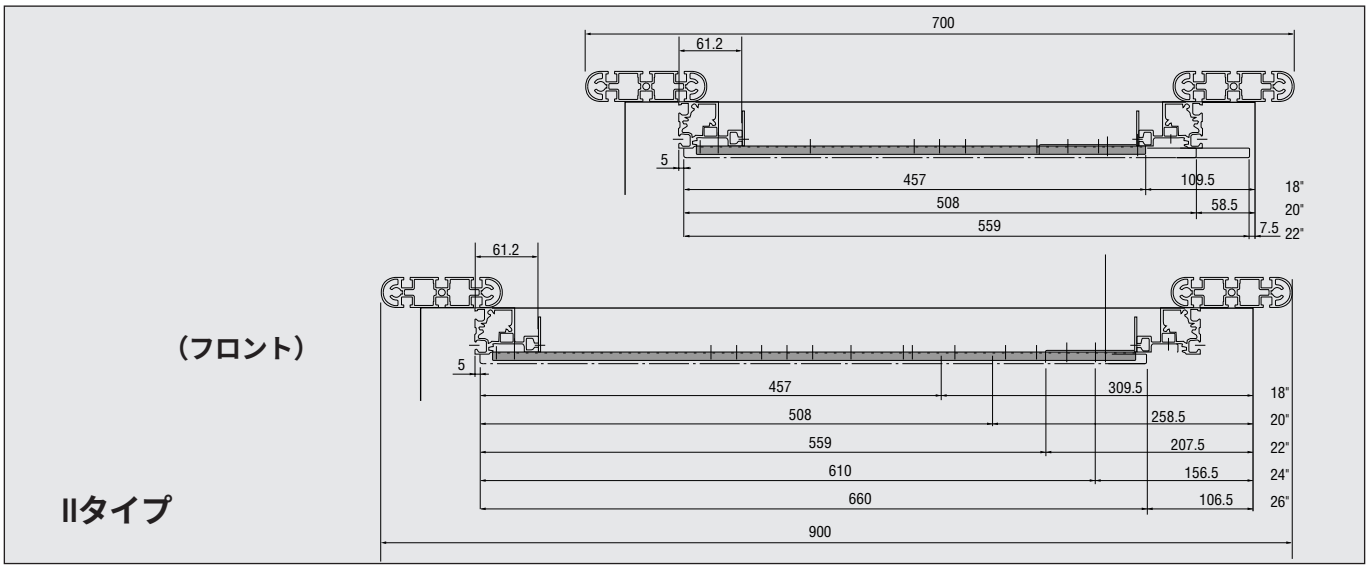

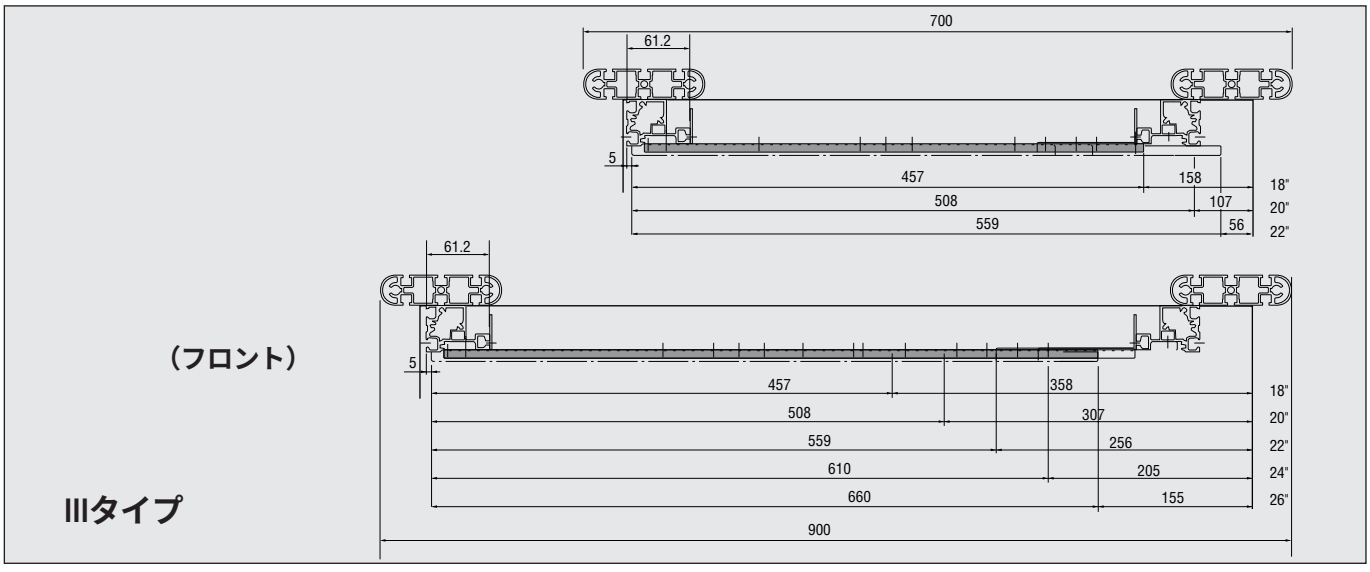

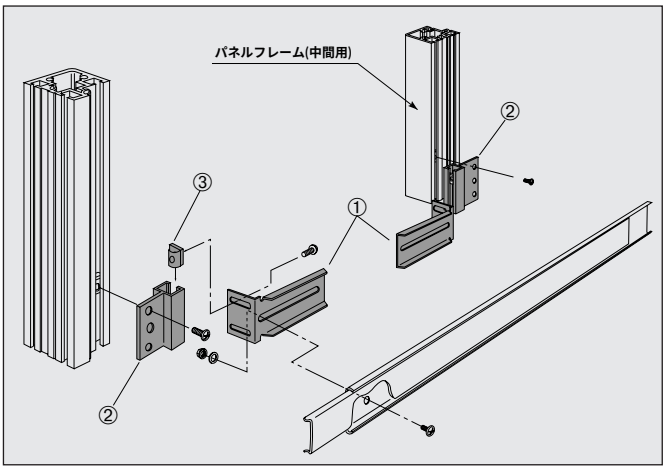

●スライドレールブラケット（セット）

照番	品名	数量	材質	処理
1	スライドレールブラケット	4	SPCC	MFZnII-C
2	アダプタ	4	A6063S-T5	クロム酸皮膜
3	コアラットL(M5)	16		

※パネルフレーム（中間用）が必要です．
（パネルフレーム（中間用）についてはDR-24ページ参照）

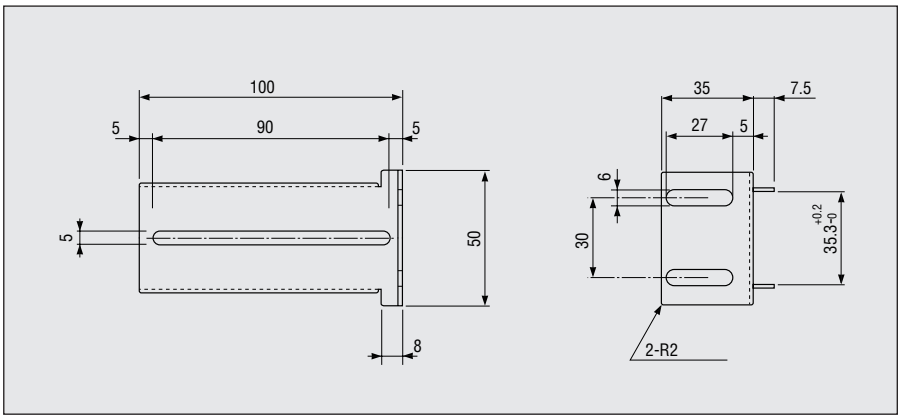

●スライドレールブラケットS（セット）

品　名	品　番
スライドレールブラケット S	9.505.025.00

※アダプタ，取付ネジ付

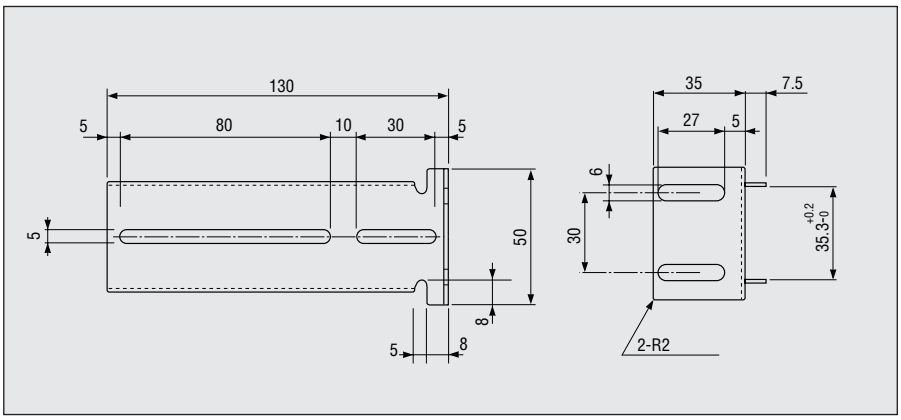

●スライドレールブラケットL（セット）

品　名	品　番
スライドレールブラケット L	9.505.027.00

※アダプタ，取付ネジ付

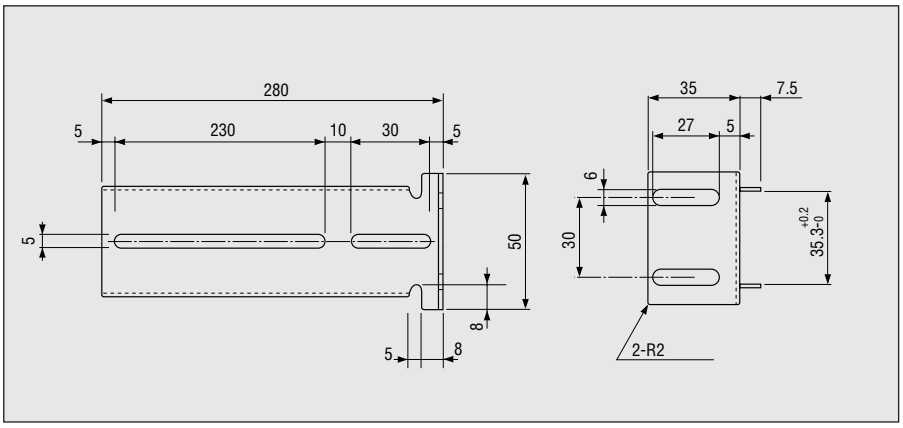

●スライドレールブラケットLL（セット）

品　名	品　番
スライドレールブラケット LL	9.505.029.00

※アダプタ，取付ネジ付

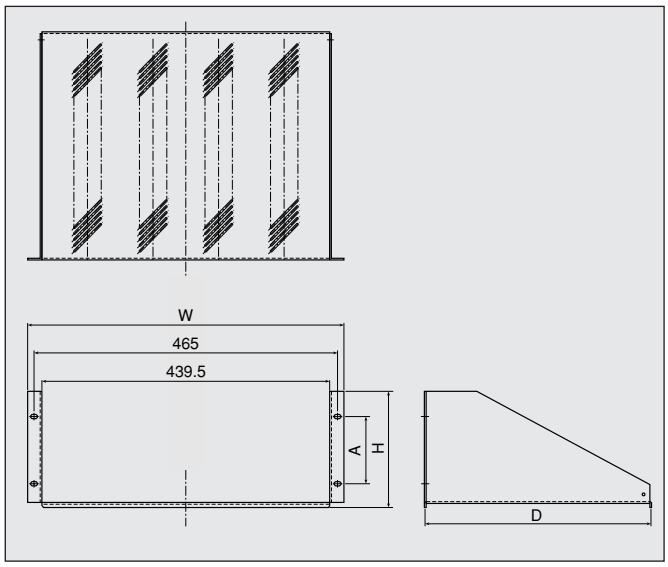

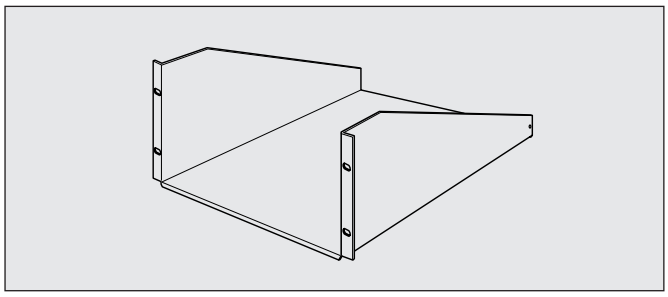

●JIS／EIA対応シェルフ

品名	W	H	A	D	品番	風穴
JIS対応	480	99	50	350	**9.505.605.18**	ナシ
	480	99	50	350	**9.505.610.18**	アリ
	480	149	100	350	**9.505.606.18**	ナシ
	480	149	100	350	**9.505.611.18**	アリ
EIA対応	483	2U	44.5	350	**9.505.607.18**	ナシ
	483	2U	44.5	350	**9.505.612.18**	アリ
	483	3U	57.2	350	**9.505.608.18**	ナシ
	483	3U	57.2	350	**9.505.613.18**	アリ
	483	4U	101.6	350	**9.505.609.18**	ナシ
	483	4U	101.6	350	**9.505.614.18**	アリ

材質　SECC t1.6
処理　5Y8/1.5（近似色）半ツヤ
※取付ネジ付

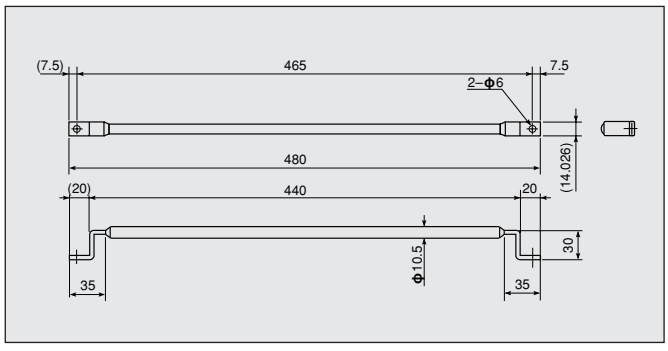

●ケーブルクランプバー

品　名	品　番
ケーブルクランプバー	**1.150.710.3**

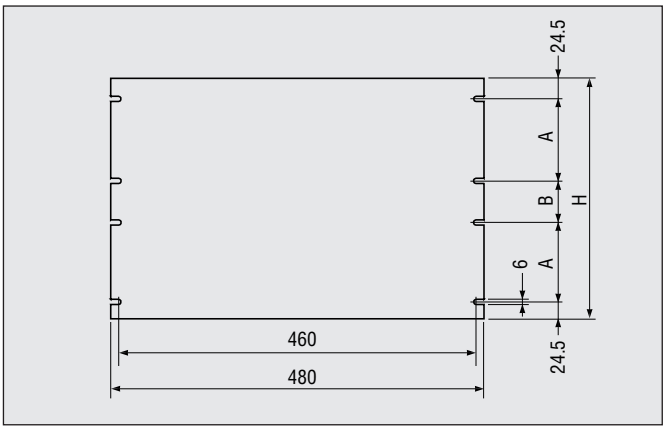

●JIS対応ブランクパネル

品　名	H	A	B	品　番
JIS対応 ブランクパネル	49	—	—	**9.505.133.18**
	99	—	50	**9.505.134.18**
	149	—	100	**9.505.135.18**
	199	—	150	**9.505.136.18**
	249	100	—	**9.505.137.18**
	299	100	50	**9.505.138.18**
	349	100	100	**9.505.139.18**
	399	100	150	**9.505.140.18**

材質　　A5052P-34H t3.0
処理　　5Y8/1.5（近似色）レザートーン
※ヘアーラインアルマイト処理　品番9.505.□□□.68でご注文下さい.
※取付ネジ付

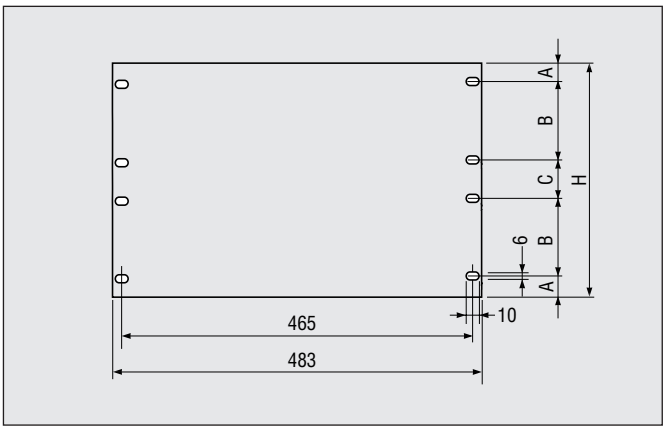

●EIA対応ブランクパネル

品　名	H	A	B	C	品　番
EIA対応 ブランクパネル	43.6	21.8	—	—	**9.505.141.18**
	88.1	21.8	—	44.5	**9.505.142.18**
	132.6	37.7	—	57.2	**9.505.143.18**
	177.1	37.7	—	101.7	**9.505.144.18**
	221.6	37.7	—	146.2	**9.505.145.18**
	265.9	37.7	57.1	76.3	**9.505.146.18**
	310.6	37.7	89	57.2	**9.505.147.18**
	355.1	37.7	101.7	76.3	**9.505.148.18**

材質　　A5052P-H34 t3.0
処理　　5Y8/1.5（近似色）レザートーン
※ヘアーラインアルマイト処理 品番9.505.□□□.68でご注文下さい.
※取付ネジ付

アクセサリ

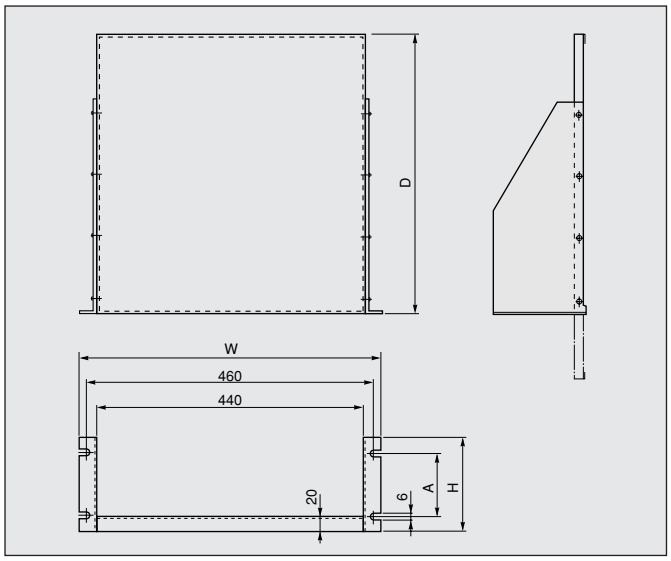

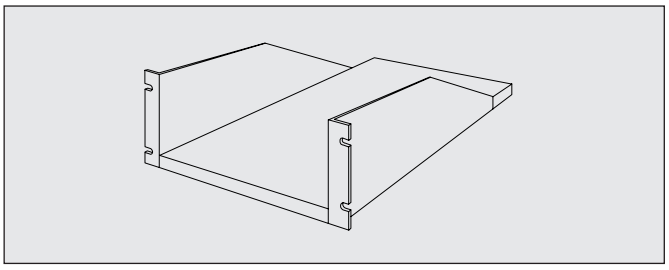

●JIS/EIA対応シェルフ

品　名	W	H	A	D	品　番
JIS対応シェルフ	480	149	100	400	9.505.000.00
				550	9.505.001.00
EIA対応シェルフ	483	132.6	57.2	400	9.505.002.00
				550	9.505.003.00

材質　　SECC t1.6
処理　　5Y8/1.5（近似色）レザートーン
※取付ネジ付

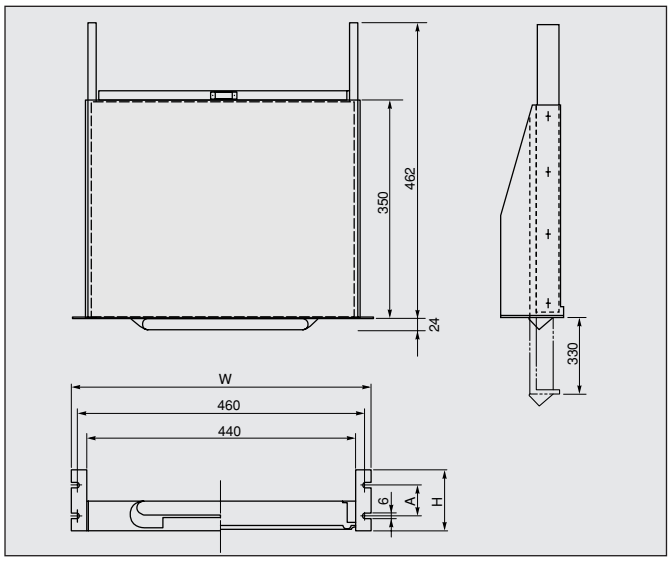

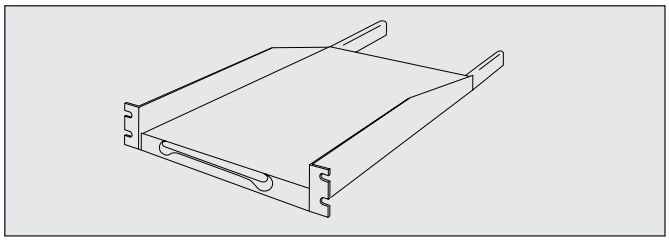

●JIS/EIA対応ライティングテーブル

品　名	W	H	A	品　番
JIS対応ライティングテーブル	480	49	—	9.505.005.00
		149	100	9.505.006.00
EIA対応ライティングテーブル	483	43.6	—	9.505.009.00
		88.1	44.5	9.505.007.00
		132.6	57.2	9.505.008.00

材質　　SECCt1.6
処理　　5Y8/1.5（近似色）レザートーン
※取付ネジ付
※スライドレール／ブラケット付

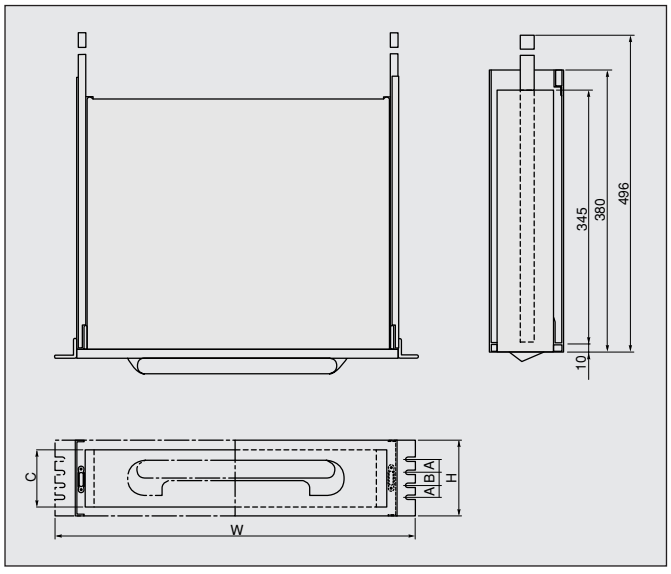

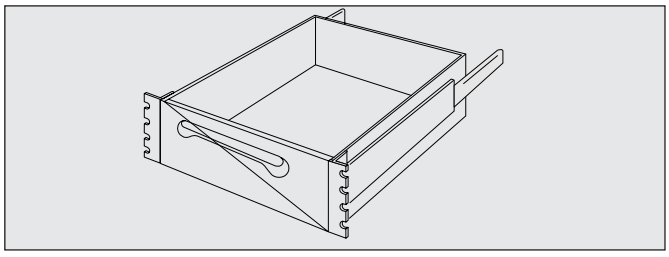

●JIS/EIA対応ボックスユニット

品　名	W	H	A	B	C	品　番
JIS対応ボックスユニット	480	99	—	50	78	9.505.010.00
		199	—	150	178	9.505.011.00
		299	100	50	178	9.505.012.00
EIA対応ボックスユニット	483	132.6	—	57.2	78	9.505.013.00
		265.9	57.2	76.2	178	9.505.014.00

材質　　SECC t 1.6
処理　　5Y 8/1.5（近似色）レザートーン
※スライドレール／ブラケット付

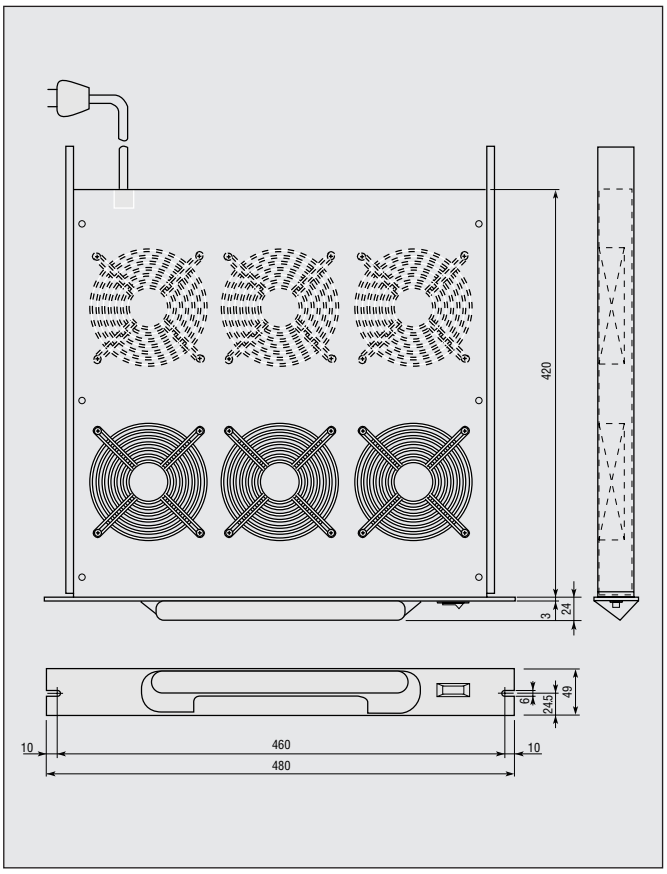

●ファンユニット（スライド式）

品　名	ファン数	品　番
JIS対応	3	3.530.001.00
ファンシャーシ	6	3.530.002.00

材質　　SECC t1.6
処理　　5Y8/1.5（近似色）レザートーン
※ スライドレール付
※ スライドレールサポート付
※ 取付ネジ付

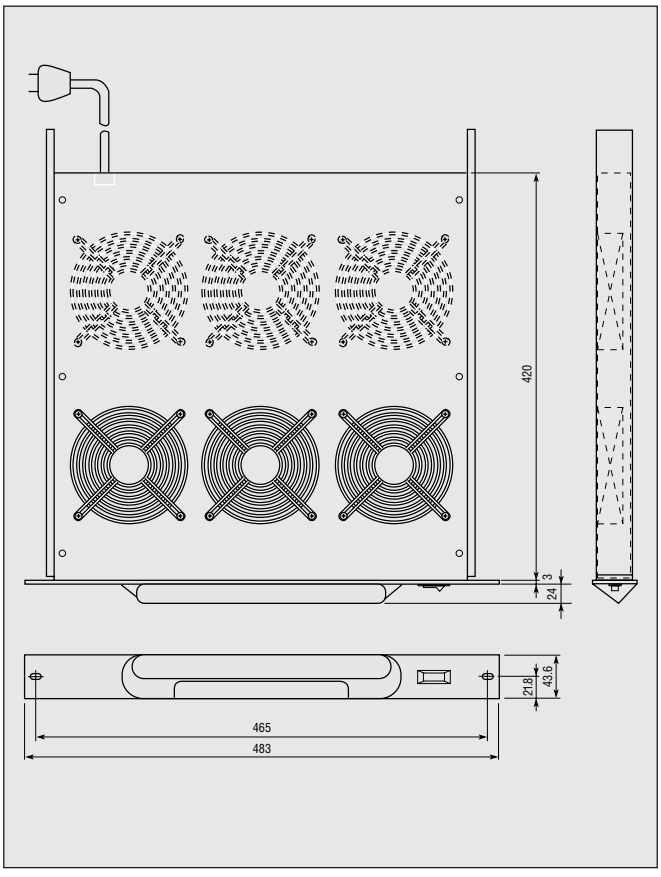

品　名	ファン数	品　番
EIA対応	3	3.530.006.00
ファンシャーシ	6	3.530.007.00

材質　　SECC t1.6
処理　　5Y8/1.5（近似色）レザートーン
※ スライドレール付
※ スライドレールサポート付
※ 取付ネジ付

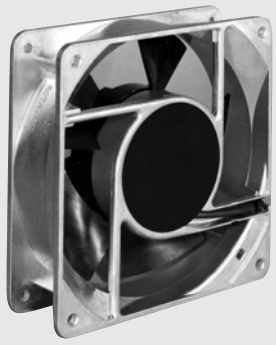

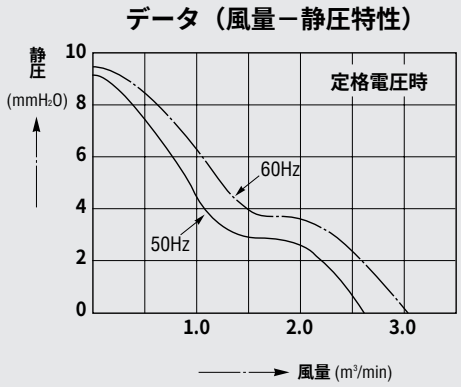

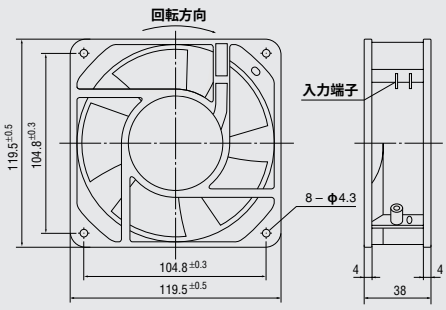

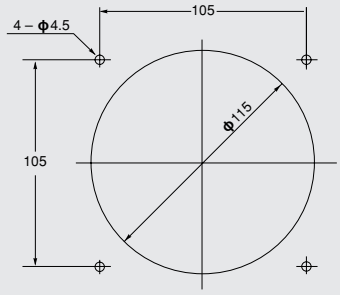

●ファンモータ

品　名	品　番
ACファンモータ120×38 2端子	9.505.149.00

材質
ケーシング：アルミダイカスト
プロペラ：ガラス繊維強化PBT樹脂
軸受：ボールベアリング
※ファンコード1m付

定格電圧	100V
周波数	50/60Hz
定格入力	14/12W
定格電流	200/180mA
回転数	2650/3000rpm
最大風量	2.4/2.8m³/min
最大静圧	7.5/7.5mm/H_2O
騒音	44/48dB(A)
重量	500g

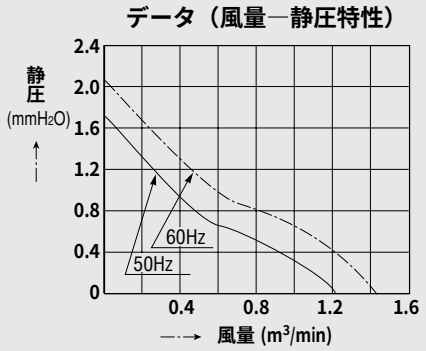

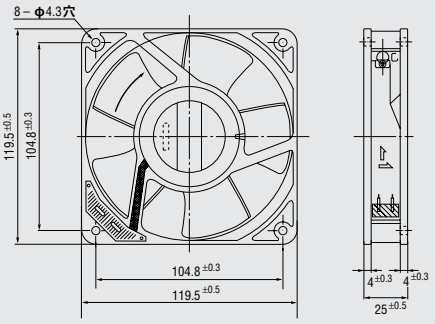

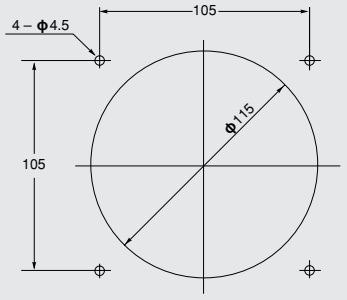

●ファンモータ（ロースピード型）

品　名	品　番
ACファンモータ120×25 2端子	9.505.152.00

材質
ケーシング：アルミダイカスト
プロペラ：ガラス繊維強化PBT樹脂
軸受：ボールベアリング
※ファンコード1m付

定格電圧	100V
周波数	50/60Hz
定格入力	11/9W
定格電流	140/110mA
回転数	1700/2000rpm
最大風量	1.3/1.5m³/min
最大静圧	2/2.4mm/H_2O
騒音	32/34dB(A)
重量	430g

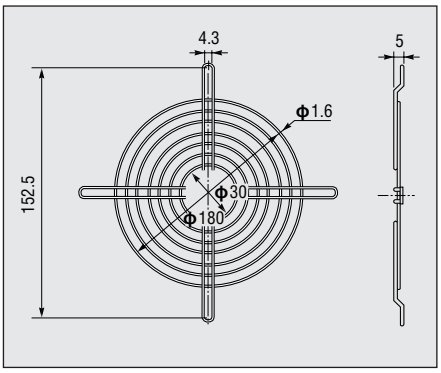

●120□フィンガーガード（スチール）

処理　MFNi

品　名	品　番
120□フィンガーガード（スチール）	9.505.150.00

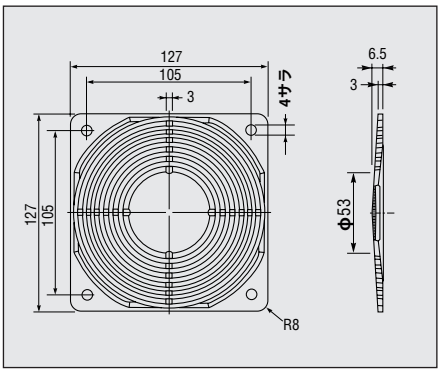

●120□ファンガード（黒色）

材質　プラスチック

品　名	品　番
120□ファンガード（プラスチック）	9.505.151.00

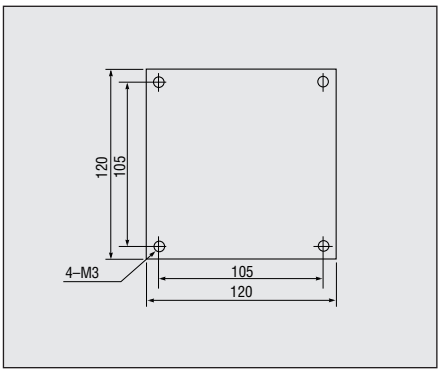

●ブラインドパネル

材質　SECC t1.2
処理　5Y 8/1.5（近似色）レザートーン

品　名	品　番
ブラインドパネル	9.505.028.00

アクセサリ

●ACパワーダクト

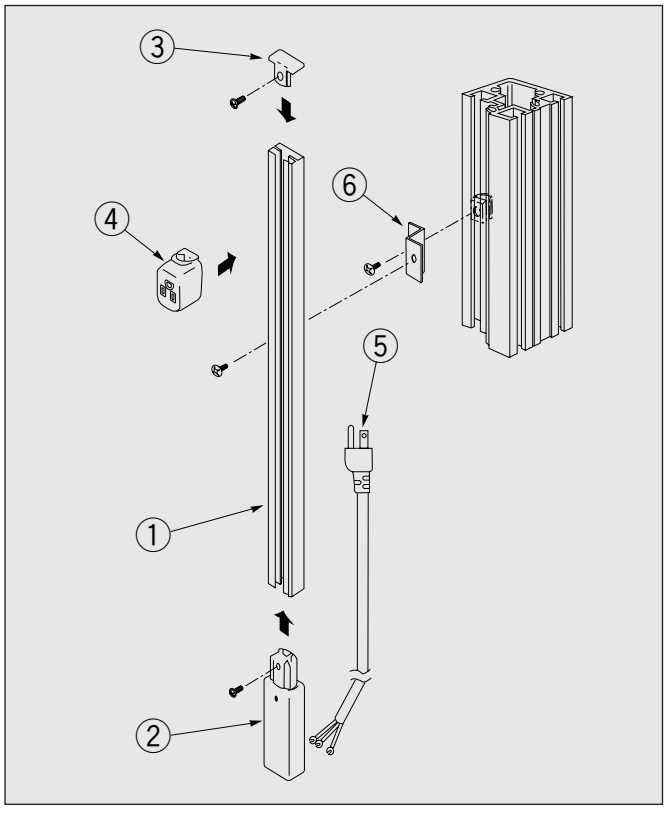

照番	品名	数量	定格	外装色
1	ACパワーダクト	1	2P 125V 20A・E付	クリーム
2	フィードインキャップ	1	2P 125V 20A・E付	クリーム
3	エンドキャップ	1	—	クリーム
4	コンセントプラグ	—	接地2P 125V 15A	クリーム
5	電源ケーブル	1	VCTF2□×3芯	—
6	Zアングル	1式	—	—

※コンセントプラグ・電源ケーブルは別途注文による.

※コアラット／取付ネジ付

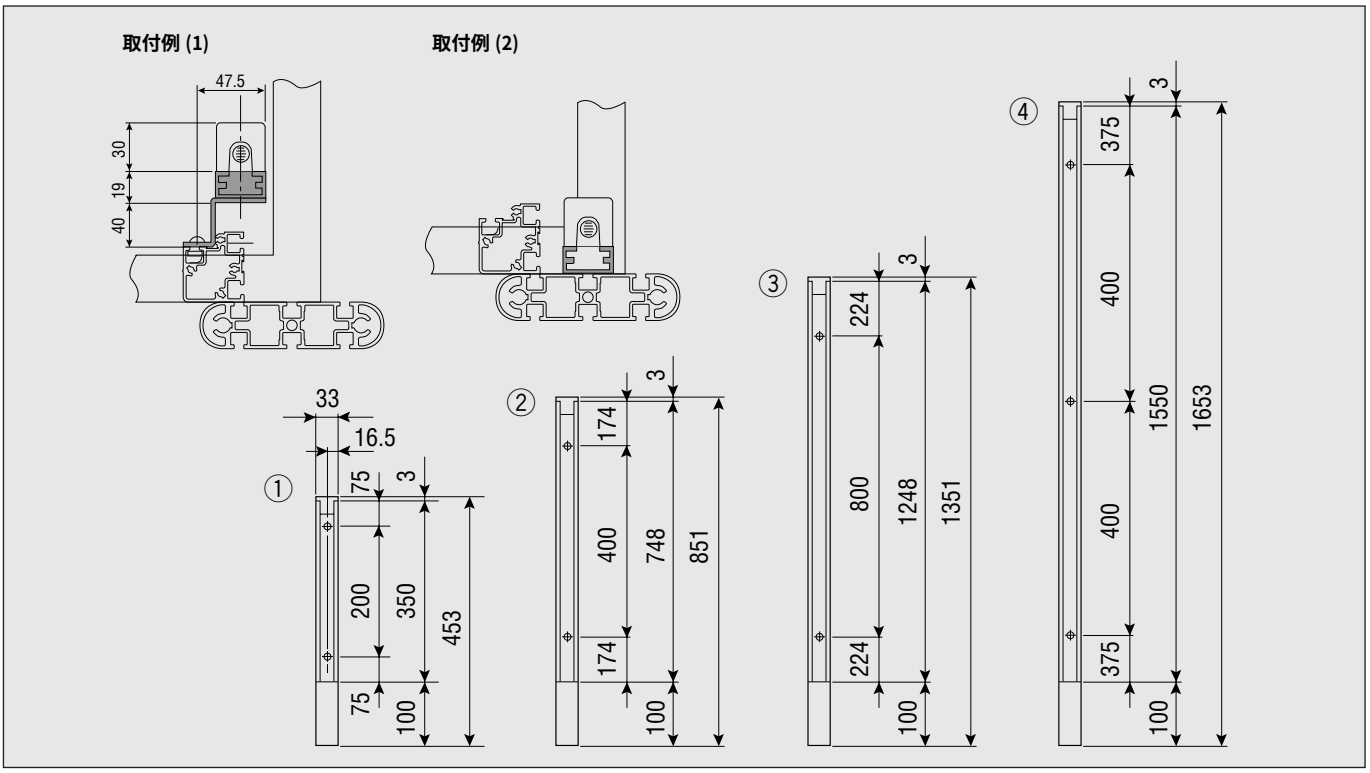

品名	No.	品番	適合ラック	
ACパワーダクト	①	**3.535.001.00**	12U, 18U, 24U, 27U, 30U, 33U, 36U, 39U, 42U, 45U	
	②	**3.535.002.00**	24U, 27U, 30U, 33U, 36U, 39U, 42U, 45U	
	③	**3.535.003.00**	33U, 36U, 39U, 42U, 45U	
	④	**3.535.004.00**	39U, 42U, 45U	

●コンセントプラグ

定格　接地2P 125V 15A
色　クリームグレー

品　名	品　番
コンセントプラグ	4.500.025.00
コンセントプラグ（抜け止め型）	4.500.027.00

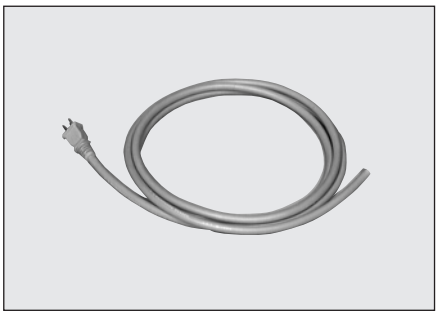

●電源ケーブル

定格　VCTF2□×3芯
ケーブル 3m

品　名	品　番
電源ケーブル	4.500.026.00

アクセサリ

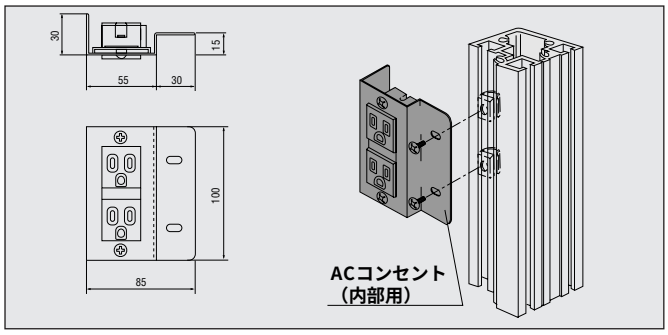

●ACコンセント（内部用）（ケーブルなし）

品　名	品　番
ACコンセント（内部用）	9.505.155.00

材質　SPCC t 1.6
処理　板金部：MFZnII-C
　　コンセント部：クリーム
定格　125V 15A
※専用端子，取付ネジ付

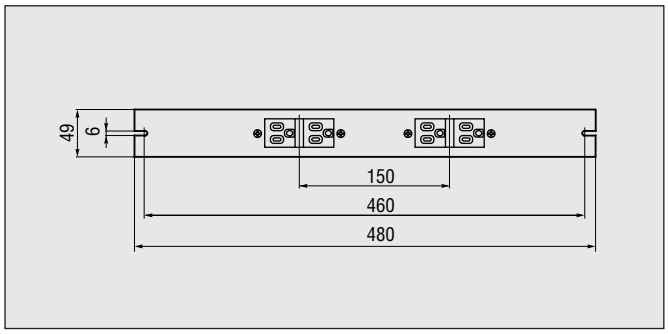

●ACコンセント（外部用）（ケーブルなし）

品　名	品　番
JIS ACコンセント（外部用）	9.505.102.00

材質　SECC t 2.9
処理　板金部：5Y 8/1.5（近似色）レザートーン
　　コンセント部：クリーム
定格　125V 15A
※専用端子，取付ネジ付

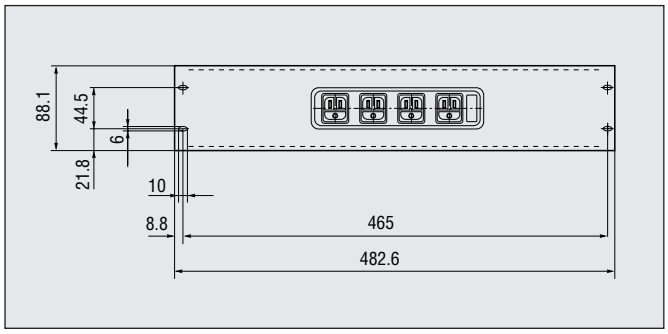

●ACコンセント（外部用）（ケーブルなし）

品　名	品　番
EIA ACコンセント（外部用）	9.505.076.00

材質　SECC t1.6
処理　板金部：5Y 8/1.5（近似色）レザートーン
　　コンセント部：アイボリー
定格　125V 15A
※取付ネジ付

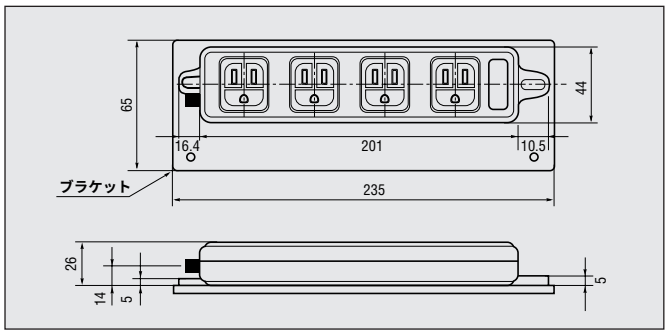

●テーブルタップ（ケーブルなし）

品　名	品　番
テーブルタップ（ケーブルなし）	9.505.156.00

※内部用ACコンセントとして使用可
定格　125V 15A
アースターミナル付
色　アイボリー
※ブラケット・取付ネジ付

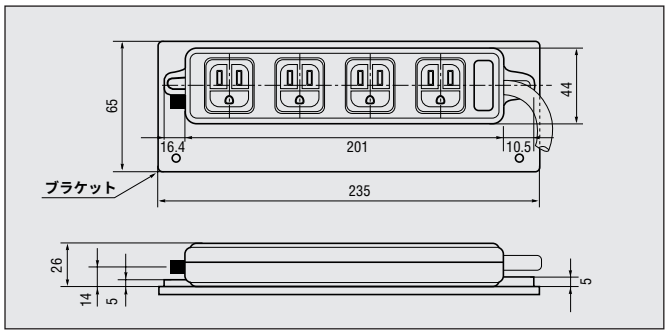

●テーブルタップ（ケーブル付）

品　名	品　番
テーブルタップ （ケーブル付）	9.505.157.00

※内部用ACコンセントとして使用可
定格　125V 15A
アースターミナル・ケーブル3m付
色　アイボリー
※ブラケット・取付ネジ付

ACパワーコントロールユニット

dacobas

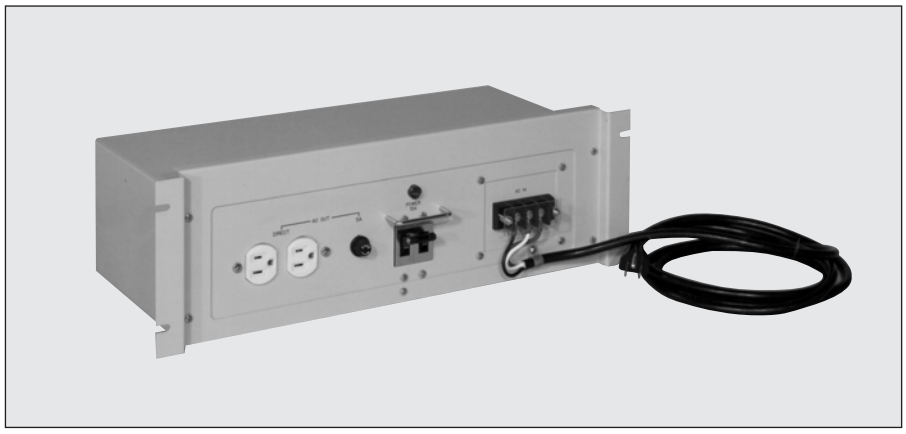

●ACパワーコントロールユニット

品　名	品　番
ACパワー コントロールユニット	3.515.001.00
	3.515.002.00
	3.515.003.00

※ケーブル3.5m付

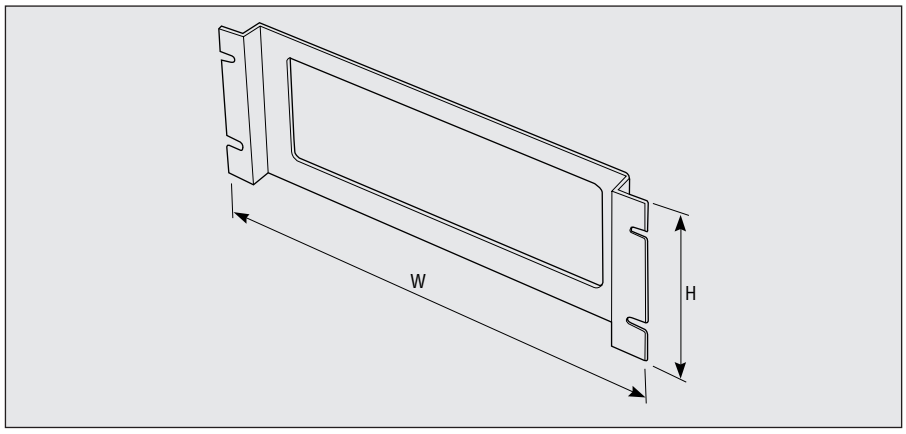

●JIS・EIA対応フロントパネル

品　名	W	H	品　番
JIS対応 フロントパネル	480	149	3.515.400.18
EIA対応 フロントパネル	482.6	132.6	3.515.401.18

材質　SECC t1.6
処理　マンセル5Y 8/1.5（近似色）
　　レザートーン
※取付ネジ付

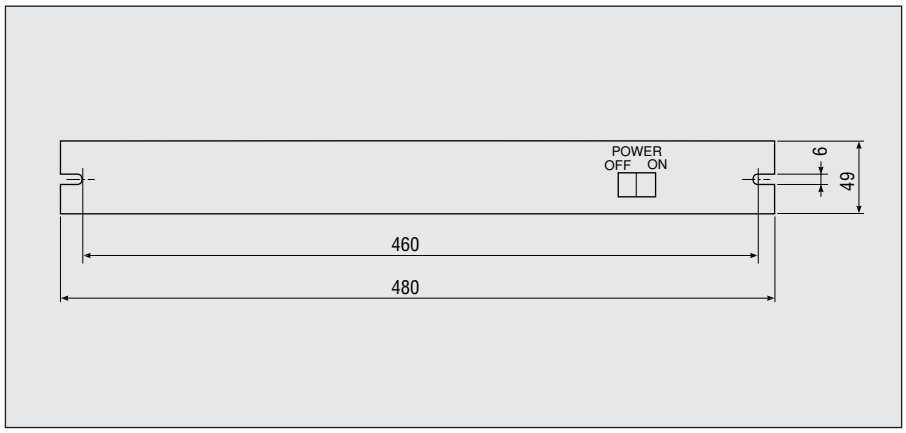

●JIS対応スイッチパネル

品　名	品　番
JIS対応スイッチパネル	3.515.010.18

材質　A5052P-H34 t3.0
処理　マンセル5Y 8/1.5（近似色）
　　レザートーン
※ケーブル3.5m付
※取付ネジ付

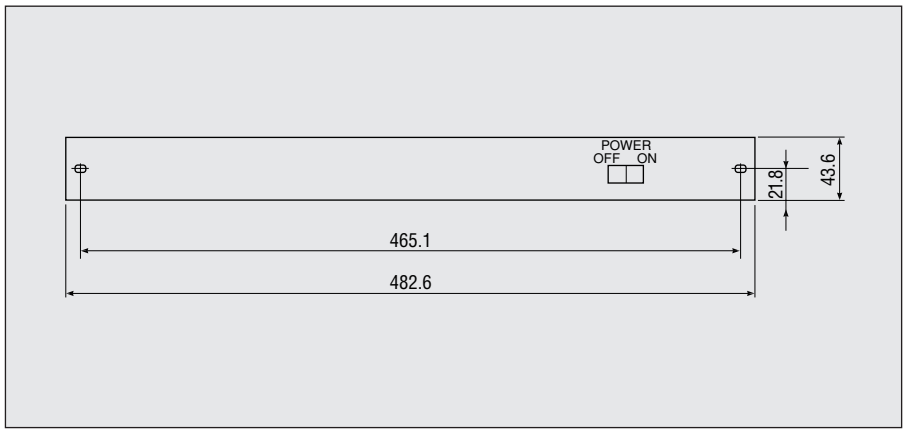

●EIA対応スイッチパネル

品　名	品　番
EIA対応スイッチパネル	3.515.011.18

材質　A5052P-H34 t3.0
処理　マンセル5Y 8/1.5（近似色）
　　レザートーン
※ケーブル3.5m付
※取付ネジ付

*　　は受注生産の為、納期についてはお問合せ下さい

MEMO

Price List

価　格　表

2001年11月
（平成13年）

（単位：円）

●19"ラック　キャスタタイプ フロントドアなし

Iタイプ

品番	価格	頁
1.337.718.3/9	166,000	DR-12
1.337.918.3/9	176,000	
1.337.724.3/9	184,000	
1.337.924.3/9	194,000	
1.337.727.3/9	196,000	
1.337.927.3/9	202,000	
1.337.730.3/9	205,000	
1.337.930.3/9	211,000	
1.337.733.3/9	218,000	
1.337.933.3/9	226,000	
1.337.736.3/9	229,000	
1.337.936.3/9	235,000	

IIタイプ

品番	価格	頁
1.339.718.3/9	166,000	DR-12
1.339.918.3/9	176,000	
1.339.724.3/9	184,000	
1.339.924.3/9	194,000	
1.339.727.3/9	196,000	
1.339.927.3/9	202,000	
1.339.730.3/9	205,000	
1.339.930.3/9	211,000	
1.339.733.3/9	218,000	
1.339.933.3/9	226,000	
1.339.736.3/9	229,000	
1.339.936.3/9	235,000	

IIIタイプ

品番	価格	頁
1.341.718.3/9	166,000	DR-12
1.341.918.3/9	176,000	
1.341.724.3/9	184,000	
1.341.924.3/9	194,000	
1.341.727.3/9	196,000	
1.341.927.3/9	202,000	
1.341.730.3/9	205,000	
1.341.930.3/9	211,000	
1.341.733.3/9	218,000	
1.341.933.3/9	226,000	
1.341.736.3/9	229,000	
1.341.936.3/9	235,000	

●19"ラック　キャスタタイプ フロントドア付

Iタイプ

品番	価格	頁
1.323.718.3/9	202,000	DR-13
1.323.918.3/9	212,000	
1.323.724.3/9	224,000	
1.323.924.3/9	234,000	
1.323.727.3/9	237,000	
1.323.927.3/9	242,000	
1.323.730.3/9	247,000	
1.323.930.3/9	253,000	
1.323.733.3/9	261,000	
1.323.933.3/9	269,000	
1.323.736.3/9	277,000	
1.323.936.3/9	283,000	

IIタイプ

品番	価格	頁
1.325.718.3/9	202,000	DR-13
1.325.918.3/9	212,000	
1.325.724.3/9	224,000	
1.325.924.3/9	234,000	
1.325.727.3/9	237,000	
1.325.927.3/9	242,000	
1.325.730.3/9	247,000	
1.325.930.3/9	253,000	
1.325.733.3/9	261,000	
1.325.933.3/9	269,000	
1.325.736.3/9	277,000	
1.325.936.3/9	283,000	

IIIタイプ

品番	価格	頁
1.327.718.3/9	202,000	DR-13
1.327.918.3/9	212,000	
1.327.724.3/9	224,000	
1.327.924.3/9	234,000	
1.327.727.3/9	237,000	
1.327.927.3/9	242,000	
1.327.730.3/9	247,000	
1.327.930.3/9	253,000	
1.327.733.3/9	261,000	
1.327.933.3/9	269,000	
1.327.736.3/9	277,000	
1.327.936.3/9	283,000	

●19"ラック　アンカータイプ フロントドアなし

Iタイプ

品番	価格	頁
1.338.739.3/9	288,000	DR-18
1.338.939.3/9	302,000	
1.338.742.3/9	303,000	
1.338.942.3/9	317,000	
1.338.745.3/9	318,000	
1.338.945.3/9	332,000	

IIタイプ

品番	価格	頁
1.340.739.3/9	288,000	DR-18
1.340.939.3/9	302,000	
1.340.742.3/9	303,000	
1.340.942.3/9	317,000	
1.340.745.3/9	318,000	
1.340.945.3/9	332,000	

IIIタイプ

品番	価格	頁
1.336.739.3/9	288,000	DR-18
1.336.939.3/9	302,000	
1.336.742.3/9	303,000	
1.336.942.3/9	317,000	
1.336.745.3/9	318,000	
1.336.945.3/9	332,000	

●19"ラック　アンカータイプ フロントドア付

Iタイプ

品番	価格	頁
1.322.739.3/9	335,000	DR-19
1.322.939.3/9	349,000	

（単位：円）

1.322.742.3/9	351,000	DR-19
1.322.942.3/9	365,000	
1.322.745.3/9	367,000	
1.322.945.3/9	381,000	

IIタイプ

品番	価格	頁
1.324.739.3/9	335,000	DR-19
1.324.939.3/9	349,000	
1.324.742.3/9	351,000	
1.324.942.3/9	365,000	
1.324.745.3/9	367,000	
1.324.945.3/9	381,000	

IIIタイプ

品番	価格	頁
1.326.739.3/9	335,000	DR-19
1.326.939.3/9	349,000	
1.326.742.3/9	351,000	
1.326.942.3/9	365,000	
1.326.745.3/9	367,000	
1.326.945.3/9	381,000	

●19"キャビネット

品番	価格	頁
1.304.058.3	151,000	DR-20
1.304.055.3	155,000	
1.304.057.3	182,000	
1.304.054.3	189,000	
1.304.056.3	182,000	
1.304.053.3	189,000	
1.304.061.3	201,000	DR-21
1.304.052.3	208,000	
1.304.060.3	201,000	
1.304.051.3	208,000	
1.304.059.3	223,000	
1.304.050.3	227,000	
1.306.003.3	131,000	
1.306.004.3	139,000	
1.306.005.3	116,000	
1.306.006.3	124,000	

19"オープンラック

品番	価格	頁
1.516.001.00	81,600	DR-22
1.516.002.00	83,800	
1.516.003.00	88,400	
1.516.004.00	96,800	
1.516.005.00	106,200	

●アクセサリ

アンカーベース（床固定用）

品番	価格	頁
9.505.165.00	30,000	DR-24
9.505.166.00	32,000	

パネルフレーム（中間用）

品番	価格	頁
9.505.251.00	10,000	DR-24
9.505.252.00	10,800	
9.505.253.00	11,700	
9.505.254.00	12,500	
9.505.255.00	13,300	
9.505.256.00	14,100	
9.505.257.00	14,900	
9.505.258.00	15,700	
9.505.259.00	16,500	

レベルフット

品番	価格	頁
9.505.215.00	18,000	DR-25

ケーブル孔カバー

品番	価格	頁
9.505.168.00	6,000	DR-25

アイボルト

品番	価格	頁
9.505.210.00	18,000	DR-25

ジョイントピース

品番	価格	頁
1.318.202.9	6,000	DR-25

ルーフトップ

品番	価格	頁
9.505.169.3/9	37,000	DR-26
9.505.170.3/9	40,000	

サイドカバー（ベンチレーション付）

品番	価格	頁
9.505.300.3/9	6,500	DR-26
9.505.301.3/9	7,000	
9.505.302.3/9	7,500	
9.505.303.3/9	8,000	
9.505.304.3/9	8,500	
9.505.305.3/9	9,000	
9.505.306.3/9	9,500	
9.505.307.3/9	10,000	
9.505.308.3/9	10,500	
9.505.310.3/9	7,500	
9.505.311.3/9	8,000	
9.505.312.3/9	8,500	
9.505.313.3/9	9,000	
9.505.314.3/9	9,500	
9.505.315.3/9	10,000	
9.505.316.3/9	10,500	
9.505.317.3/9	11,000	
9.505.318.3/9	11,500	

ファンパネル（リヤ用）

品番	価格	頁
9.505.066.3/9	8,500	DR-27

アダプタ

品番	価格	頁
9.505.260.00	1,200	DR-27

フレームナット JIS

品番	価格	頁
9.505.270.00	5,000	DR-28
9.505.271.00	5,300	
9.505.272.00	6,300	
9.505.273.00	7,000	
9.505.274.00	6,200	

（単位：円）

9.505.275.00	7,000	DR-28
9.505.276.00	7,600	
9.505.277.00	8,200	
9.505.278.00	8,600	

EIA

品番	価格	頁
9.505.280.00	6,000	DR-28
9.505.281.00	6,600	
9.505.282.00	7,200	
9.505.283.00	7,800	
9.505.284.00	8,400	
9.505.285.00	9,000	
9.505.286.00	9,600	
9.505.287.00	10,200	
9.505.288.00	11,000	

コアラットL

品番	価格	頁
1.350.404.9	15,000	DR-28
1.350.400.9	15,000	

化粧ネジ（ロゼットワッシャ付）

品番	価格	頁
9.505.216.00	4,000	DR-28

ガイドレール（スチール製）

品番	価格	頁
9.505.230.00	1,800	DR-29
9.505.231.00	2,000	
9.505.232.00	2,200	
9.505.233.00	2,300	
9.505.234.00	2,500	
9.505.235.00	2,700	

ガイドレール（アルミ製）

品番	価格	頁
9.505.240.00	2,500	DR-29
9.505.241.00	2,700	
9.505.242.00	2,900	
9.505.243.00	3,000	
9.505.244.00	3,200	
9.505.245.00	3,400	

固定式シェルフ

品番	価格	頁
9.505.093.00	7,500	DR-29
9.505.094.00	9,500	

スライドレール（ストッパ無し）

品番	価格	頁
9.505.123.00	4,500	DR-30
9.505.124.00	6,000	
9.505.125.00	6,800	
9.505.126.00	7,500	
9.505.127.00	9,000	

スライドレール（ストッパ付）

品番	価格	頁
9.505.128.00	7,500	DR-30
9.505.129.00	9,000	
9.505.130.00	9,800	
9.505.131.00	10,500	
9.505.132.00	12,000	

専用スライドレールサポート（セット）

品番	価格	頁
9.505.160.00	9,000	DR-31
9.505.161.00	10,000	

スライドレールブラケットS（セット）

品番	価格	頁
9.505.025.00	4,800	DR-33

スライドレールブラケットL（セット）

品番	価格	頁
9.505.027.00	5,000	DR-33

スライドレールブラケットLL（セット）

品番	価格	頁
9.505.029.00	7,500	DR-33

JIS/EIA対応シェルフ

品番	価格	頁
9.505.605.18	5,000	DR-34
9.505.610.18	6,200	
9.505.606.18	5,000	
9.505.611.18	6,200	
9.505.607.18	5,000	
9.505.612.18	6,200	
9.505.608.18	5,000	
9.505.613.18	6,200	
9.505.609.18	5,000	
9.505.614.18	6,200	

ケーブルクランプバー

品番	価格	頁
1.150.710.3	1,300	DR-34

JIS対応ブランクパネル

品番	価格	頁
9.505.133.18	1,600	DR-35
9.505.133.68	1,700	
9.505.134.18	2,000	
9.505.134.68	2,100	
9.505.135.18	2,500	
9.505.135.68	2,600	
9.505.136.18	3,100	
9.505.136.68	3,300	
9.505.137.18	3,800	
9.505.137.68	4,000	
9.505.138.18	4,500	
9.505.138.68	4,700	
9.505.139.18	5,200	
9.505.139.68	5,500	
9.505.140.18	5,900	
9.505.140.68	6,200	

（単位：円）

EIA対応ブランクパネル

品番	価格	頁
9.505.141.18	1,600	DR-35
9.505.141.68	1,700	
9.505.142.18	2,000	
9.505.142.68	2,100	
9.505.143.18	2,500	
9.505.143.68	2,600	
9.505.144.18	3,000	
9.505.144.68	3,200	
9.505.145.18	3,500	
9.505.145.68	3,700	
9.505.146.18	4,100	
9.505.146.68	4,300	
9.505.147.18	4,600	
9.505.147.68	4,900	
9.505.148,18	5,200	
9.505.148.68	5,500	

JIS／EIA対応シェルフ

品番	価格	頁
9.505.000.00	7,000	DR-36
9.505.001.00	9,000	
9.505.002.00	7,000	
9.505.003.00	9,000	

JIS／EIA対応ライティングテーブル

品番	価格	頁
9.505.005.00	30,000	DR-36
9.505.006.00	35,000	
9.505.009.00	30,000	
9.505.007.00	32,000	
9.505.008.00	35,000	

JIS／EIA対応ボックスユニット

品番	価格	頁
9.505.010.00	20,000	DR-36
9.505.011.00	30,000	
9.505.012.00	35,000	
9.505.013.00	30,000	
9.505.014.00	35,000	

ファンユニット（スライド式）

品番	価格	頁
3.530.001.00	45,000	DR-37
3.530.002.00	55,000	
3.530.006.00	45,000	
3.530.007.00	55,000	

ファンモータ

品番	価格	頁
9.505.149.00	3,200	DR-38

ファンモータ（ロースピード型）

品番	価格	頁
9.505.152.00	3,200	DR-38

フィンガーガード

品番	価格	頁
9.505.150.00	300	DR-39

ファンガード

品番	価格	頁
9.505.151.00	600	DR-39

ブラインドパネル

品番	価格	頁
9.505.028.00	200	DR-39

ACパワーダクト

品番	価格	頁
3.535.001.00	3,500	DR-41
3.535.002.00	4,000	
3.535.003.00	5,500	
3.535.004.00	7,000	

コンセントプラグ

品番	価格	頁
4.500.025.00	1,900	DR-41
4.500.027.00	2,300	

電源ケーブル

品番	価格	頁
4.500.026.00	2,500	DR-41

ACコンセント（内部用）（ケーブルなし）

品番	価格	頁
9.505.155.00	3,000	DR-42

ACコンセント（外部用）（ケーブルなし）

品番	価格	頁
9.505.102.00	3,500	DR-42
9.505.076.00	5,000	

テーブルタップ（ケーブルなし）

品番	価格	頁
9.505.156.00	4,000	DR-42

テーブルタップ（ケーブル付）

品番	価格	頁
9.505.157.00	6,000	DR-42

ACパワーコントロールユニット

品番	価格	頁
3.515.001.00	96,000	DR-43
3.515.002.00	75,000	
3.515.003.00	67,000	

JIS･EIA対応フロントパネル

品番	価格	頁
3.515.400.18	6,200	DR-43
3.515.401.18	6,200	

JIS対応スイッチパネル

品番	価格	頁
3.515.010.18	12,000	DR-43

EIA対応スイッチパネル

品番	価格	頁
3.515.011.18	12,000	DR-43

APPENDIX

《JIS／EIA 規格》

ラック・ユニットケースに関する19インチラックには，国内規格のJIS（日本工業規格）と米国規格のEIA（米国電子機械工業会）が代表され，国内ではシステムのニーズにあわせてそれぞれの規格が選択され，使用されているのが一般的です．

JIS規格（日本工業規格） JIS C 6010

JIS規格では,ユニットケースのパネル幅が480mm, 高さは50mmのN倍となっており, これらのユニットケースを収納するラックの取付穴寸法は幅ピッチが465mm,高さは50mm間隔となっています．

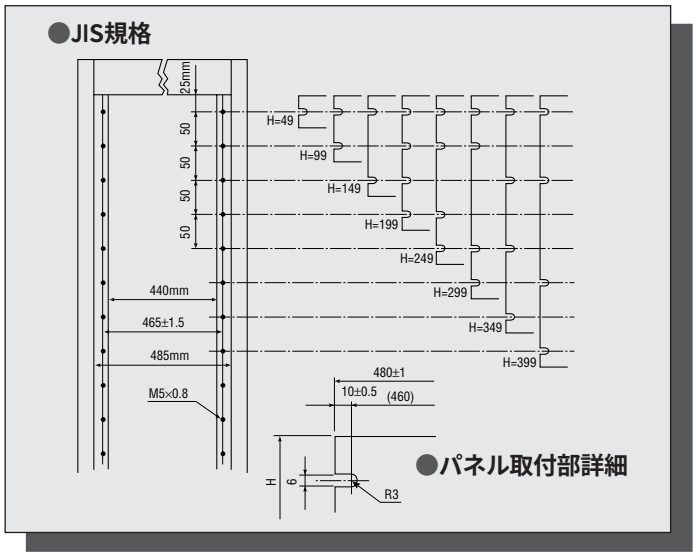

EIA規格（米国電子機械工業会） EIA RS-310-C

EIA規格では, ユニットケースのパネル幅が482.6mm（19インチ）高さが44.45mm（1U＝1.75インチ）のN倍となっており，これらのユニットケースを収納するラックの取付穴寸法は，幅ピッチが465.1mm，高さピッチは15.875mm―15.875mm―12.7mmの繰り返し（ユニバーサルピッチ）と31.75mm―12.7mmの繰り返し（ワイドピッチ）の2種類があります．

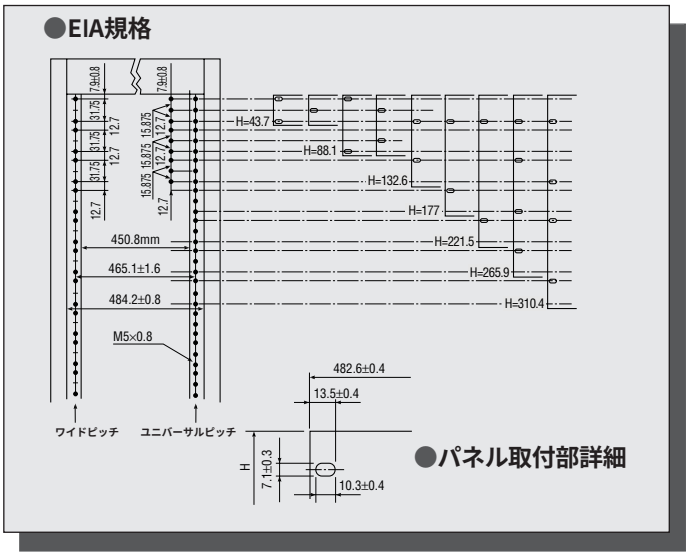

●各製品の構成内容で用いられる表示記号とその意味の代表例について

- SPCC t1.0 ----------冷間圧延鋼板の板厚1mm
- A5052P-H34 t2.0 ----アルミニウム板の厚2mm
- A6063S-T5 ----------アルミニウム押出型材
- SS41B ----------一般構造用圧延鋼材の棒状の物
- SS41 t5×40×40----一般構造用圧延鋼材のLアングル
- MFNi ----------鉄素材にニッケルメッキ処理したもの
- MFZnII-C ----------鉄素材に亜鉛メッキしクロメート処理を施したもの
- アルマイト ----------陽極酸化被膜後, 封孔処理を施したもの
- ヘアーラインアルマイト --アルマイト処理をする前にワイヤーバフ等で表面に筋目を施したもの
- クロム酸被膜 ---------クロム酸塩処理を施したもの

《シャーシ・ケース基本寸法》

APPENDIX

●19インチフロントパネルの基本寸法

ユニット実装用のシャーシ，ケースは，EIA（米国電子機械工業会），DIN（独国家規格），IEC（国際電気標準会議）の各規格によって，巾が482.6mm（19インチ），高さが44.45mm（1.77インチ＝1U）の倍数と定められており，収納ラックのユニット取付穴寸法は，巾ピッチ465.1mm，高さピッチはワイドピッチ（31.75〜12.7mmの寸法くり返し）と，ユニバーサルピッチ（15.875〜15.875〜12.7mmの寸法くり返し）の2種を設定しています．

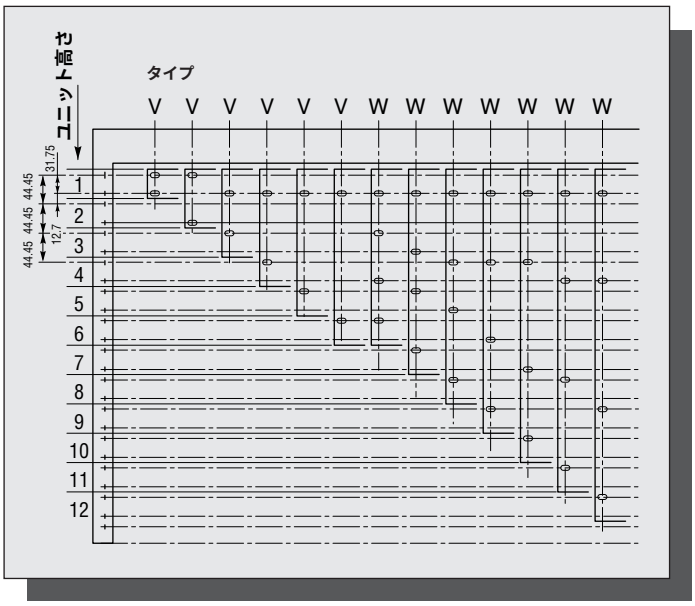

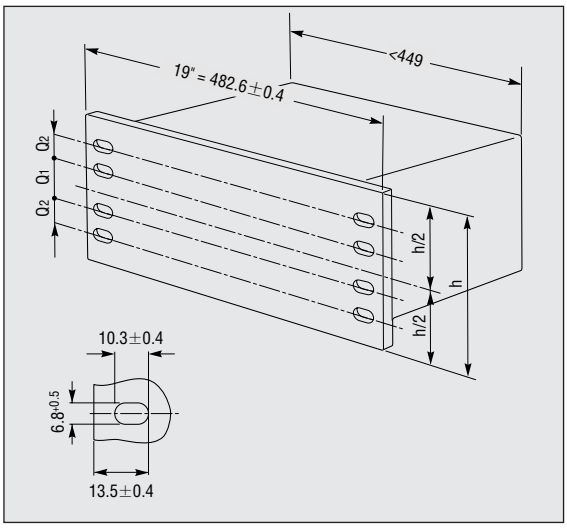

●フロントパネル取付寸法図

サイズ (U)	タイプ	h	Q_1	Q_2
1	V	43.6	31.75	—
2	V	88.1	76.2	—
3	V	132.5	57.15	—
4	V	177	101.6	—
5	V	221.5	146.1	—
6	V	265.9	190.5	—
7	W	310.3	57.15	88.9
8	W	354.8	76.2	101.6
9	W	399.2	120.6	101.6
10	W	443.7	165.1	101.6
11	W	488.1	146.1	133.3
12	W	532.6	190.6	133.3

●各製品の構成内容で用いられる表示記号とその意味の代表例について．

SPCC t1.0----------冷間圧延鋼板の板厚1mm
SECC t1.0----------電気亜鉛メッキ鋼板の板厚1mm
A5052P-H34 t2.0 --アルミニウム板の板厚2mm
A6063S-T5---------アルミニウム押出型材
SS41B----------一般構造用圧延鋼材の棒状の物
MFNi----------鉄素材にニッケルメッキ処理を施したもの
ADC-12----------アルミダイカスト材
MFZnII-C----------鉄素材に亜鉛メッキしクロメート処理を施したもの
アルマイト---------陽極酸化被膜後, 封孔処理を施したもの
ヘアーラインアルマイト --アルマイト処理をする前にワイヤーバフ等で表面に筋目を施したもの
クロム酸被膜------クロム酸塩処理を施したもの
1U=44.45mm　1TE=5.08mm